TOSHIBA

HOME

Klimatizace pro byty,
domy a malé kanceláře

ESTIA

Topení s nízkými náklady:
Tepelná čerpadla vzduch-voda

LIGHT BUSINESS BUSINESS

Klimatizace pro kanceláře,
obchody, průmysl a servery

USX CHILLER

Blokové jednotky jako chlazení
nebo tepelná čerpadla pro průmysl,
výrobu a obchodní centra

TOSHIBA
KATALOG PRODUKTŮ 2023/24

Klimatizace, tepelná čerpadla
a chillery

HIGHER quality in LIFE

Platnost ceníku: 1. dubna 2023 až 31. března 2024
Platí všeobecné obchodní podmínky společnosti AIR-COND International GmbH.

Změny vyhrazeny. Vydavatel si vyhrazuje právo změn a tiskových chyb pro veškeré údaje, typová označení a vyobrazení. Nejpodrobnější informace o produktech najdete v listech s údaji, které jsou dostupné online na našich webových stránkách: www.toshiba-aircondition.com. Technická prodejní dokumentace.

TOSHIBA

OBSAH

RAS 4
HOME / RAS – PŘEHLED VNITŘNÍCH JEDNOTEK 5
SEIYA New / Splity 1:1 8
SHORAI Edge / Splity 1:1 9
SHORAI Edge Black & White / Splity 1:1 10
HAORI / Splity 1:1 12
DAISEIKAI 9 / Splity 1:1 13
Parapetní jednotky / Splity 1:1 14
MULTI-SPLIT SYSTÉMY: Vnitřní jednotky 16
SEIYA New 16
SHORAI Edge 16
SHORAI Edge Black & White 17
HAORI 17
DAISEIKAI 9 18
Parapetní 18
Kazetové SLIM 60×60 19
Mezistropní 19
RAS MULTI-SPLIT: Venkovní jednotky 20
Multi-Split NEXT 20
Multi-Split 21
MULTI-SPLIT: Tabulka kombinací 22
RAS VENKOVNÍ JEDNOTKY: Technické údaje 24
Příkon / Proudový odběr / Jištění 25
Akustický výkon / Akustický tlak 26
RAS Příslušenství 28
RAS – Možnosti ovládání a řízení 29

ESTIA 30
ESTIA 4 kW Hydrobox / Splity 1:1 32
ESTIA 4 kW AIO / Splity 1:1 33
ESTIA 6 kW Hydrobox / Splity 1:1 34
ESTIA 6 kW AIO / Splity 1:1 35
ESTIA 8 kW Hydrobox / Splity 1:1 36
ESTIA 8 kW AIO / Splity 1:1 37
ESTIA 11 kW Hydrobox / Splity 1:1 38
ESTIA 11 kW AIO / Splity 1:1 39
ESTIA 14 kW Hydrobox / Splity 1:1 40
ESTIA 14 kW AIO / Splity 1:1 41
ESTIA 16 kW Hydrobox / Splity 1:1 42
ESTIA 4 kW Venkovní jednotka 44
ESTIA 6 kW Venkovní jednotka 45
ESTIA 8 kW Venkovní jednotka 46
ESTIA 11 kW Venkovní jednotka 47
ESTIA 14 kW Venkovní jednotka 48
ESTIA 16 kW Venkovní jednotka 49
ESTIA Hydrobox R32 / R410A 50
ESTIA All-in-One R32 51
ESTIA zásobníky TUV 51
ESTIA Příslušenství R32 52
ESTIA Příslušenství R410A 52
Příkon / Proudový odběr / Jištění 53
Akustický výkon / Akustický tlak 54

RAV 56
RAV VENKOVNÍ JEDNOTKY: PŘEHLED 57
RAV VNITŘNÍ JEDNOTKY: PŘEHLED 58
VNITŘNÍ JEDNOTKY 60
Nástěnné jednotky 60
Nástěnné jednotky 10 kW 65
Podstropní jednotky 66
Kazetové SLIM 60×60 72
Kazetové SLIM 60×60 Slim – Next DI 73
Kazetové SMART 74
Kazetové standardní 4cestné 76
Kazetové standardní 4cestné / Příslušenství 81
Kazetové 1cestné FLAT 84
Nízké mezistropní 86
Nízké mezistropní – Next DI 87
Mezistropní jednotky 88
Vysokotlaké mezistropní jednotky 96
BIG Digital Inverter 96
Skříňové jednotky 97
Přímý výpar do VZT – řízení dle teploty odtahu / prostoru RAV-DXC010 102
DX-Kit pro VZT – přímé řízení výkonu; signál 0 – 10 V RBC-DXC031 103
Parametry přímých výparů do VZT 104
RAV MULTIKOMBINACE (pro jeden společný velký prostor) 104
Rozbočky Twin / Triple / Double Twin 104
Dveřní clony 107
VENKOVNÍ JEDNOTKY 108
Digital Inverter 108
CLASSIC Digital Inverter 110
NEXT Digital Inverter 111
Super Digital Inverter 112
BIG Digital Inverter 113
RAV VENKOVNÍ JEDNOTKY: Kompaktní přehled 114
Příkon / Proudový odběr / Jištění 116
Akustický výkon / Akustický tlak 117
PŘÍDAVNÉ ŘÍDÍCÍ MODULY 118

VRF 124
VRF VNĚJŠÍ JEDNOTKY: PŘEHLED 125
VENKOVNÍ JEDNOTKY 126
SMMSu – venkovní jednotky 126
SMMSu: Kombinace venkovních jednotek 128
MiNi SMMS R32 – venkovní jednotky 137
MiNi SMMS Single Fan – venkovní jednotky 138
MiNi SMMSe – venkovní jednotky 139
SHRMe – venkovní jednotky 142
SHRM-e Přehled kombinací venkovních jednotek 144
SHRMa – venkovní jednotky 152
Příkon / Proudový odběr / Jištění 154
Akustický výkon / Akustický tlak 155
VRF VNITŘNÍ JEDNOTKY: PŘEHLED 156
VNITŘNÍ JEDNOTKY 160
HAORI Nástěnné 160
Nástěnné jednotky 162
Nástěnné jednotky s externím PMV-Kitem 164
Podstropní jednotky 166
Kazetové 60 × 60 SLIM jednotky 167
Kazetové 4cestné jednotky 168
Kazetové 4cestné SMART jednotky 170
Kazetové 2cestné jednotky 172
Kazetové 1cestné FLAT jednotky 174
Standardní mezistropní jednotky 176
Super nízké mezistropní SSD jednotky 178
Vysokotlaké mezistropní jednotky 180
Větrací jednotky pro 100 % přívod vzduchu SMMSe 182
Větrací jednotky pro 100 % přívod vzduchu SMMSu 184
Parapetní jednotky 186
Parapetní neopláštěné jednotky 187
Skříňové jednotky 188
Přímý výpar do VZT – řízení dle teploty odtahu / prostoru 190
DX-Kit pro VZT – přímé řízení výkonu; signál 0 – 10 V 190
Přímý výpar NEXT 192
Větrací jednotky s rekuperací 194
Větrací jednotky s rekuperací (NEW) 196
Větrací jednotky s rekuperací a DX-výměníkem pro VRF, popř. se zvlhčovačem 198
Hydromodul MT (střednětеplotní) (pro 2- & 3trubkové systémy) 200
Hydromodul HT (vysokoteplotní) (pro 3trubkové systémy) 201
SMMSu / SMMSe / MiNi SMMSe Odbočky a rozdělovače (2trubkový systém) 203
SHRMe / SHRMa Odbočky a rozdělovače (3trubkový systém) 203
Elektroinstalace / Komunikační kabeláž 204
PŘÍDAVNÉ ŘÍDÍCÍ MODULY 207
Servisní programy TOSHIBA 217
Popis symbolů vlastností jednotek 217
Schéma měření hladiny akustického tlaku 217
Podmínky měření parametrů klimatizačních 218
zařízení a tepelných čerpadel TOSHIBA 218
Výkonové údaje pro produkty řady ESTIA 218
Slovník pojmů 219

USX CHILLER 220

PŘÍJEMNÉ KLIMA PRO VAŠÍ DOMÁCNOST

HOME / RAS – PŘEHLED VNITŘNÍCH JEDNOTEK

- TOP design a vysoká třída energetické účinnosti až A+++
- Vnitřní jednotky s různou konstrukcí pro všechny oblasti použití
- Nabídka různých stupňů filtrace, které splní každý požadavek, včetně alergiků

NÁSTĚNNÉ JEDNOTKY

SEIYA New
Velikosti: 7, 10, 13, 16, 18, 24 — Strana 8, 16

SHORAI Edge
Velikosti: 7, 10, 13, 16, 18, 22, 24 — Strana 9, 16

SHORAI Edge Black & White NEW
Velikosti: 7, 10, 13, 16, 18, 22, 24 — Strana 10, 17

HAORI
Velkikosti: 10, 13, 16 — Strana 12, 17

DAISEIKAI 9
Velikosti: 10, 13, 16 — Strana 13, 18

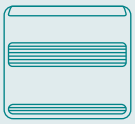

PARAPETNÍ JEDNOTKY

Parapetní
Velikosti: 10, 13, 18 — Strana 14, 18

KAZETOVÉ JEDNOTKY

Kazetové SLIM 60×60
Velikosti: 10, 13, 16 — Strana 19

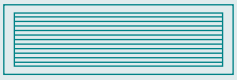

MEZISTROPNÍ JEDNOTKY

Mezistropní
Velikosti: 10, 13, 16, 22, 24 — Strana 19

PŘEHLED PRODUKTŮ

	FUNKCE	DAISEIKAI 9	SEIYA NEW	SHORAI EDGE	SHORAI EDGE BLACK & WHITE	HAORI	PARAPETNÍ (CONSOLE)	MEZI-STROPNÍ	KAZETOVÉ SLIM 60×60
Typ	Single Split 1:1	○	○	○	○	○	○		
	Multi-Split	○	○	○	○	○	○	○	○
Funkce	Chlazení	●	●	●	●	●	●	●	●
	Topení	●	●	●	●	●	●	●	●
Technické prvky	Chladivo R32	●	●	●	●	●	●	●	●
	DC Hybrid inverter	●	●	●	●	●	●	●	●
	Rotary kompresor		07 – 18	07/10/13/16	07/10/13/16	●	10/13		
	Twin Rotary kompresor	●	24	18/22/24	18/22/24		18	●	●
Kvalita vzduchu	Funkce samočištění	●	●	●	●	●	●	●	●
	Základní prachový filtr	●	●	●	●	●	●	○	●
	IAQ filtrační systém	○	○	○	○	○	●		
	Filtr s aktivním uhlíkem a katechinem	○	○	○	○	○	○		
	Filtr Ultra Pure	○	○	●	●	●	○		
	Filtr Ultra Fresh	○	●	○	○	○	○		
	Plazmový elektrostatický filtr / Ionizátor vzduchu	●							
	Ozónové čištění vzduchu / Ionizátor vzduchu					●			
Doplňky	HI-POWER funkce (pro max. okamžitý výkon)	●	●	●	●	●	●	●	●
	Diagnostika poruchy	●	●	●	●	●	●	●	●
	ECO Mode (Úsporný režim)	●	●	●	●	●	●	●	
	QUIET Mode (Tichý režim)	●	●	●	●	●	●	●	●
	SILENT Mode (Tichý provoz)	●	●	●	●	●	●		
	Comfort Sleep (Klidný spánek)	●	●	●	●		●	●	●
	POWER SELECTION (Volba výkonu)	●		●	●	●			
	FLOOR Mode (Efekt podlahového topení)						●		
	PRESET Mode (Vyvolání uloženého uživ. nastavení)	●	●	●	●		●	●	●
	ONE TOUCH Mode (Vyvolání standardního nastavení)							●	
	TOSHIBA WiFi	○	○	○	●	●	○		
	Týdenní program provozu	●	○	●	○	○	●	○	○
	24hodinový časovač provozu		●			●		●	●
	Automatický restart	●	●	●	●	●	●	●	●
	Funkce 8°C (temperování prostoru)	●	●	●	●	●	●		
	FIREPLACE Mode (Režim pro krb)	●		●	●	●	●		
	Trvalé kývání lamely (swing)	●	●	●	●	●	●		●
	3D distribuce vzduchu	●		18/22/24	18/22/24	●			
	Senzor pohybu								○

● Standard ○ Volitelně

HAORI

Design without limits.

SEIYA New / Splity 1:1

- BASIC Line / Moderní a kompaktní vzhled / Základní filtrace
- Třída energetické účinnosti A++ v režimu chlazení i topení
- Filtry Ultra Fresh / Nový ovladač / Monitoring spotřeby
- Nový Infra dálkový ovladač (součást dodávky) / WiFi modul (volitelné příslušenství)
- Monitorování spotřeby energie: pouze Single Split systémy & Multi Split NEXT

VNITŘNÍ JEDNOTKA VENKOVNÍ JEDNOTKA			RAS-B07E2KVG-E RAS-07E2AVG-E	RAS-B10E2KVG-E RAS-10E2AVG-E	RAS-B13E2KVG-E RAS-13E2AVG-E	RAS-B16E2KVG-E RAS-16E2AVG-E	RAS-18E2KVG-E RAS-18E2AVG-E	RAS-24E2KVG-E RAS-24E2AVG-E
Chladicí výkon	kW	❄	2,00	2,50	3,30	4,20	5,00	6,50
Chladicí výkon (rozsah)	kW	❄	0,76 - 2,60	0,80 - 3,00	1,20 - 3,60	1,40 - 4,70	1,45 - 5,50	1,70 - 7,20
Příkon (min./jmen./max.)	kW	❄	0,20/0,53/ 0,83	0,20/0,70/ 1,00	0,25/1,10/ 1,25	0,34/1,27/ 1,60	0,34/1,50/ 1,80	0,41/2,25/ 2,60
Účinnost EER (jmenovitá)	W/W	❄	3,77	3,57	3,00	3,31	3,33	2,89
Účinnost SEER (sezonní)		❄	6,90	7,00	7,00	7,00	7,00	6,90
Energetická třída		❄	A++	A++	A++	A++	A++	A++
Provozní rozsah venkovních teplot	°C	❄	-15/+46	-15/+46	-15/+46	-15/+46	-15/+46	-15/+46
Topný výkon	kW	☀	2,50	3,20	3,60	5,00	5,40	7,00
Topný výkon (rozsah)	kW	☀	0,82 - 3,30	0,95 - 3,90	0,97 - 4,50	1,30 - 6,00	1,35 - 6,00	1,50 - 8,10
Příkon (min./jmen./max.)	kW	☀	0,16/0,64/ 0,94	0,18/0,86/ 1,11	0,18/0,92/ 1,25	0,24/1,34/ 1,70	0,26/1,50/ 1,80	0,29/2,10/ 2,55
Účinnost COP	W/W	☀	3,91	3,72	3,91	3,73	3,60	3,33
Účinnost SCOP (sezonní)		☀	4,60	4,60	4,60	4,60	4,40	4,30
Energetická třída		☀	A++	A++	A++	A++	A+	A+
Provozní rozsah venkovních teplot	°C	☀	-15/+24	-15/+24	-15/+24	-15/+24	-15/+24	-15/+24
Napájení	V/F+N/Hz		220-240/1/ 50	220-240/1/ 50	220-240/1/ 50	220-240/1/ 50	220-240/1/ 50	220-240/1/ 50
Doporučené jištění	A		10	10	10	10	16	16

VNITŘNÍ JEDNOTKA			RAS-B07E2KVG-E	RAS-B10E2KVG-E	RAS-B13E2KVG-E	RAS-B16E2KVG-E	RAS-18E2KVG-E	RAS-24E2KVG-E
Vzduchový výkon	m³/h		500	510	560	760	840	1070
Hladina akustického tlaku (níz./stř./vys.)	dB(A)	❄	19/--/38	19/--/39	20/--/41	21/--/43	26/--/47	29/--/48
Hladina akustického tlaku (níz./stř./vys.)	dB(A)	☀	19/--/38	20/--/39	20/--/42	22/--/43	26/--/48	29/--/48
Rozměry (VxŠxH)	mm		288 x 770 x 225	288 x 770 x 225	288 x 770 x 225	293 x 798 x 230	293 x 798 x 230	320 x 1050 x 250
Hmotnost	kg		9	9	9	9	9	15

VENKOVNÍ JEDNOTKA			RAS-07E2AVG-E	RAS-10E2AVG-E	RAS-13E2AVG-E	RAS-16E2AVG-E	RAS-18E2AVG-E	RAS-24E2AVG-E
Hladina akustického tlaku (níz./stř./vys.)	dB(A)	❄	--/--/47	--/--/47	--/--/48	--/--/50	--/--/50	--/--/54
Hladina akustického tlaku (níz./stř./vys.)	dB(A)	☀	--/--/49	--/--/49	--/--/49	--/--/51	--/--/51	--/--/54
Připojení – Ø sání	mm (palce)		9,5 (3/8)	9,5 (3/8)	9,5 (3/8)	12,7 (½)	12,7 (½)	12,7 (½)
Připojení – Ø kapalina	mm (palce)		6,3 (¼)	6,3 (¼)	6,3 (¼)	6,3 (¼)	6,3 (¼)	6,3 (¼)
Délka potrubí (min.)	m		2	2	2	2	2	2
Délka potrubí (max.)	m		15	15	15	20	20	20
Převýšení (max.)	m		15	15	15	15	15	15
Typ kompresoru			Rotary	Rotary	Rotary	Rotary	Rotary	Twin Rotary
Chladivo			R32	R32	R32	R32	R32	R32
Náplň chladiva	kg		0,34	0,49	0,54	0,68	0,93	1,18
Rozměry (VxŠxH)	mm		530 x 660 x 240	530 x 660 x 240	530 x 660 x 240	550 x 780 x 290	550 x 780 x 290	550 x 780 x 290
Hmotnost	kg		21	22	22	30	34	38

PŘÍSLUŠENSTVÍ	POPIS	VČETNĚ
Ovladač	IR dálkový ovladač je součástí balení	✔
RB-RXS33-E	Komfortní dálkový IR ovladač vč. týdenního programu provozu a funkce temperování prostoru 8 °C, možnost propojení kabelem	
RB-RXS34-E	Designový IR dálkový ovladač HAORI, černý, s magnetickým držákem	
RB-N105S-G	WIFI Interface bez kabelu – řízení přes app TOSHIBA Home AC Control / Seiya, Shorai Edge, Daiseikai 9	
818F0036	IAQ filtrační systém s přírodními enzymy	
818F0023	Filtrační pásky s aktivním uhlíkem a extraktem katechin	
818F0072	Filtrační pásky Ultra Fresh	
TCB-IFCB5-PE	Modul pro externí řízení ON/OFF (beznapěťový, okenní kontakt)	
TCB-PX100-PE	Box pro modul externího ON/OFF (okenního kontaktu) pro nástěnné jednotky	

Všechny volitelné možnosti ovládání a řízení najdete na straně 29.

SHORAI Edge / Splity 1:1

- HIGH Line / Technologie Careflow pro příjemné prostředí
- Třída energetické účinnosti A+++ při chlazení a topení
- Základní prachový filtr / Ultra Pure filtr
- WiFi (volitelné příslušenství) / Možnost integrace dovnitř jednotky (vel. 18, 22, 24)

VNITŘNÍ JEDNOTKA VENKOVNÍ JEDNOTKA			RAS-B07J2KVSG-E RAS-07J2AVSG-E	RAS-B10J2KVSG-E RAS-10J2AVSG-E1	RAS-B13J2KVSG-E RAS-13J2AVSG-E1	RAS-B16J2KVSG-E RAS-16J2AVSG-E1	RAS-18J2KVSG-E RAS-18J2AVSG-E	RAS-B22J2KVSG-E RAS-22J2AVSG-E	RAS-B24J2KVSG-E RAS-24J2AVSG-E
Chladicí výkon	kW	❄	2,00	2,50	3,50	4,60	5,00	6,10	7,00
Chladicí výkon (rozsah)	kW	❄	0,89 - 2,90	0,89 - 3,20	1,00 - 4,10	1,20 - 5,30	1,20 - 6,00	1,39 - 6,70	1,70 - 7,70
Příkon (min./jmen./max.)	kW	❄	0,19/0,39/ 0,67	0,19/0,54/ 0,79	0,25/0,90/ 1,12	0,34/1,35/ 1,72	0,35/1,42/ 2,00	0,36/1,99/ 2,20	0,38/2,25/ 2,55
Účinnost EER (jmenovitá)	W/W	❄	5,13	4,63	3,89	3,41	3,52	3,07	3,11
Účinnost SEER (sezonní)		❄	8,50	8,60	8,60	7,80	7,80	7,30	6,30
Energetická třída		❄	A+++	A+++	A+++	A++	A++	A++	A++
Provozní rozsah venkovních teplot	°C	❄	-15/+46	-15/+46	-15/+46	-15/+46	-15/+46	-15/+46	-15/+46
Topný výkon	kW	☀	2,50	3,20	4,20	5,50	6,00	7,00	8,00
Topný výkon (rozsah)	kW	☀	0,90 - 3,60	0,90 - 4,80	1,00 - 5,30	1,10 - 6,50	1,10 - 6,50	1,15 - 7,50	1,70 - 8,80
Příkon (min./jmen./max.)	kW	☀	0,16/0,50/ 0,80	0,16/0,70/ 1,23	0,20/1,08/ 1,55	0,24/1,52/ 1,90	0,25/1,59/ 1,75	0,26/1,88/ 2,10	0,29/2,35/ 2,75
Účinnost COP	W/W	☀	5,00	4,57	3,89	3,62	3,77	3,72	3,40
Účinnost SCOP (sezonní)		☀	5,10	5,10	5,10	4,60	4,60	4,60	4,10
Energetická třída		☀	A+++	A+++	A+++	A++	A++	A++	A+
Provozní rozsah venkovních teplot	°C	☀	-15/+24	-15/+24	-15/+24	-15/+24	-15/+24	-15/+24	-15/+24
Napájení	V/F+N/Hz		220-240/1/ 50	220-240/1/ 50	220-240/1/ 50	220-240/1/ 50	220-240/1/ 50	220-240/1/ 50	220-240/1/ 50
Doporučené jištění	A		10	10	10	10	16	16	16

VNITŘNÍ JEDNOTKA			RAS-B07J2KVSG-E	RAS-B10J2KVSG-E	RAS-B13J2KVSG-E	RAS-B16J2KVSG-E	RAS-18J2KVSG-E	RAS-B22J2KVSG-E	RAS-B24J2KVSG-E
Vzduchový výkon	m³/h		660	312-660	342-732	360-768	990	1032	1122
Hladina akustického tlaku (níz./stř./vys.)	dB(A)	❄	19/22/40	19/22/40	19/23/43	21/25/44	26/31/44	27/34/45	28/35/47
Hladina akustického tlaku (níz./stř./vys.)	dB(A)	☀	19/23/40	19/23/40	19/23/43	22/26/44	26/31/44	27/34/46	28/35/48
Rozměry (VxŠxH)	mm		293 x 800 x 226	293 x 800 x 226	293 x 800 x 226	293 x 800 x 226	320 x 1053 x 245	320 x 1053 x 245	320 x 1053 x 245
Hmotnost	kg		10	10	10	10	14	14	14

VENKOVNÍ JEDNOTKA			RAS-07J2AVSG-E	RAS-10J2AVSG-E1	RAS-13J2AVSG-E1	RAS-16J2AVSG-E1	RAS-18J2AVSG-E	RAS-22J2AVSG-E	RAS-24J2AVSG-E
Hladina akustického tlaku (níz./stř./vys.)	dB(A)	❄	36/43/44	37/43/44	39/45/46	40/47/48	42/47/48	43/48/49	43/49/50
Hladina akustického tlaku (níz./stř./vys.)	dB(A)	☀	38/44/46	39/45/46	43/46/48	43/49/50	44/49/50	46/50/51	46/52/52
Připojení – Ø sání	mm (palce)		9,5 (3/8)	9,5 (3/8)	9,5 (3/8)	12,7 (½)	12,7 (½)	12,7 (½)	12,7 (½)
Připojení – Ø kapalina	mm (palce)		6,3 (¼)	6,3 (¼)	6,3 (¼)	6,3 (¼)	6,3 (¼)	6,3 (¼)	6,3 (¼)
Délka potrubí (min.)	m		2	2	2	2	2	2	2
Délka potrubí (max.)	m		20	20	20	20	20	20	25
Převýšení (max.)	m		12	12	12	12	12	12	15
Typ kompresoru			Rotary	Rotary	Rotary	Rotary	Twin-Rotary	Twin-Rotary	Twin-Rotary
Chladivo			R32	R32	R32	R32	R32	R32	R32
Náplň chladiva	kg		0,55	0,55	0,80	0,80	1,10	1,10	1,14
Rozměry (VxŠxH)	mm		550 x 780 x 290	550 x 780 x 290	550 x 780 x 290	550 x 780 x 290	550 x 780 x 290	550 x 780 x 290	630 x 800 x 300
Hmotnost	kg		26	26	30	33	34	34	42

PŘÍSLUŠENSTVÍ	POPIS	VČETNĚ
Ovladač	IR dálkový ovladač je součástí balení	✔
RB-N105S-G	WIFI Interface bez kabelu – řízení přes app TOSHIBA Home AC Control / Seiya, Shorai Edge, Daiseikai 9	
818F0036	IAQ filtrační systém s přírodními enzymy	
818F0023	Filtrační pásky s aktivním uhlíkem a extraktem katechin	
818F0072	Filtrační pásky Ultra Fresh	
TCB-IFCB5-PE	Modul pro externí řízení ON/OFF (beznapěťový, okenní kontakt)	
TCB-PX100-PE	Box pro modul externího ON/OFF (okenního kontaktu) pro nástěnné jednotky	

Změna produktu z E na E1 v průběhu roku. Všechny volitelné možnosti ovládání a řízení najdete na straně 29.

SHORAI Edge Black & White / Splity 1:1

- HIGH Line / Inovativní design a rozšířené funkce
- Design dle volby: ČERNÁ nebo BÍLÁ vnitřní jednotka
- Úsporný provoz: Třída energetické účinnosti A+++ / Čisty vzduch: Zakladní prachový filtr a Ultra Pure filtr
- WiFi modul (standardně součástí jednotky) / Ovládaní přes aplikaci a internet
- Monitorovaní spotřeby energie (pouze pro Split 1:1 & Multi NEXT) / Zobrazení ve WiFi aplikaci

VNITŘNÍ JEDNOTKA WHITE VENKOVNÍ JEDNOTKA			RAS-B07G3KVSG-E RAS-07J2AVSG-E1	RAS-B10G3KVSG-E RAS-10J2AVSG-E1	RAS-B13G3KVSG-E RAS-13J2AVSG-E1	RAS-B16G3KVSG-E RAS-16J2AVSG-E1	RAS-B18G3KVSG-E RAS-18J2AVSG-E1	RAS-B22G3KVSG-E RAS-22J2AVSG-E1	RAS-B24G3KVSG-E RAS-24J2AVSG-E1
VNITŘNÍ JEDNOTKA BLACK VENKOVNÍ JEDNOTKA			RAS-B07G3KVSGB-E RAS-07J2AVSG-E1	RAS-B10G3KVSGB-E RAS-10J2AVSG-E1	RAS-B13G3KVSGB-E RAS-13J2AVSG-E1	RAS-B16G3KVSGB-E RAS-16J2AVSG-E1	RAS-B18G3KVSGB-E RAS-18J2AVSG-E1	RAS-B22G3KVSGB-E RAS-22J2AVSG-E1	RAS-B24G3KVSGB-E RAS-24J2AVSG-E1
Chladicí výkon	kW	❄	2,00	2,50	3,50	4,60	5,00	6,10	7,00
Chladicí výkon (rozsah)	kW	❄	0,89 - 2,90	0,89 - 3,20	1,00 - 4,10	1,20 - 5,30	1,20 - 6,00	1,39 - 6,70	1,70 - 7,70
Příkon (min./jmen./max.)	kW	❄	0,19/0,39/ 0,67	0,19/0,54/ 0,79	0,25/0,90/ 1,12	0,34/1,35/ 1,72	0,35/1,42/ 2,00	0,36/1,99/ 2,20	0,38/2,25/ 2,55
Účinnost EER (jmenovitá)	W/W	❄	5,13	4,63	3,89	3,41	3,52	3,07	3,11
Účinnost SEER (sezonní)		❄	8,50	8,60	8,60	7,80	7,80	7,30	6,30
Energetická třída		❄	A+++	A+++	A+++	A++	A++	A++	A++
Provozní rozsah venkovních teplot	°C	❄	-15/+46	-15/+46	-15/+46	-15/+46	-15/+46	-15/+46	-15/+46
Topný výkon	kW	☀	2,50	3,20	4,20	5,50	6,00	7,00	8,00
Topný výkon (rozsah)	kW	☀	0,90 - 3,60	0,90 - 4,80	1,00 - 5,30	1,10 - 6,50	1,10 - 6,50	1,15 - 7,50	1,70 - 8,80
Příkon (min./jmen./max.)	kW	☀	0,16/0,50/ 0,80	0,16/0,70/ 1,23	0,20/1,08/ 1,55	0,24/1,52/ 1,90	0,25/1,59/ 1,75	0,26/1,88/ 2,10	0,29/2,35/ 2,75
Účinnost COP	W/W	☀	5,00	4,57	3,89	3,62	3,77	3,72	3,40
Účinnost SCOP (sezonní)		☀	5,10	5,10	5,10	4,60	4,60	4,60	4,10
Energetická třída		☀	A+++	A+++	A+++	A++	A++	A++	A+
Provozní rozsah venkovních teplot	°C	☀	-15/+24	-15/+24	-15/+24	-15/+24	-15/+24	-15/+24	-15/+24
Napájení	V/F+N/Hz		220-240/1/ 50	220-240/1/ 50	220-240/1/ 50	220-240/1/ 50	220-240/1/ 50	220-240/1/ 50	220-240/1/ 50
Doporučené jištění	A		10	10	10	10	16	16	16

VNITŘNÍ JEDNOTKA WHITE			RAS-B07G3KVSG-E	RAS-B10G3KVSG-E	RAS-B13G3KVSG-E	RAS-B16G3KVSG-E	RAS-B18G3KVSG-E	RAS-B22G3KVSG-E	RAS-B24G3KVSG-E
VNITŘNÍ JEDNOTKA BLACK			RAS-B07G3KVSGB-E	RAS-B10G3KVSGB-E	RAS-B13G3KVSGB-E	RAS-B16G3KVSGB-E	RAS-B18G3KVSGB-E	RAS-B22G3KVSGB-E	RAS-B24G3KVSGB-E
Vzduchový výkon	m³/h		312-660	312-660	342-732	360-768	990	1032	1122
Hladina akustického tlaku (níz./stř./vys.)	dB(A)	❄	19/22/40	19/22/40	19/23/43	21/25/44	26/31/44	27/34/45	28/35/47
Hladina akustického tlaku (níz./stř./vys.)	dB(A)	☀	19/23/40	19/-/40	19/23/43	22/26/44	26/31/44	27/34/46	28/35/48
Rozměry (VxŠxH)	mm		293 x 800 x 226	293 x 800 x 226	293 x 800 x 226	293 x 800 x 226	320 x 1053 x 245	320 x 1053 x 245	320 x 1053 x 245
Hmotnost	kg		10	10	10	10	14	14	14

VENKOVNÍ JEDNOTKA			RAS-07J2AVSG-E1	RAS-10J2AVSG-E1	RAS-13J2AVSG-E1	RAS-16J2AVSG-E1	RAS-18J2AVSG-E1	RAS-22J2AVSG-E1	RAS-24J2AVSG-E1
Hladina akustického tlaku (níz./stř./vys.)	dB(A)	❄	36/43/44	36/43/44	39/45/46	40/47/48	42/47/48	43/48/49	43/49/50
Hladina akustického tlaku (níz./stř./vys.)	dB(A)	☀	38/44/46	38/44/46	43/46/48	43/49/50	44/49/50	46/50/51	46/52/52
Připojení – Ø sání	mm (palce)		9,5 (3/8)	9,5 (3/8)	9,5 (3/8)	12,7 (½)	12,7 (½)	12,7 (½)	12,7 (½)
Připojení – Ø kapalina	mm (palce)		6,3 (¼)	6,3 (¼)	6,3 (¼)	6,3 (¼)	6,3 (¼)	6,3 (¼)	6,3 (¼)
Délka potrubí (min.)	m		2	2	2	2	2	2	2
Délka potrubí (max.)	m		20	20	20	20	20	20	25
Převýšení (max.)	m		12	12	12	12	12	12	15
Typ kompresoru			Rotary	Rotary	Rotary	Rotary	Twin-Rotary	Twin-Rotary	Twin-Rotary
Chladivo			R32	R32	R32	R32	R32	R32	R32
Náplň chladiva	kg		0,55	0,55	0,80	0,80	1,10	1,10	1,14
Rozměry (VxŠxH)	mm		550 x 780 x 290	550 x 780 x 290	550 x 780 x 290	550 x 780 x 290	550 x 780 x 290	550 x 780 x 290	630 x 800 x 300
Hmotnost	kg		26	26	30	33	34	34	42

PŘÍSLUŠENSTVÍ	POPIS	VČETNĚ
Ovladač	IR dálkový ovladač je součástí balení	✔
818F0036	IAQ filtrační systém s přírodními enzymy	
818F0023	Filtrační pásky s aktivním uhlíkem a extraktem katechin	
818F0072	Filtrační pásky Ultra Fresh	
TCB-IFCB5-PE	Modul pro externí řízení ON/OFF (beznapěťový, okenní kontakt)	
TCB-PX100-PE	Box pro modul externího ON/OFF (okenního kontaktu) pro nástěnné jednotky	

Všechny volitelné možnosti ovládání a řízení najdete na straně 29.

MODERN ART
PHOTOGRAPHY
IMPRESSIONISM
NEW YORK
HOME COOKING
15 VEGAN
MODERN ART
NEW YORK
TOKYO
INTERIOR DESIGN
IMPRESSIONISM
INTERIOR DESIGN
IMPRESSIONISM
architecture

HAORI / Splity 1:1

- DESIGN Line / Unikátní textilní koncepce povrchu
- Třída energetické účinnosti A+++ při chlazení a topení
- Ozónové čištění vzduchu / Ultra Pure filtr / Základní prachový filtr
- WiFi modul (standardně součást jednotky)
- Monitorovaní spotřeby energie (pouze pro Split 1:1 & Multi NEXT) / Zobrazení ve WiFi aplikaci

VNITŘNÍ JEDNOTKA VENKOVNÍ JEDNOTKA			RAS-B10N4KVRG-E RAS-10J2AVSG-E1	RAS-B13N4KVRG-E RAS-13J2AVSG-E1	RAS-B16N4KVRG-E RAS-16J2AVSG-E1
Chladicí výkon	kW	❄	2,50	3,50	4,60
Chladicí výkon (rozsah)	kW	❄	0,89 - 3,20	1,00 - 4,10	1,20 - 5,30
Příkon (min./jmen./max.)	kW	❄	0,19/0,54/0,79	0,25/0,80/1,12	0,34/1,35/1,72
Účinnost EER (jmenovitá)	W/W	❄	4,63	4,38	3,41
Účinnost SEER (sezonní)		❄	8,60	8,70	7,80
Energetická třída		❄	A+++	A+++	A++
Provozní rozsah venkovních teplot	°C	❄	-15/+46	-15/+46	-15/+46
Topný výkon	kW	☀	3,20	4,20	5,50
Topný výkon (rozsah)	kW	☀	0,90 - 4,70	1,00 - 5,30	1,10 - 6,30
Příkon (min./jmen./max.)	kW	☀	0,18/0,74/1,23	0,20/1,08/1,55	0,30/1,52/1,90
Účinnost COP	W/W	☀	4,32	3,89	3,62
Účinnost SCOP (sezonní)		☀	5,10	5,10	4,60
Energetická třída		☀	A+++	A+++	A++
Provozní rozsah venkovních teplot	°C	☀	-15/+24	-15/+24	-15/+24
Napájení	V/F+N/Hz		220-240/1/50	220-240/1/50	220-240/1/50
Doporučené jištění	A		10	10	10

VNITŘNÍ JEDNOTKA			RAS-B10N4KVRG-E	RAS-B13N4KVRG-E	RAS-B16N4KVRG-E
Vzduchový výkon	m³/h		300-600	320-670	340-730
Hladina akustického tlaku (níz./stř./vys.)	dB(A)	❄	19/-/41	19/-/43	21/-/45
Hladina akustického tlaku (níz./stř./vys.)	dB(A)	☀	19/-/41	19/-/43	22/-/45
Rozměry (VxŠxH)	mm		300 x 987 x 210	300 x 987 x 210	300 x 987 x 210
Hmotnost	kg		11	11	12

VENKOVNÍ JEDNOTKA			RAS-10J2AVSG-E1	RAS-13J2AVSG-E1	RAS-16J2AVSG-E1
Hladina akustického tlaku (níz./stř./vys.)	dB(A)	❄	44	46	48
Hladina akustického tlaku (níz./stř./vys.)	dB(A)	☀	46	48	50
Připojení – Ø sání	mm (palce)		9,5 (3/8)	9,5 (3/8)	12,7 (½)
Připojení – Ø kapalina	mm (palce)		6,3 (¼)	6,3 (¼)	6,3 (¼)
Délka potrubí (min.)	m		2	2	2
Délka potrubí (max.)	m		20	20	20
Převýšení (max.)	m		12	12	12
Typ kompresoru			Rotary	Rotary	Rotary
Chladivo			R32	R32	R32
Náplň chladiva	kg		0,55	0,80	0,80
Rozměry (VxŠxH)	mm		550 x 780 x 290	550 x 780 x 290	550 x 780 x 290
Hmotnost	kg		26	30	33

PŘÍSLUŠENSTVÍ	POPIS	VČETNĚ
RB-RXS34-E	Designový IR dálkový ovladač HAORI, černý, s magnetickým držákem	✔
RB-RXS33-E	Komfortní dálkový IR ovladač vč. týdenního programu provozu a funkce temperování prostoru 8 °C, možnost propojení kabelem	
RB-I4101-E	látkový kryt Dark Gray (je součástí dodávky)	✔
RB-I4102-E	látkový kryt Light Gray (je součástí dodávky)	✔
RB-I4103-E	látkový kryt Bluish Gray	
RB-I4104-E	látkový kryt Gray Beige	
RB-I4105-E	látkový kryt Dark Brown	
RB-I4106-E	látkový kryt Emerald Blue	
818F0050	Filtrační pásky Ultra Pure 2.5	✔
818F0023	Filtrační pásky s aktivním uhlíkem a extraktem katechin	
818F0036	IAQ filtrační systém s přírodními enzymy	
818F0072	Filtrační pásky Ultra Fresh	
TCB-IFCB5-PE	Modul pro externí řízení ON/OFF (beznapěťový, okenní kontakt)	
TCB-PX100-PE	Box pro modul externího ON/OFF (okenního kontaktu) pro nástěnné jednotky	

Všechny volitelné možnosti ovládání a řízení najdete na straně 29.

DAISEIKAI 9 / Splity 1:1

- PREMIUM Line / Nejvyšší třída / 3D nastaveni výdechu vzduchu
- Třída energetické účinnosti A+++ při chlazení a topení
- Plazmový elektrostatický filtr / ionizátor / základní prachový filtr
- WiFi (volitelné příslušenství) / Možnost integrace dovnitř jednotky

VNITŘNÍ JEDNOTKA VENKOVNÍ JEDNOTKA			RAS-10PKVPG-E RAS-10PAVPG-E	RAS-13PKVPG-E RAS-13PAVPG-E	RAS-16PKVPG-E RAS-16PAVPG-E
Chladicí výkon	kW	❄	2,50	3,50	4,50
Chladicí výkon (rozsah)	kW	❄	0,80 - 3,50	0,90 - 4,10	0,90 - 5,10
Příkon (min./jmen./max.)	kW	❄	0,15/0,45/0,82	0,18/0,75/1,00	0,18/1,08/1,38
Účinnost EER (jmenovitá)	W/W	❄	5,56	4,67	4,17
Účinnost SEER (sezonní)		❄	10,60	9,50	8,50
Energetická třída		❄	A+++	A+++	A+++
Provozní rozsah venkovních teplot	°C	❄	-15/+46	-15/+46	-15/+46
Topný výkon	kW	☀	3,20	4,00	4,50
Topný výkon (rozsah)	kW	☀	0,70 - 5,80	0,80 - 6,30	0,80 - 6,80
Příkon (min./jmen./max.)	kW	☀	0,15/0,60/1,55	0,17/0,80/2,00	0,17/1,37/2,05
Účinnost COP	W/W	☀	5,33	5,00	4,01
Účinnost SCOP (sezonní)		☀	5,20	5,10	4,60
Energetická třída		☀	A+++	A+++	A++
Provozní rozsah venkovních teplot	°C	☀	-15/+24	-15/+24	-15/+24
Napájení	V/F+N/Hz		220-240/1/50	220-240/1/50	220-240/1/50
Doporučené jištění	A		10	10	13

VNITŘNÍ JEDNOTKA			RAS-10PKVPG-E	RAS-13PKVPG-E	RAS-16PKVPG-E
Vzduchový výkon	m³/h		690	710	730
Hladina akustického tlaku (níz./stř./vys.)	dB(A)	❄	20/33/44	20/34/45	22/35/46
Hladina akustického tlaku (níz./stř./vys.)	dB(A)	☀	20/33/44	20/34/45	22/35/46
Rozměry (VxŠxH)	mm		293 x 851 x 270	293 x 851 x 270	293 x 851 x 270
Hmotnost	kg		14	14	14

VENKOVNÍ JEDNOTKA			RAS-10PAVPG-E	RAS-13PAVPG-E	RAS-16PAVPG-E
Hladina akustického tlaku (níz./stř./vys.)	dB(A)	❄	46	48	49
Hladina akustického tlaku (níz./stř./vys.)	dB(A)	☀	47	50	50
Připojení – Ø sání	mm (palce)		9,5 (3/8)	9,5 (3/8)	12,7 (½)
Připojení – Ø kapalina	mm (palce)		6,3 (¼)	6,3 (¼)	6,3 (¼)
Délka potrubí (min.)	m		2	2	2
Délka potrubí (max.)	m		25	25	25
Převýšení (max.)	m		10	10	10
Typ kompresoru			Twin-Rotary	Twin-Rotary	Twin-Rotary
Chladivo			R32	R32	R32
Náplň chladiva	kg		1,00	1,00	1,00
Rozměry (VxŠxH)	mm		630 x 800 x 300	630 x 800 x 300	630 x 800 x 300
Hmotnost	kg		43	43	43

PŘÍSLUŠENSTVÍ	POPIS	VČETNĚ
Ovladač	IR dálkový ovladač je součástí balení	✔
RB-N105S-G	WIFI Interface bez kabelu – řízení přes app TOSHIBA Home AC Control / Seiya, Shorai Edge, Daiseikai 9	
818F0023	Filtrační pásky s aktivním uhlíkem a extraktem katechin	
818F0036	IAQ filtrační systém s přírodními enzymy	
818F0072	Filtrační pásky Ultra Fresh	
TCB-IFCB5-PE	Modul pro externí řízení ON/OFF (beznapěťový, okenní kontakt)	
TCB-PX100-PE	Box pro modul externího ON/OFF (okenního kontaktu) pro nástěnné jednotky	

Všechny volitelné možnosti ovládání a řízení najdete na straně 29.

Parapetní jednotky / Splity 1:1

- HIGH Line / Bi-Flow pro optimální nastavení proudění vzduchu (dva výdechy)
- Třída energetické účinnosti až A++ v režimu chlazení i topení / efekt podlahového topení (spodní výdech)
- IAQ filtrační systém / Rozměrný základní prachový filtr
- Možnost detektoru úniku chladiva v těle jednotky (volitelné příslušenství)

VNITŘNÍ JEDNOTKA VENKOVNÍ JEDNOTKA			RAS-B10J2FVG-E RAS-10J2AVSG-E1	RAS-B13J2FVG-E RAS-13J2AVSG-E1	RAS-B18J2FVG-E RAS-18J2AVSG-E
Chladicí výkon	kW	❄	2,50	3,50	5,00
Chladicí výkon (rozsah)	kW	❄	0,95 - 3,20	1,05 - 4,10	1,20 - 5,60
Příkon (min./jmen./max.)	kW	❄	0,21/0,59/0,90	0,27/0,87/1,20	0,34/1,68/2,00
Účinnost EER (jmenovitá)	W/W	❄	4,24	4,02	2,98
Účinnost SEER (sezonní)		❄	7,20	7,00	6,80
Energetická třída		❄	A++	A++	A++
Provozní rozsah venkovních teplot	°C	❄	-15/+46	-15/+46	-15/+46
Topný výkon	kW	☀	3,20	4,20	6,00
Topný výkon (rozsah)	kW	☀	0,85 - 4,40	1,00 - 5,00	1,30 - 6,30
Příkon (min./jmen./max.)	kW	☀	0,18/0,82/1,25	0,22/1,27/1,55	0,31/2,05/2,20
Účinnost COP	W/W	☀	3,90	3,31	2,93
Účinnost SCOP (sezonní)		☀	4,70	4,70	4,60
Energetická třída		☀	A++	A++	A++
Provozní rozsah venkovních teplot	°C	☀	-15/+24	-15/+24	-15/+24
Napájení	V/F+N/Hz		220-240/1/50	220-240/1/50	220-240/1/50
Doporučené jištění	A		10	10	16

VNITŘNÍ JEDNOTKA			RAS-B10J2FVG-E	RAS-B13J2FVG-E	RAS-B18J2FVG-E
Vzduchový výkon	m³/h		258-492	288-552	366-600
Hladina akustického tlaku (níz./stř./vys.)	dB(A)	❄	23/-/39	24/-/40	31/46
Hladina akustického tlaku (níz./stř./vys.)	dB(A)	☀	23/-/39	24/-/40	31/47
Rozměry (VxŠxH)	mm		600 x700 x 220	600 x700 x 220	600 x 700 x 220
Hmotnost	kg		16	16	16

VENKOVNÍ JEDNOTKA			RAS-10J2AVSG-E1	RAS-13J2AVSG-E1	RAS-18J2AVSG-E
Hladina akustického tlaku (níz./stř./vys.)	dB(A)	❄	-/-/44	-/-/46	49
Hladina akustického tlaku (níz./stř./vys.)	dB(A)	☀	-/-/46	-/-/48	51
Připojení – Ø sání	mm (palce)		9,5 (3/8)	9,5 (3/8)	12,7 (½)
Připojení – Ø kapalina	mm (palce)		6,3 (¼)	6,3 (¼)	6,3 (¼)
Délka potrubí (min.)	m		2	2	2
Délka potrubí (max.)	m		20	20	20
Převýšení (max.)	m		12	12	12
Typ kompresoru			Rotary	Rotary	Twin-Rotary
Chladivo			R32	R32	R32
Náplň chladiva	kg		0,55	0,80	1,10
Rozměry (VxŠxH)	mm		550 x 780 x 290	550 x 780 x 290	550 x 780 x 290
Hmotnost	kg		26	30	34

PŘÍSLUŠENSTVÍ	POPIS	VČETNĚ
Ovladač	IR dálkový ovladač je součástí balení	✔
RB-RXS33-E	Komfortní dálkový IR ovladač vč. týdenního programu provozu a funkce temperování prostoru 8 °C, možnost propojení kabelem	
RB-N106S-G	WIFI Interface s kabelem – řízení přes app TOSHIBA Home AC Control / Seiya, parapetní jednotky	
818F0023	Filtrační pásky s aktivním uhlíkem a extraktem katechin	
818F0036	IAQ filtrační systém s přírodními enzymy	
818F0072	Filtrační pásky Ultra Fresh	
RB-I301-E	Senzor úniku chladiva pro modely parapetní jednotky J2FVG-E	
TCB-IFCB5-PE	Modul pro externí řízení ON/OFF (beznapěťový, okenní kontakt)	
TCB-PX100-PE	Box pro modul externího ON/OFF (okenního kontaktu) pro nástěnné jednotky	

Změna produktu z E na E1 v průběhu roku. Všechny volitelné možnosti ovládání a řízení najdete na straně 29.

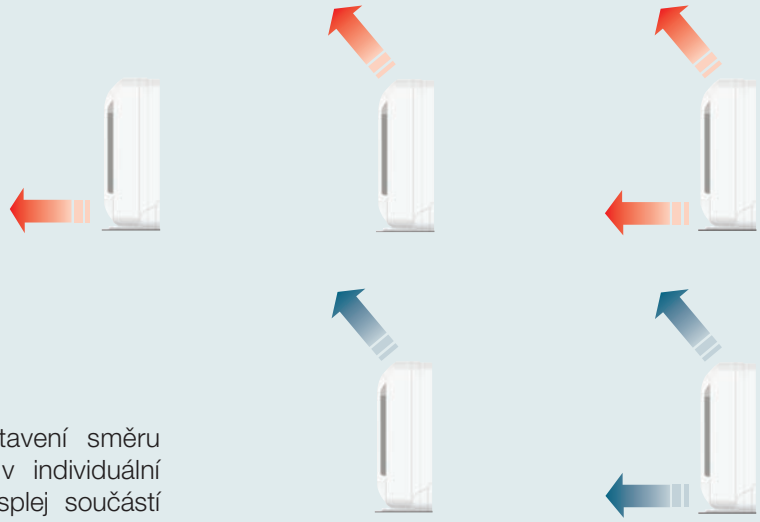

Díky nejširším možnostem nastavení směru proudění vzduchu splní jakékoliv individuální požadavky. Ovládací panel a displej součástí těla jednotky.

MULTI-SPLIT SYSTÉMY: Vnitřní jednotky

SEIYA New

- BASIC Line / Kompaktní invertor
- Základní prachový filtr / filtr Ultra Fresh
- WiFi (volitelné příslušenství) / Možnost integrace dovnitř jednotky

VNITŘNÍ JEDNOTKA		RAS-B07E2KVG-E	RAS-B10E2KVG-E	RAS-B13E2KVG-E	RAS-B16E2KVG-E	RAS-B18E2KVG-E	RAS-B24E2KVG-E
Chladicí výkon	kW	2,00	2,50	3,30	4,20	5,00	6,50
Hladina akustického tlaku (níz./stř./vys.)	dB(A)	19/--/38	19/--/39	20/--/41	21/--/43	26/--/47	29/--/48
Topný výkon	kW	2,50	3,20	3,60	5,00	5,40	7,00
Hladina akustického tlaku (níz./stř./vys.)	dB(A)	19/--/38	20/--/39	20/--/42	22/--/43	26/--/48	29/--/48
Vzduchový výkon	m³/h	500	510	560	760	840	1070
Rozměry (VxŠxH)	mm	288 x 770 x 225	288 x 770 x 225	288 x 770 x 225	293 x 798 x 230	293 x 798 x 230	320 x 1050 x 250
Hmotnost	kg	9	9	9	9	9	15

PŘÍSLUŠENSTVÍ	POPIS	VČETNĚ
Ovladač	IR dálkový ovladač je součástí balení	✔

Velikosti 18 + 24 dostupné od podzimu 2023
Příslušenství najdete na straně 29.

SHORAI Edge

- HIGH Line / Technologie Careflow pro příjemné prostředí
- Filtr Ultra Pure / Základní filtr / Možnost připojení ovladače kabelem
- WiFi (volitelné příslušenství) / Možnost integrace dovnitř jednotky

VNITŘNÍ JEDNOTKA		RAS-B07J2KVSG-E	RAS-B10J2KVSG-E	RAS-B13J2KVSG-E	RAS-B16J2KVSG-E	RAS-B22J2KVSG-E	RAS-B24J2KVSG-E
Chladicí výkon	kW	2,00	2,50	3,50	4,60	6,10	7,00
Hladina akustického tlaku (níz./stř./vys.)	dB(A)	19/22/40	19/22/40	19/23/43	21/25/44	27/34/45	28/35/47
Topný výkon	kW	2,50	3,20	4,20	5,50	7,00	8,00
Hladina akustického tlaku (níz./stř./vys.)	dB(A)	19/23/40	19/23/40	19/23/43	22/26/44	27/34/46	28/35/48
Vzduchový výkon	m³/h	660	660	732	750	1032	1122
Rozměry (VxŠxH)	mm	293 x 800 x 226	293 x 800 x 226	293 x 800 x 226	293 x 800 x 226	320 x 1053 x 245	320 x 1053 x 245
Hmotnost	kg	10	10	10	10	14	14

PŘÍSLUŠENSTVÍ	POPIS	VČETNĚ
Ovladač	IR dálkový ovladač je součástí balení	✔

Příslušenství najdete na straně 29.

SHORAI Edge Black & White

- HIGH Line / Nový moderní design a nové funkce
- Design dle volby: ČERNÁ nebo BÍLÁ vnitřní jednotka
- Úsporný provoz: Třída energetické účinnosti A+++ / Čistý vzduch: Základní prachový filtr a Ultra Pure filtr
- WiFi modul (standardně součástí jednotky) / Ovládaní přes aplikaci a internet

VNITŘNÍ JEDNOTKA WHITE			RAS-B07G3KVSG-E	RAS-B10G3KVSG-E	RAS-B13G3KVSG-E	RAS-B16G3KVSG-E	RAS-B18G3KVSG-E	RAS-B22G3KVSG-E	RAS-B24G3KVSG-E
VNITŘNÍ JEDNOTKA BLACK			RAS-B07G3KVSGB-E	RAS-B10G3KVSGB-E	RAS-B13G3KVSGB-E	RAS-B16G3KVSGB-E	RAS-B18G3KVSGB-E	RAS-B22G3KVSGB-E	RAS-B24G3KVSGB-E
Chladicí výkon	kW	❄	2,00	2,50	3,50	4,60	5,00	6,10	7,00
Hladina akustického tlaku (níz./stř./vys.)	dB(A)	❄	19/22/40	19/22/40	19/23/43	21/25/44	26/31/44	27/34/45	28/35/47
Topný výkon	kW	☀	2,50	3,20	4,20	5,50	6,00	7,00	8,00
Hladina akustického tlaku (níz./stř./vys.)	dB(A)	☀	19/23/40	19/23/40	19/23/43	22/26/44	26/31/44	27/34/46	28/35/48
Vzduchový výkon	m³/h		660	660	732	750	990	1032	1122
Rozměry (VxŠxH)	mm		293 x 800 x 226	293 x 800 x 226	293 x 800 x 226	293 x 800 x 226	320 x 1053 x 245	320 x 1053 x 245	320 x 1053 x 245
Hmotnost	kg		10	10	10	10	14	14	14

PŘÍSLUŠENSTVÍ	POPIS	VČETNĚ
Ovladač	IR dálkový ovladač je součástí balení	✔

Příslušenství najdete na straně 29.

HAORI

- DESIGN & HIGH Line / Designová jednotka s inovativním textilním krytem
- Čištění vzduchu ozonem / Ultra Pure filtr / Základní filtr
- WiFi modul (standardně součást jednotky)

VNITŘNÍ JEDNOTKA			RAS-B10N4KVRG-E	RAS-B13N4KVRG-E	RAS-B16N4KVRG-E
Chladicí výkon	kW	❄	2,50	3,50	4,60
Hladina akustického tlaku (níz./stř./vys.)	dB(A)	❄	19/-/41	19/-/43	21/-/45
Topný výkon	kW	☀	3,20	4,20	5,50
Hladina akustického tlaku (níz./stř./vys.)	dB(A)	☀	19/-/41	19/-/43	22/-/45
Vzduchový výkon	m³/h		300/610	320/670	360/730
Rozměry (VxŠxH)	mm		300 x 987 x 210	300 x 987 x 210	300 x 987 x 210
Hmotnost	kg		11	11	12

PŘÍSLUŠENSTVÍ	POPIS	VČETNĚ
RB-RXS34-E	Designový IR dálkový ovladač HAORI, černý, s magnetickým držákem	✔
RB-I4101-E	látkový kryt Dark Gray (je součástí dodávky)	✔
RB-I4102-E	látkový kryt Light Gray (je součástí dodávky)	✔
RB-I4103-E	látkový kryt Bluish Gray	
RB-I4104-E	látkový kryt Gray Beige	
RB-I4105-E	látkový kryt Dark Brown	
RB-I4106-E	látkový kryt Emerald Blue	

Příslušenství najdete na straně 29.

DAISEIKAI 9

- PREMIUM Line / 3D nastavení výdechu vzduchu
- Plazmový elektrostatický filtr / Ionizátor / Základní prachový filtr
- WiFi (volitelné příslušenství) / Možnost integrace dovnitř jednotky

VNITŘNÍ JEDNOTKA		RAS-M10PKVPG-E	RAS-M13PKVPG-E	RAS-M16PKVPG-E
Chladicí výkon	kW	2,50	3,50	4,50
Hladina akustického tlaku (níz./stř./vys.)	dB(A)	20/42	20/43	23/44
Topný výkon	kW	3,20	4,00	4,50
Hladina akustického tlaku (níz./stř./vys.)	dB(A)	20/44	20/44	23/45
Vzduchový výkon	m³/h	726	726	642
Rozměry (VxŠxH)	mm	293 x 851 x 270	293 x 851 x 270	293 x 851 x 270
Hmotnost	kg	14	14	14

PŘÍSLUŠENSTVÍ	POPIS	VČETNĚ
Ovladač	IR dálkový ovladač je součástí balení	✔

Příslušenství najdete na straně 29.

Parapetní

- HIGH Line / Bi-Flow pro optimální nastavení proudění vzduchu (dva výdechy)
- IAQ filtrační systém / Rozměrný základní prachový filtr
- Možnost detektoru úniku chladiva v těle jednotky (volitelné příslušenství)

VNITŘNÍ JEDNOTKA		RAS-B10J2FVG-E	RAS-B13J2FVG-E	RAS-B18J2FVG-E
Chladicí výkon	kW	2,50	3,50	5,00
Hladina akustického tlaku (níz./stř./vys.)	dB(A)	26/32/39	27/33/40	34/40/46
Topný výkon	kW	3,20	4,20	6,00
Hladina akustického tlaku (níz./stř./vys.)	dB(A)	26/32/39	27/33/40	34/40/47
Vzduchový výkon	m³/h	258/492	270/528	366/600
Rozměry (VxŠxH)	mm	600 x 700 x 220	600 x 700 x 220	600 x 700 x 220
Hmotnost	kg	16	16	16

PŘÍSLUŠENSTVÍ	POPIS	VČETNĚ
Ovladač	IR dálkový ovladač je součástí balení	✔

Příslušenství najdete na straně 29.

Kazetové SLIM 60×60

- Pro dokonalou distribuci vzduchu v rozsahu 360° / senzor přítomnosti osob (příslušenství)
- Dekorační bílý panel 62 × 62 cm s poháněnými všemi lamelami pro optimální nastavení
- Rozměrný základní prachový filtr
  - Nutné příslušenství: Dálkový ovladač & Krycí panel

VNITŘNÍ JEDNOTKA		RAS-M10U2MUVG-E	RAS-M13U2MUVG-E	RAS-M16U2MUVG-E
Chladicí výkon	kW	2,70	3,70	4,50
Hladina akustického tlaku (níz./stř./vys.)	dB(A)	30/-/37	33/-/39	33/-/41
Topný výkon	kW	4,00	5,00	5,50
Hladina akustického tlaku (níz./stř./vys.)	dB(A)	30/-/37	32/-/39	32/-/41
Vzduchový výkon	m³/h	590/430	620/430	680/450
Rozměry (VxŠxH)	mm	256 x 575 x 575	256 x 575 x 575	256 x 575 x 575
Hmotnost	kg	15	15	15
Rozměry krycího panelu (V x Š x H)	mm	16 x 620 x 620	16 x 620 x 620	16 x 620 x 620
Hmotnost krycího panelu	kg	3	3	3

PŘÍSLUŠENSTVÍ	POPIS
RBC-UM21PG(W)-E	Panel pro kazetu SLIM 60 x 60
RBC-AXU31UM-E	Sada IR dálkový ovladač + přijímač (pro kazety 60x60 SLIM)
RB-RWS21-E	Kabelový komfortní ovladač s týdenním programem provozu

Příslušenství najdete na straně 29.

Mezistropní

- Nejnižší vestavná výška – pouhých 210 mm
- Nastavitelný externí statický tlak až 45 Pa
- Čerpadlo kondenzátu je součástí dodávky

VNITŘNÍ JEDNOTKA		RAS-M10U2DVG-E	RAS-M13U2DVG-E	RAS-M16U2DVG-E	RAS-M22U2DVG-E	RAS-M24U2DVG-E
Chladicí výkon	kW	2,70	3,70	4,50	6,00	7,00
Hladina akustického tlaku (níz./stř./vys.)	dB(A)	27/35	27/37	24/35	32/38	33/39
Topný výkon	kW	4,00	5,00	5,50	7,00	8,00
Hladina akustického tlaku (níz./stř./vys.)	dB(A)	27/35	27/37	25/35	32/38	33/39
Vzduchový výkon	m³/h	570	610	780	1000	1060
Externí statický tlak	Pa	10/20/ 35/45	10/20/ 35/45	10/20/ 35/45	10/20/ 35/45	10/20/ 35/45
Rozměry (VxŠxH)	mm	210 x 700 x 450	210 x 700 x 450	210 x 900 x 450	210 x 1100 x 450	210 x 1100 x 450
Hmotnost	kg	16	16	19	22	22

PŘÍSLUŠENSTVÍ	POPIS	VČETNĚ
Ovladač	IR dálkový ovladač je součástí balení	✔
RB-RWS21-E	Kabelový komfortní ovladač s týdenním programem provozu	

Příslušenství najdete na straně 29.

RAS MULTI-SPLIT: Venkovní jednotky

NEW

Multi-Split NEXT

- Nová generace Multi venkovních jednotek
- Možnost připojení až 5 vnitřních jednotek
- Energetická účinnost až A+++, v závislosti na kombinaci
- Podpora Energy Monitoringu pro SEIYA NEW, HAORI a SHORAI EDGE BLACK & WHITE

RAS-2M14G3AVG-E

RAS-2M18G3AVG-E
RAS-3M18G3AVG-E

RAS-3M26G3AVG-E*
RAS-4M27G3AVG-E*
RAS-5M34G3AVG-E*

			2+1 MULTI		3+1 MULTI		4+1 MULTI	5+1 MULTI
VENKOVNÍ JEDNOTKA			**RAS-2M14G3AVG-E**	**RAS-2M18G3AVG-E**	**RAS-3M18G3AVG-E**	**RAS-3M26G3AVG-E**	**RAS-4M27G3AVG-E**	**RAS-5M34G3AVG-E**
Chladicí výkon	kW	❄	4,00	5,20	5,20	7,00	8,00	10,00
Chladicí výkon (rozsah)	kW	❄	1,50 - 4,90	1,60 - 6,50	2,00 - 7,50	2,00 - 9,00	2,00 - 10,00	2,50 - 11,50
Příkon (min./jmen./max.)	kW	❄	0,85	1,20	1,00	1,75	1,90	2,60
Účinnost EER (jmenovitá)	W/W	❄	4,71	4,33	5,20	4,00	4,21	3,85
Účinnost SEER (sezonní)		❄	8,70	8,70	8,60	8,50	8,30	7,20
Energetická třída		❄	A+++	A+++	A+++	A+++	A++	A++
Provozní rozsah venkovních teplot	°C	❄	-10/+46	-10/+46	-10/+46	-10/+46	-10/+46	-10/+46
Topný výkon	kW	☀	4,40	5,60	6,80	8,70	9,00	12,00
Provozní rozsah venkovních teplot	°C	☀	-15/+24	-15/+24	-15/+24	-15/+24	-15/+24	-15/+24
Příkon (min./jmen./max.)	kW	☀	0,90	1,14	1,45	2,00	1,90	2,80
Účinnost COP	W/W	☀	4,89	4,91	4,69	4,35	4,74	4,29
Účinnost SCOP (sezonní)		☀	4,80	4,80	4,80	4,60	4,50	4,30
Energetická třída		☀	A++	A++	A++	A++	A++	A++
Topný výkon (rozsah)	kW	☀	1,00 - 5,20	1,30 - 8,20	1,90 - 8,30	2,00 - 11,50	2,00 - 12,00	2,20 - 14,20
Napájení	V/F+N/Hz		220-240/1/50	220-240/1/50	220-240/1/50	220-240/1/50	220-240/1/50	220-240/1/50
Doporučené jištění	A		16	16	16	20	20	20
Hladina akustického tlaku (níz./stř./vys.)	dB(A)	❄	49	48	48	50	50	54
Hladina akustického tlaku (níz./stř./vys.)	dB(A)	☀	52	50	52	52	52	54
Délka potrubí (max.)	m		30	30	50	70	70	80
Délka potrubí / vnitřní jednotka (min.)	m		-	-	-	-	-	-
Délka potrubí / vnitřní jednotka (max.)	m		20	20	25	25	25	25
Převýšení (max.)	m		10	10	10	15	15	15
Typ kompresoru			Twin-Rotary	Twin-Rotary	Twin-Rotary	Twin-Rotary	Twin-Rotary	Twin-Rotary
Chladivo			R32	R32	R32	R32	R32	R32
Náplň chladiva	kg		0,95	1,20	1,25	1,90	2,05	2,39
Rozměry (VxŠxH)	mm		550 x 780 x 290	630 x 800 x 300	630 x 800 x 300	890 x 900 x 320	890 x 900 x 320	890 x 900 x 320
Hmotnost	kg		35	43	44	72	72	78

* k dispozici od léta 2023

Multi-Split

RAS-2M14U2AVG-E
RAS-2M18U2AVG-E
RAS-3M18U2AVG-E

RAS-3M26U2AVG-E
RAS-4M27U2AVG-E
RAS-5M34U2AVG-E

			2+1 MULTI		3+1 MULTI		4+1 MULTI	5+1 MULTI
VENKOVNÍ JEDNOTKA			**RAS-2M14U2AVG-E**	**RAS-2M18U2AVG-E**	**RAS-3M18U2AVG-E**	**RAS-3M26U2AVG-E**	**RAS-4M27U2AVG-E**	**RAS-5M34U2AVG-E**
Chladicí výkon	kW	❄	4,00	5,20	5,20	7,50	8,00	10,00
Chladicí výkon (rozsah)	kW	❄	1,60 - 4,90	1,70 - 6,20	2,40 - 6,50	4,10 - 9,00	4,20 - 9,30	3,70 - 11,00
Příkon (min./jmen./max.)	kW	❄	0,92	1,34	1,17	2,00	2,29	2,98
Účinnost EER (jmenovitá)	W/W	❄	4,35	3,88	4,44	3,75	3,50	3,36
Účinnost SEER (sezonní)		❄	6,73	6,90	6,80	6,19	6,11	6,31
Energetická třída		❄	A++	A++	A++	A++	A++	A++
Provozní rozsah venkovních teplot	°C	❄	-10/+46	-10/+46	-10/+46	-10/+46	-10/+46	-10/+46
Topný výkon	kW	☀	4,40	5,60	6,80	9,00	9,00	12,00
Provozní rozsah venkovních teplot	°C	☀	-20/+24	-20/+24	-20/+24	-15/+24	-15/+24	-15/+24
Příkon (min./jmen./max.)	kW	☀	0,89	1,19	1,58	2,20	1,93	2,83
Účinnost COP	W/W	☀	4,94	4,71	4,30	4,09	4,67	4,24
Účinnost SCOP (sezonní)		☀	4,60	4,60	4,60	4,44	4,26	4,08
Energetická třída		☀	A++	A++	A++	A++	A++	A+
Topný výkon (rozsah)	kW	☀	1,30 - 5,20	1,30 - 7,50	1,90 - 8,00	2,00 - 11,20	2,90 - 11,70	2,70 - 14,00
Napájení	V/F+N/Hz		220-240/1/50	220-240/1/50	220-240/1/50	220-240/1/50	220-240/1/50	220-240/1/50
Doporučené jištění	A		16	16	16	20	20	20
Hladina akustického tlaku (níz./stř./vys.)	dB(A)	❄	45	47	47	48	48	52
Hladina akustického tlaku (níz./stř./vys.)	dB(A)	☀	46	50	50	49	49	55
Délka potrubí (max.)	m		30	30	50	70	70	80
Délka potrubí / vnitřní jednotka (min.)	m		2	2	2	3	3	3
Délka potrubí / vnitřní jednotka (max.)	m		20	20	25	25	25	25
Převýšení (max.)	m		10	10	10	15	15	15
Typ kompresoru			Twin-Rotary	Twin-Rotary	Twin-Rotary	Twin-Rotary	Twin-Rotary	Twin-Rotary
Chladivo			R32	R32	R32	R32	R32	R32
Náplň chladiva	kg		1,02	1,02	1,05	1,92	1,92	2,39
Rozměry (VxŠxH)	mm		630 x 800 x 300	630 x 800 x 300	630 x 800 x 300	890 x 900 x 320	890 x 900 x 320	890 x 900 x 320
Hmotnost	kg		43	45	46	72	72	78

MULTI-SPLIT: Tabulka kombinací

VENKOVNÍ JEDNOTKA	RAS-2M14U2AVG-E RAS-2M14G3AVG-E	RAS-2M18U2AVG-E RAS-2M18G3AVG-E	RAS-3M18U2AVG-E RAS-3M18G3AVG-E	RAS-3M26U2AVG-E RAS-3M26G3AVG-E
1 vnitřní jednotka *	07 10 13	07 10 13 16	07 10 13 16	07 10 13 16 18 22 24
2 vnitřní jednotky	10+07 10+10 13+07 13+10 13+13	07+07 10+07 10+10 13+07 13+10 13+13 16+07 16+10 16+13 16+16	07+07 10+07 10+10 13+07 13+10 13+13 16+07 16+10 16+13 16+16	07+07 10+07 10+10 13+07 13+10 13+13 16+07 16+10 16+13 16+16 18+07 18+10 18+13 18+16 18+18 22+07 22+10 22+13 22+16 22+18 24+07 24+10 24+13 24+16 24+18
3 vnitřní jednotky			07+07+07 10+07+07 10+10+07 10+10+10 13+07+07 13+10+07 13+10+10 13+13+07 13+13+10 16+07+07 16+10+10 16+13+07	07+07+07 10+07+07 10+10+07 10+10+10 13+07+07 13+10+07 13+10+10 13+13+07 13+13+10 13+13+13 16+07+07 16+10+07 16+10+10 16+13+07 16+13+10 16+13+13 16+16+07 16+16+10 16+16+13 16+16+16 18+07+07 18+10+07 18+10+10 18+13+07 18+13+10 18+13+13 18+16+07 18+16+10 18+16+13 18+16+16 22+07+07 22+10+07 22+10+10 22+13+07 22+13+10 22+13+13 22+16+07 22+16+10 22+16+13 22+16+16 24+07+07 24+10+07 24+10+10 24+13+07 24+13+10 24+13+13 24+16+07 24+16+10 24+16+13
4 vnitřní jednotky				
5 vnitřních jednotek				

* 1 jednotka pouze pro režim chlazení

RAS-4M27U2AVG-E RAS-4M27G3AVG-E	RAS-5M34U2AVG-E RAS-5M34G3AVG-E
07 10 13 16 18 22 24	07 10 13 16 18 22 24
07+07 10+07 10+10 13+07 13+10 13+13 16+07 16+10 16+13 16+16 18+07 18+10 18+13 18+16 18+18 22+07 22+10 22+13 22+16 22+18 24+07 24+10 24+13 24+16 24+18	07+07 10+07 10+10 13+07 13+10 13+13 16+07 16+10 16+13 16+16 18+07 18+10 18+13 18+16 18+18 22+07 22+10 22+13 22+16 22+18 22+22 24+07 24+10 24+13 24+16 24+18 24+22 24+24
07+07+07 10+07+07 10+10+07 10+10+10 13+07+07 13+10+07 13+10+10 13+13+07 13+13+10 13+13+13 16+07+07 16+10+07 16+10+10 16+13+07 16+13+10 16+13+13 16+16+07 16+16+10 16+16+13 16+16+16 18+07+07 18+10+07 18+10+10 18+13+07 18+13+10 18+13+13 18+16+07 18+16+10 18+16+13 18+16+16 18+18+07 18+18+10 18+18+13 22+07+07 22+10+07 22+10+10 22+13+07 22+13+10 22+13+13 22+16+07 22+16+10 22+16+13 22+16+16 22+18+07 22+18+10 22+18+13 24+07+07 24+10+07 24+10+10 24+13+07 24+13+10 24+13+13 24+16+07 24+16+10 24+16+13 24+18+07 24+18+10	07+07+07 10+07+07 10+10+07 10+10+10 13+07+07 13+10+07 13+10+10 13+13+07 13+13+10 13+13+13 16+07+07 16+10+07 16+10+10 16+13+07 16+13+10 16+13+13 16+16+07 16+16+10 16+16+13 16+16+16 18+07+07 18+10+07 18+10+10 18+13+07 18+13+10 18+13+13 18+16+07 18+16+10 18+16+13 18+18+07 18+18+10 18+18+13 22+07+07 22+10+07 22+10+10 22+13+07 22+13+10 22+13+13 22+16+07 22+16+10 22+16+13 22+18+07 22+18+10 22+18+13 22+22+07 22+22+10 24+07+07 24+10+07 24+10+10 24+13+07 24+13+10 24+13+13 24+16+07 24+16+10 24+16+13 24+18+07 24+18+10 24+18+13 24+22+07 24+22+10 24+24+07 24+24+10
07+07+07+07 10+07+07+07 10+10+07+07 10+10+10+07 10+10+10+10 13+07+07+07 13+10+07+07 13+10+10+07 13+10+10+10 13+13+07+07 13+13+10+07 13+13+10+10 13+13+13+07 13+13+13+10 13+13+13+13 16+07+07+07 16+10+07+07 16+10+10+07 16+10+10+10 16+13+07+07 16+13+10+07 16+13+10+10 16+13+13+07 16+13+13+10 16+13+13+13 16+16+07+07 16+16+10+07 16+16+10+10 16+16+13+07 18+07+07+07 18+10+07+07 18+10+10+07 18+10+10+10 18+13+07+07 18+13+10+07 18+13+10+10 18+13+13+07 18+13+13+10 18+16+07+07 18+16+10+07 18+16+10+10 18+16+13+07 18+18+07+07 18+18+10+07	07+07+07+07 10+07+07+07 10+10+07+07 10+10+10+07 10+10+10+10 13+07+07+07 13+10+07+07 13+10+10+07 13+10+10+10 13+13+07+07 13+13+10+07 13+13+10+10 13+13+13+07 13+13+13+10 13+13+13+13 13+16+13+13 16+07+07+07 16+10+07+07 16+10+10+07 16+10+10+10 16+13+07+07 16+13+10+07 16+13+10+10 16+13+13+07 16+13+13+10 16+16+13+07 16+16+13+10 18+07+07+07 18+10+07+07 18+10+10+07 18+10+10+10 18+13+07+07 18+13+10+07 18+13+10+10 18+13+13+07 18+13+13+10 18+16+07+07 18+16+10+07 18+16+10+10 18+16+13+07 18+16+13+10 18+16+13+13 18+18+07+07 18+18+10+07 18+18+10+10 16+13+13+13 16+16+07+07 16+16+10+07 16+16+10+10 16+16+13+07 16+16+13+10 18+07+07+07 18+10+07+07 18+10+10+07 18+10+10+10 18+13+07+07 18+13+10+07 18+13+10+10 18+13+13+07 18+13+13+10 18+16+07+07 18+16+10+07 18+16+10+10 18+16+13+07 18+16+13+10 18+16+13+13 18+18+07+07 18+18+10+07 18+18+10+10	18+18+13+07 18+18+13+10 18+18+13+13 22+07+07+07 22+10+07+07 22+10+10+07 22+10+10+10 22+13+07+07 22+13+10+07 22+13+10+10 22+13+13+07 22+13+13+10 22+13+13+13 22+16+07+07 22+16+10+07 22+16+10+10 22+16+13+07 22+16+13+10 22+16+13+13 22+18+07+07 22+18+10+07 22+18+10+10 22+18+13+07 22+18+13+10 22+18+13+13	24+07+07+07 24+10+07+07 24+10+10+07 24+10+10+10 24+13+07+07 24+13+10+07 24+13+10+10 24+13+13+07 24+13+13+10 24+13+13+13 24+16+07+07 24+16+10+07 24+16+10+10 24+16+13+07 24+16+13+10 24+16+13+13 24+18+07+07 24+18+10+07 24+18+10+10 24+18+13+07 24+18+13+10 24+18+13+13
	10+07+07+07+07 10+10+07+07+07 10+10+10+07+07 10+10+10+10+07 10+10+10+10+10 13+07+07+07+07 13+10+07+07+07 13+10+10+07+07 13+10+10+10+07 13+10+10+10+10 13+13+07+07+07 13+13+10+07+07 13+13+10+10+07 13+13+10+10+10 13+13+13+07+07 13+13+13+10+07 13+13+13+10+10 13+13+13+13+07 13+13+13+13+10 13+13+13+13+13 16+07+07+07+07	16+10+07+07+07 16+10+10+07+07 16+10+10+10+07 16+10+10+10+10 16+13+07+07+07 16+13+10+07+07 16+13+10+10+07 16+13+10+10+10 16+13+13+07+07 16+13+13+10+07 16+13+13+10+10 16+13+13+13+07 16+13+13+13+10 16+13+13+13+13 16+16+07+07+07 16+16+10+07+07 16+16+10+10+07 16+16+10+10+10 16+16+13+07+07 16+16+13+10+07 16+16+13+10+10	16+16+13+13+07 16+16+13+13+10 18+07+07+07+07 18+10+07+07+07 18+10+10+07+07 18+10+10+10+07 18+10+10+10+10 18+13+07+07+07 18+13+10+07+07 18+13+10+10+07 18+13+10+10+10 18+13+13+07+07 18+13+13+10+07 18+13+13+10+10 18+13+13+13+07 18+13+13+13+10 18+13+13+13+13 18+16+07+07+07 18+16+10+07+07 18+16+10+10+07 18+16+10+10+10 22+07+07+07+07 22+10+07+07+07	22+10+10+07+07 22+10+10+10+07 22+10+10+10+10 22+13+07+07+07 22+13+10+10+07 22+13+10+10+10 22+13+13+07+07 22+13+13+10+07 22+13+13+10+10 22+13+13+13+07 24+07+07+07+07 24+10+07+07+07 24+10+10+07+07 24+10+10+10+07 24+10+10+10+10 24+13+07+07+07 24+13+10+07+07 24+13+10+10+07 24+13+10+10+10 24+13+13+07+07 24+13+13+10+07 24+13+13+13+07

RAS VENKOVNÍ JEDNOTKY: Technické údaje

TYP	Délka potrubí (min.)	Délka potrubí (max.)	Předplněno do	Převýšení (max.)	Délka potrubí / vnitřní jednotka (max.)	Připojení – Ø sání	Připojení – Ø kapalina	Náplň chladiva	Doplnění chladiva dle délky rozvodů
	m	m	m	m	m	mm (palce)	mm (palce)	kg	g/m
SEIYA									
RAS-07E2AVG-E	2	15	15	15	-	9,5 (3/8)	6,3 (¼)	0,34	20
RAS-10E2AVG-E	2	15	15	15	-	9,5 (3/8)	6,3 (¼)	0,49	20
RAS-13E2AVG-E	2	15	15	15	-	9,5 (3/8)	6,3 (¼)	0,54	20
RAS-16E2AVG-E	2	20	15	15	-	12,7 (½)	6,3 (¼)	0,68	20
RAS-18E2AVG-E	2	20	15	15	-	12,7 (½)	6,3 (¼)	0,93	20
RAS-24E2AVG-E	2	20	15	15	-	12,7 (½)	6,3 (¼)	1,18	20
HAORI + SHORAI EDGE + CONSOLE									
RAS-07J2AVSG-E1	2	20	15	12	-	9,5 (3/8)	6,3 (¼)	0,55	20
RAS-10J2AVSG-E1	2	20	15	12	-	9,5 (3/8)	6,3 (¼)	0,55	20
RAS-13J2AVSG-E1	2	20	15	12	-	9,5 (3/8)	6,3 (¼)	0,80	20
RAS-16J2AVSG-E1	2	20	15	12	-	12,7 (½)	6,3 (¼)	0,80	20
RAS-18J2AVSG-E1	2	20	15	12	-	12,7 (½)	6,3 (¼)	1,10	20
RAS-22J2AVSG-E1	2	20	15	12	-	12,7 (½)	6,3 (¼)	1,10	20
RAS-24J2AVSG-E1	2	25	15	15	-	12,7 (½)	6,3 (¼)	1,14	20
DAISEIKAI 9									
RAS-10PAVPG-E	2	25	15	12	-	9,5 (3/8)	6,3 (¼)	1,00	20
RAS-13PAVPG-E	2	25	15	12	-	9,5 (3/8)	6,3 (¼)	1,00	20
RAS-16PAVPG-E	2	25	15	12	-	12,7 (½)	6,3 (¼)	1,00	20
MULTI-SPLIT									
RAS-2M14U2AVG-E	2	30	30	10	20	2x 9,5 (3/8)	2x 6,3 (¼)	1,02	20
RAS-2M18U2AVG-E	2	30	30	10	20	2x 9,5 (3/8)	2x 6,3 (¼)	1,02	20
RAS-3M18U2AVG-E	2	50	50	10	25	2x 9,5 (3/8), 1x 12,7 (½)	3x 6,3 (¼)	1,05	20
RAS-3M26U2AVG-E	3	70	40	15	25	1x 9,5 (3/8), 2x 12,7 (½)	3x 6,3 (¼)	1,92	20
RAS-4M27U2AVG-E	3	70	40	15	25	2x 9,5 (3/8), 2x 12,7 (½)	4x 6,3 (¼)	1,92	20
RAS-5M34U2AVG-E	3	80	40	15	25	3x 9,5 (3/8), 2x 12,7 (½)	5x 6,3 (¼)	2,39	20
MULTI-SPLIT NEXT									
RAS-2M14G3AVG-E	2	30	30	10	20	2x 9,5 (3/8)	2x 6,3 (¼)	0,95	20
RAS-2M18G3AVG-E	2	30	30	10	20	2x 9,5 (3/8)	2x 6,3 (¼)	1,20	20
RAS-3M18G3AVG-E	2	50	50	10	25	2x 9,5 (3/8), 1x 12,7 (½)	3x 6,3 (¼)	1,25	20
RAS-3M26G3AVG-E	2	70	40	15	25	1x 9,5 (3/8), 2x 12,7 (½)	3x 6,3 (¼)	1,90	20
RAS-4M27G3AVG-E	3	70	40	15	25	2x 9,5 (3/8), 2x 12,7 (½)	4x 6,3 (¼)	2,05	20
RAS-5M34G3AVG-E	3	80	40	15	25	3x 9,5 (3/8), 2x 12,7 (½)	5x 6,3 (¼)	2,39	20

Příkon / Proudový odběr / Jištění

TYP	Příkon (max.)	Příkon (jmen.)	Příkon (min./jmen./max.)	Příkon (min./jmen./max.)	Doporučené jištění	Napájení	Doporučený typ přívodu	Komunikační vedení
	A	A	kW ❄	kW ☀	A	V/F+N/Hz		
SEIYA								
RAS-07E2AVG-E	5,40	3,30	0,20/0,53/0,83	0,16/0,64/0,94	10	220-240/1/50	H07RN-F 3G1,5	H07RN-F 4G1,5
RAS-10E2AVG-E	7,20	4,30	0,20/0,70/1,00	0,18/0,86/1,11	10	220-240/1/50	H07RN-F 3G1,5	H07RN-F 4G1,5
RAS-13E2AVG-E	7,40	5,38	0,25/1,10/1,25	0,18/0,92/1,25	10	220-240/1/50	H07RN-F 3G1,5	H07RN-F 4G1,5
RAS-16E2AVG-E	9,00	6,34	0,34/1,27/1,60	0,24/1,34/1,70	10	220-240/1/50	H07RN-F 3G1,5	H07RN-F 4G1,5
RAS-18E2AVG-E	9,25	-	0,34/1,50/1,80	0,26/1,50/1,80	16	220-240/1/50	H07RN-F 3G1,5	H07RN-F 4G1,5
RAS-24E2AVG-E	-	-	0,41/2,25/2,60	0,29/2,10/2,55	16	220-240/1/50	H07RN-F 3G1,5	H07RN-F 4G1,5
HAORI + SHORAI EDGE + CONSOLE								
RAS-07J2AVSG-E1	4,50	-	0,19/0,39/0,67	0,16/0,50/0,80	10	220-240/1/50	H07RN-F 3G1,5	H07RN-F 4G1,5
RAS-10J2AVSG-E1	6,75	2,45	0,19/0,54/0,79	0,16/0,70/1,23	10	220-240/1/50	H07RN-F 3G1,5	H07RN-F 4G1,5
RAS-13J2AVSG-E1	7,50	3,89	0,25/0,90/1,12	0,20/1,08/1,55	10	220-240/1/50	H07RN-F 3G1,5	H07RN-F 4G1,5
RAS-16J2AVSG-E1	9,50	5,61	0,34/1,35/1,72	0,24/1,52/1,90	10	220-240/1/50	H07RN-F 3G1,5	H07RN-F 4G1,5
RAS-18J2AVSG-E1	9,50	-	0,35/1,42/2,00	0,25/1,59/1,75	16	220-240/1/50	H07RN-F 3G1,5	H07RN-F 4G1,5
RAS-22J2AVSG-E1	10,50	-	0,36/1,99/2,20	0,26/1,88/2,10	16	220-240/1/50	H07RN-F 3G1,5	H07RN-F 4G1,5
RAS-24J2AVSG-E1	12,50	-	0,38/2,25/2,55	0,29/2,35/2,75	16	220-240/1/50	H07RN-F 3G2,5	H07RN-F 4G1,5
DAISEIKAI 9								
RAS-10PAVPG-E	8,50	3,12	0,15/0,45/0,82	0,15/0,60/1,55	10	220-240/1/50	H07RN-F 3G1,5	H07RN-F 4G1,5
RAS-13PAVPG-E	9,95	3,39	0,18/0,75/1,00	0,17/0,80/2,00	10	220-240/1/50	H07RN-F 3G1,5	H07RN-F 4G1,5
RAS-16PAVPG-E	10,45	5,63	0,18/1,08/1,38	0,17/1,37/2,05	16	220-240/1/50	H07RN-F 3G2,5	H07RN-F 4G1,5
MULTI-SPLIT								
RAS-2M14U2AVG-E	4,55	4,35	0,92	0,89	16	220-240/1/50	H07RN-F 3G2,5	H07RN-F 4G1,5
RAS-2M18U2AVG-E	6,43	6,15	1,34	1,19	16	220-240/1/50	H07RN-F 3G2,5	H07RN-F 4G1,5
RAS-3M18U2AVG-E	7,54	7,22	1,17	1,58	16	220-240/1/50	H07RN-F 3G2,5	H07RN-F 4G1,5
RAS-3M26U2AVG-E	10,53	10,07	2,00	2,20	20	220-240/1/50	H07RN-F 3G2,5	H07RN-F 4G1,5
RAS-4M27U2AVG-E	10,94	10,46	2,29	1,93	20	220-240/1/50	H07RN-F 3G2,5	H07RN-F 4G1,5
RAS-5M34U2AVG-E	14,26	13,65	2,98	2,83	20	220-240/1/50	H07RN-F 3G2,5	H07RN-F 4G1,5
MULTI-SPLIT NEXT								
RAS-2M14G3AVG-E	10,50	-	0,85	0,90	16	220-240/1/50	H07RN-F 3G2,5	H07RN-F 4G1,5
RAS-2M18G3AVG-E	11,50	-	1,20	1,14	16	220-240/1/50	H07RN-F 3G2,5	H07RN-F 4G1,5
RAS-3M18G3AVG-E	11,90	-	1,00	1,45	16	220-240/1/50	H07RN-F 3G2,5	H07RN-F 4G1,5
RAS-3M26G3AVG-E	-	-	1,75	2,00	20	220-240/1/50	H07RN-F 3G2,5	H07RN-F 4G1,5
RAS-4M27G3AVG-E	-	-	1,90	1,90	20	220-240/1/50	H07RN-F 3G2,5	H07RN-F 4G1,5
RAS-5M34G3AVG-E	-	-	2,60	2,80	20	220-240/1/50	H07RN-F 3G2,5	H07RN-F 4G1,5

Akustický výkon / Akustický tlak

TYP	Hladina akustického výkonu	Hladina akustického výkonu	Hladina akustického tlaku (níz./stř./vys.)	Hladina akustického tlaku (níz./stř./vys.)
	dB(A) ❄	dB(A) ☀	dB(A) ❄	dB(A) ☀
SEIYA				
RAS-07E2AVG-E	60	62	--/--/47	--/--/49
RAS-10E2AVG-E	60	62	--/--/47	--/--/49
RAS-13E2AVG-E	61	62	--/--/48	--/--/49
RAS-16E2AVG-E	63	64	--/--/50	--/--/51
RAS-18E2AVG-E	63	64	--/--/50	--/--/51
RAS-24E2AVG-E	67	67	--/--/54	--/--/54
HAORI + SHORAI EDGE + CONSOLE				
RAS-07J2AVSG-E1	57	59	36/43/44	38/44/46
RAS-10J2AVSG-E1	57	59	37/43/44	39/45/46
RAS-13J2AVSG-E1	59	61	39/45/46	43/46/48
RAS-16J2AVSG-E1	61	63	40/47/48	43/49/50
RAS-18J2AVSG-E1	61	63	42/47/48	44/49/50
RAS-22J2AVSG-E1	62	64	43/48/49	46/50/51
RAS-24J2AVSG-E1	63	65	43/49/50	46/52/52
DAISEIKAI 9				
RAS-10PAVPG-E	61	62	46	47
RAS-13PAVPG-E	63	65	48	50
RAS-16PAVPG-E	64	65	49	50
MULTI-SPLIT				
RAS-2M14U2AVG-E	58	59	45	46
RAS-2M18U2AVG-E	60	63	47	50
RAS-3M18U2AVG-E	60	63	47	50
RAS-3M26U2AVG-E	63	64	48	49
RAS-4M27U2AVG-E	63	64	48	49
RAS-5M34U2AVG-E	66	68	52	55
MULTI-SPLIT NEXT				
RAS-2M14G3AVG-E	59	65	49	52
RAS-2M18G3AVG-E	61	63	48	50
RAS-3M18G3AVG-E	61	65	48	52
RAS-3M26G3AVG-E	63	65	50	52
RAS-4M27G3AVG-E	63	62	50	52
RAS-5M34G3AVG-E	67	67	54	54

Ubytovací kontejner Bundesheer Ferlach, Gebrüder Tertsche KG

Weinzeit Chalets Gamlitz, Cool Company (chlazení – klimatizace – gastronomie)

RAS Příslušenství

works with the Google Assistant | WORKS WITH amazon alexa

Nástěnné

PŘÍSLUŠENSTVÍ	POPIS
818F0023	Filtrační pásky s aktivním uhlíkem a extraktem katechin
818F0036	IAQ filtrační systém s přírodními enzymy
818F0072	Filtrační pásky Ultra Fresh
RB-RXS33-E	Komfortní dálkový IR ovladač vč. týdenního programu provozu a funkce temperování prostoru 8 °C, možnost propojení kabelem
RB-RXS34-E	Designový IR dálkový ovladač HAORI, černý, s magnetickým držákem
RB-N105S-G	WIFI Interface bez kabelu – řízení přes app TOSHIBA Home AC Control / Seiya, Shorai Edge, Daiseikai 9
RB-N106S-G	WIFI Interface s kabelem – řízení přes app TOSHIBA Home AC Control / Seiya, parapetní jednotky
TCB-IFCB5-PE	Modul pro externí řízení ON/OFF (beznapěťový, okenní kontakt)
TCB-PX100-PE	Box pro modul externího ON/OFF (okenního kontaktu) pro nástěnné jednotky

Parapetní (Console)

PŘÍSLUŠENSTVÍ	POPIS
818F0023	Filtrační pásky s aktivním uhlíkem a extraktem katechin
818F0036	IAQ filtrační systém s přírodními enzymy
RB-I301-E	Senzor úniku chladiva pro modely parapetní jednotky J2FVG-E
RB-RXS33-E	Komfortní dálkový IR ovladač vč. týdenního programu provozu a funkce temperování prostoru 8 °C, možnost propojení kabelem
RB-N106S-G	WIFI Interface s kabelem – řízení přes app TOSHIBA Home AC Control / Seiya, parapetní jednotky
TCB-IFCB5-PE	Modul pro externí řízení ON/OFF (beznapěťový, okenní kontakt)
TCB-PX100-PE	Box pro modul externího ON/OFF (okenního kontaktu) pro nástěnné jednotky

Kazetové 60x60 SLIM jednotky

PŘÍSLUŠENSTVÍ	POPIS
RBC-UM21PG(W)-E	Panel pro kazetu SLIM 60 x 60
RB-RWS21-E	Kabelový komfortní ovladač s týdenním programem provozu
RBC-AXU31UM-E	Sada IR dálkový ovladač + přijímač (pro kazety 60x60 SLIM)
TCB-SIR41UM-E	Senzor pohybu - Kit pro vestavbu do rohu kazetové jednotky 60x60 SLIM
AP-IR-WIFI-1	WiFi modul pro ovládání všech hlavních funkcí vnitřní jednotky přes aplikaci a smartphone (iOS / Android)
TCB-FF101URE2	Příruba pro přívod čerstvého vzduchu Ø 100 mm
TCB-IFCB5-PE	Modul pro externí řízení ON/OFF (beznapěťový, okenní kontakt)

Mezistropní

PŘÍSLUŠENSTVÍ	POPIS
RB-RWS21-E	Kabelový komfortní ovladač s týdenním programem provozu
AP-IR-WIFI-1	WiFi modul pro ovládání všech hlavních funkcí vnitřní jednotky přes aplikaci a smartphone (iOS / Android)
TCB-DUCEX10M	Prodlužovací kabel mezi IR přijímač a vnitřní mezistropní jednotku, délka 10 m
TCB-DUC-AF1	Vzduchový filtr pro modely velikosti 10 + 13
TCB-DUC-AF2	Vzduchový filtr pro model velikosti 16
TCB-DUC-AF3	Vzduchový filtr pro modely velikosti 22 + 24
TCB-IFCB5-PE	Modul pro externí řízení ON/OFF (beznapěťový, okenní kontakt)

RAS – Možnosti ovládání a řízení

	TYP / POPIS
	RB-RXS33-E Komfortní dálkový IR ovladač vč. týdenního programu provozu a funkce temperování prostoru 8 °C, možnost propojení kabelem • Pro Single Split 1:1 + Multi Split • Komfortní funkce: Týdenní program provozu, temperování prostoru na 8 °C, POWER SELECT (volba výkonu), One-Touch, ECO Mode (úsporný režim), Comfort Sleep (klidný spánek), HI-POWER, možnost připojení kabelem u vybraných modelů
	RB-RXS34-E Designový IR dálkový ovladač HAORI, černý, s magnetickým držákem
	RB-RWS21-E Kabelový komfortní ovladač s týdenním programem provozu • Velký podsvícený displej • Pro RAS kazetové jednotky a RAS mezistropní jednotky • Funkce: Týdenní program provozu, QUIET Mode (Tichý režim), Eco Mode (Úsporný režim), HI-POWER funkce
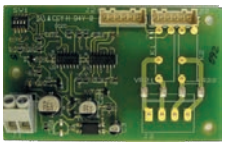	**TCB-IFCB5-PE** Modul pro externí řízení ON/OFF (beznapěťový, okenní kontakt) • Ovládání pomocí beznapěťového kontaktu, např. okenním kontaktem nebo pomocí relé. • Funkce vzdáleného zapnutí/vypnutí a řízení provozu **TCB-PX100-PE** Box pro modul externího ON/OFF (okenního kontaktu) pro nástěnné jednotky
	RBC-Combi Control Modul pro řízení hlavních funkcí pomocí SMS nebo aplikace (vyžaduje vlastní SIM kartu) • Ovládání hlavních funkcí, např. vypnutí/zapnutí, režim provozu (Mode), požadovaná teplota, rychlost ventilátoru; alarm při výpadku proudu nebo příliš vysoké/nízké teplotě • Kompatibilní se všemi vnitřními jednotkami, které jsou vybaveny standardním IR dálkovým ovladačem • Aplikace pro iOS nebo Android ke stažení zdarma
	AP-IR-WIFI-1 WiFi modul pro ovládání všech hlavních funkcí vnitřní jednotky přes aplikaci a smartphone (iOS / Android) • Možnost aktivace alarmu při překročení teploty nebo vlhkosti • Kompatibilní se všemi vnitřními jednotkami s IR dálkovým ovladačem (přijímačem) (RAS / RAV / VRF) • Podmínkou funkce je WiFi síť s přístupem na internet • Aplikace pro iOS nebo Android ke stažení zdarma • Není skladovou položkou – dodací termín na vyžádání • Pouze pro kazetové a mezistropní jednotky
	RB-N105S-G WIFI Interface bez kabelu – řízení přes app TOSHIBA Home AC Control / Seiya, Shorai Edge, Daiseikai 9 • Podmínkou funkce je WiFi síť s přístupem na internet • Řešení přes TOSHIBA Cloud; bezplatné stažení a provoz aplikace pro iOS nebo Android • Voice Control via Google Assistant/Amazon Alexa
	RB-N106S-G WIFI Interface s kabelem – řízení přes app TOSHIBA Home AC Control / Seiya, parapetní jednotky • Podmínkou funkce je WiFi síť s přístupem na internet • Originál TOSHIBA Cloud; bezplatné stažení a provoz aplikace pro iOS nebo Android • Voice Control via Google Assistant/Amazon Alexa
	TCB-SSRL011UUP-E Rozhraní pro integraci vnitřních jednotek RAS do centrálních řídících jednotek a systémů BMS. • Pro připojení vnitřní jednotky RAS 1:1 k řídicímu systému VRF • Řízení standardních funkcí vnitřních jednotek pomocí aktuálních BMS / centrálních řídících jednotek • Řízení všech funkcí vnitřních jednotek pomocí BMS / centrálních řídících jednotek od výroby 08.22 • Kompatibilita se systémovou sběrnicí TCC- a TU2C-Link (Uh nebo U3/U4) • Kompatibní s vnitřními jednotkami SEIYA, HAORI, SHORAI, DAISEIKAI9, CONSOLE (UART)

NEW

ÚSPORNÉ TOPENÍ TEPELNÝM ČERPADLEM VZDUCH-VODA

ESTIA – TEPELNÁ ČERPADLA VZDUCH-VODA

- Nízké investiční, instalační a provozní náklady
- Spolehlivé topení až do venkovní teploty -25°C

VENKOVNÍ JEDNOTKY **Compact / Standard & HI POWER**	Venkovní jednotka pomocí kompresoru a tepelného výměníku získává tepelnou energii z venkovního vzduchu; tu pak předává do vnitřní jednotky – Hydroboxu.	Strany 44 – 49
HYDROBOX **Compact / Standard & HI POWER**	Hydrobox umístěný uvnitř objektu předává teplo z chladiva přes deskový výměník do topného systému. Řídí provoz celého topného systému.	Strana 50
ALL-IN-ONE VNITŘNÍ JEDNOTKA	Vnitřní jednotka All-In-One je kombinací hydroboxu a zásobníku teplé vody – na pohled krásná a s minimálním půdorysem.	Strana 51
DÁLKOVÝ OVLADAČ	Základní ovladač je umístěný přímo na těle hydroboxu (tj. vnitřní jednotky). Umožňuje přehledně a jednoduše řídit a kontrolovat veškeré funkce zařízení. Další možností je přiobjednat druhý ovladač, který lze použít jako další plnohodnotný ovladač kdekoli v objektu nebo jako pokojový termostat v referenční místnosti.	Strana 52
ZÁSOBNÍK TUV	Jedná se o zásobník teplé vody, kde dochází k jejímu nepřímému ohřevu. Zásobník, vyrobený z nerezové oceli a opatřený kvalitní izolací, zaručuje minimální tepelné ztráty, vysokou účinnost a dlouhou životnost.	Strana 51

ESTIA

ESTIA 4 kW Hydrobox / Splity 1:1

- Sada se skládá z venkovní jednotky R32 a Hydroboxu Compact
- Třída energetické účinnosti A+++ v režimu topení
- Teplota na výstupu až +55°C
- Režim topení do -20°C
- Komfortní ovládání, volitelně přes WiFi, Modbus, KNX nebo signál 0 – 10 V

			Hydrobox Compact
			1fázové
VENKOVNÍ JEDNOTKA			**HWT-401HW-E**
Topný výkon @ A+7/W+35 (jmen.)	kW	☀	4,00
Chladicí výkon @ A+35/W+7 (jmen.)	kW	❄	4,00
Topný výkon @A+7/W+35 (rozsah)	kW	☀	0,79 - 7,25
Hladina akustického výkonu	dB(A)	☀	59
Hladina akustického výkonu	dB(A)	❄	60
Hladina akustického výkonu (noční provoz)	dB(A)	☀	54
Účinnost COP @ A+7/W+35 (jmen.)	W/W	☀	5,20
Účinnost EER @ A+35/W+7 (jmen.)	W/W	❄	3,45
Energetická třída		☀	A+++
JAZ			4,30
Provozní rozsah venkovních teplot	°C	☀	-25 / +25
Provozní rozsah venkovních teplot	°C	❄	+10 / +43
Napájení venkovní jednotky	V/F+N/Hz		220-230/1/50
Doporučené jištění	A		16
Chladivo			R32
Rozměry (VxŠxH)	mm		630 x 800 x 300

VNITŘNÍ JEDNOTKA			**HWT-601XWHM3W-E**	**HWT-601XWHT6W-E**
Teplota na výstupu (rozsah)	°C	☀	20/55	20/55
Teplota na výstupu (rozsah)	°C	❄	7/25	7/25
Přídavné topení, výkon	kW		3	6
Průtok vody (min.)	m³/h		0,66	0,66
Oběhové čerpadlo, výtlačná výška (max.)	m		7,2	7,2
Hladina akustického výkonu	dB(A)	☀	40	40
Hladina akustického výkonu	dB(A)	❄	40	40
Rozměry (VxŠxH)	mm		720 x 450 x 235	720 x 450 x 235

ESTIA 4 kW AIO / Splity 1:1

- Sada se skládá z venkovní jednotky R32 a vnitřní jednotky All-in-One
- Třída energetické účinnosti A+++ v režimu topení
- Teplota na výstupu až +55°C
- Režim topení do -20°C
- Komfortní ovládání, volitelně přes WiFi, Modbus, KNX nebo signál 0 – 10 V

			All-in-One
			1fázové
VENKOVNÍ JEDNOTKA			**HWT-401HW-E**
Topný výkon @ A+7/W+35 (jmen.)	kW	☀	4,00
Chladicí výkon @ A+35/W+7 (jmen.)	kW	❄	4,00
Topný výkon @A+7/W+35 (rozsah)	kW	☀	0,79 - 7,25
Hladina akustického výkonu	dB(A)	☀ / ❄	59 / 60
Hladina akustického výkonu (noční provoz)	dB(A)	☀	54
Účinnost COP @ A+7/W+35 (jmen.)	W/W	☀	5,20
Účinnost EER @ A+35/W+7 (jmen.)	W/W	❄	3,45
Energetická třída		☀	A+++
JAZ			4,30
Provozní rozsah venkovních teplot	°C	☀	-25 / +25
Provozní rozsah venkovních teplot	°C	❄	+10 / +43
Napájení venkovní jednotky	V/F+N/Hz		220-230/1/50
Doporučené jištění	A		16
Chladivo			R32
Rozměry (VxŠxH)	mm		630 x 800 x 300

			1 zóna	
VNITŘNÍ JEDNOTKA			**HWT-602S21SM3W-E**	**HWT-602S21ST6W-E**
Objem nádrže	l		210	210
Teplota na výstupu (rozsah)	°C	☀	20/55	20/55
Teplota na výstupu (rozsah)	°C	❄	7/25	7/25
Přídavné topení, výkon	kW		3	6
Průtok vody (min.)	m³/h		0,66	0,66
Oběhové čerpadlo, výtlačná výška (max.)	m		7,2	7,2
Hladina akustického výkonu	dB(A)	☀ / ❄	40 / 40	40 / 40
Rozměry (VxŠxH)	mm		1700 x 595 x 670	1700 x 595 x 670

ESTIA 6 kW Hydrobox / Splity 1:1

- Sada se skládá z venkovní jednotky R32 a Hydroboxu Compact
- Třída energetické účinnosti A+++ v režimu topení
- Teplota na výstupu až +55°C
- Režim topení do -20°C
- Komfortní ovládání, volitelně přes WiFi, Modbus, KNX nebo signál 0 – 10 V

			Hydrobox Compact
			1fázové
VENKOVNÍ JEDNOTKA			**HWT-601HW-E**
Topný výkon @ A+7/W+35 (jmen.)	kW	☀	6,00
Chladicí výkon @ A+35/W+7 (jmen.)	kW	❄	5,00
Topný výkon @A+7/W+35 (rozsah)	kW	☀	0,80 - 7,25
Hladina akustického výkonu	dB(A)	☀ / ❄	62 / 61
Hladina akustického výkonu (noční provoz)	dB(A)	☀	58
Účinnost COP @ A+7/W+35 (jmen.)	W/W	☀	4,80
Účinnost EER @ A+35/W+7 (jmen.)	W/W	❄	3,30
Energetická třída		☀	A+++
JAZ			4,30
Provozní rozsah venkovních teplot	°C	☀	-25 / +25
Provozní rozsah venkovních teplot	°C	❄	+10 / +43
Napájení venkovní jednotky	V/F+N/Hz		220-230/1/50
Doporučené jištění	A		16
Chladivo			R32
Rozměry (VxŠxH)	mm		630 x 800 x 300

VNITŘNÍ JEDNOTKA			**HWT-601XWHM3W-E**	**HWT-601XWHT6W-E**
Teplota na výstupu (rozsah)	°C	☀	20/55	20/55
Teplota na výstupu (rozsah)	°C	❄	7/25	7/25
Přídavné topení, výkon	kW		3	6
Průtok vody (min.)	m³/h		0,66	0,66
Oběhové čerpadlo, výtlačná výška (max.)	m		7,2	7,2
Hladina akustického výkonu	dB(A)	☀ / ❄	40 / 40	40 / 40
Rozměry (VxŠxH)	mm		725 x 450 x 235	725 x 450 x 235

ESTIA 6 kW AIO / Splity 1:1

- Sada se skládá z venkovní jednotky R32 a vnitřní jednotky All-in-One
- Třída energetické účinnosti A+++ v režimu topení
- Teplota na výstupu až +55°C
- Režim topení do -20°C
- Komfortní ovládání, volitelně přes WiFi, Modbus, KNX nebo signál 0 – 10 V

			All-in-One
			1fázové
VENKOVNÍ JEDNOTKA			**HWT-601HW-E**
Topný výkon @ A+7/W+35 (jmen.)	kW	☀	6,00
Chladicí výkon @ A+35/W+7 (jmen.)	kW	❄	5,00
Topný výkon @A+7/W+35 (rozsah)	kW	☀	0,80 - 7,25
Hladina akustického výkonu	dB(A)	☀ / ❄	62 / 61
Hladina akustického výkonu (noční provoz)	dB(A)	☀	58
Účinnost COP @ A+7/W+35 (jmen.)	W/W	☀	4,80
Účinnost EER @ A+35/W+7 (jmen.)	W/W	❄	3,30
Energetická třída		☀	A+++
JAZ			4,30
Provozní rozsah venkovních teplot	°C	☀	-25 / +25
Provozní rozsah venkovních teplot	°C	❄	+10 / +43
Napájení venkovní jednotky	V/F+N/Hz		220-230/1/50
Doporučené jištění	A		16
Chladivo			R32
Rozměry (VxŠxH)	mm		630 x 800 x 300

			1 zóna	
VNITŘNÍ JEDNOTKA			**HWT-602S21SM3W-E**	**HWT-602S21ST6W-E**
Objem nádrže	l		210	210
Teplota na výstupu (rozsah)	°C	☀	20/55	20/55
Teplota na výstupu (rozsah)	°C	❄	7/25	7/25
Přídavné topení, výkon	kW		3	6
Průtok vody (min.)	m³/h		0,66	0,66
Oběhové čerpadlo, výtlačná výška (max.)	m		7,2	7,2
Hladina akustického výkonu	dB(A)	☀ / ❄	40 / 40	40 / 40
Rozměry (VxŠxH)	mm		1700 x 595 x 670	1700 x 595 x 670

ESTIA 8 kW Hydrobox / Splity 1:1

- Sada se skládá z venkovní jednotky R32 a Hydroboxu Compact
- Třída energetické účinnosti A+++ v režimu topení
- Teplota na výstupu až +65°C
- Režim topení do -25°C
- Komfortní ovládání, volitelně přes WiFi, Modbus, KNX nebo signál 0 – 10 V

			Hydrobox Compact	Hydrobox Compact
			1fázové	3fázové
VENKOVNÍ JEDNOTKA			**HWT-801HW-E**	**HWT-801H8W-E**
Topný výkon @ A+7/W+35 (jmen.)	kW	☀	8,00	8,00
Chladicí výkon @ A+35/W+7 (jmen.)	kW	❄	6,00	6,00
Topný výkon @A+7/W+35 (rozsah)	kW	☀	1,01 - 11,90	-
Hladina akustického výkonu	dB(A)	☀ / ❄	63 / 62	61 / 61
Hladina akustického výkonu (noční provoz)	dB(A)	☀	58	-
Účinnost COP @ A+7/W+35 (jmen.)	W/W	☀	5,19	5,06
Účinnost EER @ A+35/W+7 (jmen.)	W/W	❄	3,20	2,87
Energetická třída		☀	A+++	A+++
JAZ			4,40	-
Provozní rozsah venkovních teplot	°C	☀	-25 / +25	-25 / +25
Provozní rozsah venkovních teplot	°C	❄	+10 / +43	+10 / +43
Napájení venkovní jednotky	V/F+N/Hz		220-230/1/50	380-415/3+N/50
Doporučené jištění	A		20	-
Chladivo			R32	R32
Rozměry (VxŠxH)	mm		1050 x 1010 x 370	1050 x 1010 x 370

VNITŘNÍ JEDNOTKA			**HWT-1101XWHT6W-E**	**HWT-1101XWHT9W-E**	**HWT-1101XWHT6W-E**	**HWT-1101XWHT9W-E**
Teplota na výstupu (rozsah)	°C	☀	20/65	20/65	20/65	20/65
Teplota na výstupu (rozsah)	°C	❄	7/25	7/25	7/25	7/25
Přídavné topení, výkon	kW		6	9	6	9
Průtok vody (min.)	m³/h		0,78	0,78	0,78	0,78
Oběhové čerpadlo, výtlačná výška (max.)	m		7,2	7,2	7,2	7,2
Hladina akustického výkonu	dB(A)	☀ / ❄	40 / 40	40 / 40	40 / 40	40 / 40
Rozměry (VxŠxH)	mm		720 x 450 x 235	720 x 450 x 235	725 x 450 x 235	725 x 450 x 235

ESTIA 8 kW AIO / Splity 1:1

- Sada se skládá z venkovní jednotky R32 a vnitřní jednotky All-in-One
- Třída energetické účinnosti A+++ v režimu topení
- Teplota na výstupu až +65°C
- Režim topení do -25°C
- Komfortní ovládání, volitelně přes WiFi, Modbus, KNX nebo signál 0 – 10 V

			All-in-One	All-in-One
			1fázové	3fázové
VENKOVNÍ JEDNOTKA			**HWT-801HW-E**	**HWT-801H8W-E**
Topný výkon @ A+7/W+35 (jmen.)	kW	☀	8,00	8,00
Chladicí výkon @ A+35/W+7 (jmen.)	kW	❄	-	6,00
Topný výkon @A+7/W+35 (rozsah)	kW	☀	1,01 - 11,90	-
Hladina akustického výkonu	dB(A)	☀ / ❄	63 / 62	61 / 61
Hladina akustického výkonu (noční provoz)	dB(A)	☀	58	-
Účinnost COP @ A+7/W+35 (jmen.)	W/W	☀	-	5,06
Účinnost EER @ A+35/W+7 (jmen.)	W/W	❄	-	2,87
Energetická třída		☀	A+++	A+++
JAZ			-	-
Provozní rozsah venkovních teplot	°C	☀	-25 / +25	-25 / +25
Provozní rozsah venkovních teplot	°C	❄	+10 / +43	+10 / +43
Napájení venkovní jednotky	V/F+N/Hz		220-230/1/50	380-415/3+N/50
Doporučené jištění	A		20	-
Chladivo			R32	R32
Rozměry (VxŠxH)	mm		1050 x 1010 x 370	1050 x 1010 x 370

			1 zóna	2 zóny	1 zóna	2 zóny
VNITŘNÍ JEDNOTKA			**HWT-1102S21ST9W-E**	**HWT-1102S21MT9W-E**	**HWT-1102S21ST9W-E**	**HWT-1102S21MT9W-E**
Objem nádrže	l		210	210	210	210
Teplota na výstupu (rozsah)	°C	☀	20/65	20/65	20/65	20/65
Teplota na výstupu (rozsah)	°C	❄	7/25	7/25	7/25	7/25
Přídavné topení, výkon	kW		9	9	9	9
Průtok vody (min.)	m³/h		0,78	0,78	0,78	0,78
Oběhové čerpadlo, výtlačná výška (max.)	m		7,2	7,2	7,2	7,2
Hladina akustického výkonu	dB(A)	☀ / ❄	40 / 40	45 / 45	40 / 40	45 / 45
Rozměry (VxŠxH)	mm		1700 x 595 x 670	1700 x 595 x 670	1700 x 595 x 670	1700 x 595 x 670

ESTIA 11 kW
Hydrobox / Splity 1:1

- Sada se skládá z venkovní jednotky R32 a Hydroboxu Compact, nebo setu R410A Standard nebo Hi Power
- Třída energetické účinnosti A+++ v režimu topení (Compact), A++ (Standard & Hi Power)
- Teplota na výstupu až +65°C (Compact), +55°C (Standard), +60°C (Hi Power)
- Režim topení do -25°C (Compact & Hi Power), -20°C (Standard)
- Komfortní ovládání, volitelně přes WiFi, Modbus, KNX nebo signál 0 – 10 V (Compact)
- Komfortní ovládání, volitelně přes Modbus, KNX (Standard & Hi Power)

			Hydrobox Compact	Hydrobox Compact	Hydrobox Standard	Hydrobox HIPOWER
			1fázové	3fázové	3fázové	3fázové
VENKOVNÍ JEDNOTKA			**HWT-1101HW-E**	**HWT-1101H8W-E**	**HWS-1105H8-E**	**HWS-P1105H8R-E**
Topný výkon @ A+7/W+35 (jmen.)	kW	☀	11,00	11,00	11,20	11,20
Chladicí výkon @ A+35/W+7 (jmen.)	kW	❄	8,00	8,00	10,00	10,00
Topný výkon @A+7/W+35 (rozsah)	kW	☀	1,01 - 13,24	-	2,69 - 14,73	2,21 - 18,00
Hladina akustického výkonu	dB(A)	☀ / ❄	64 / 62	61 / 61	64 / 66	64 / 66
Hladina akustického výkonu (noční provoz)	dB(A)	☀	62	-	61	61
Účinnost COP @ A+7/W+35 (jmen.)	W/W	☀	4,60	4,74	4,80	4,80
Účinnost EER @ A+35/W+7 (jmen.)	W/W	❄	2,80	2,62	3,07	3,00
Energetická třída		☀	A+++	A+++	A++	A+++
JAZ			4,30	-	4,42	0,00
Provozní rozsah venkovních teplot	°C	☀	-25 / +25	-25 / +25	-20 / +43	-25 / +43
Provozní rozsah venkovních teplot	°C	❄	+10 / +43	+10 / +43	+15 / +43	+15 / +43
Napájení venkovní jednotky	V/F+N/Hz		220-230/1/50	380-415/3+N/50	380-415/3+N/50	380-415/3+N/50
Doporučené jištění	A		20	-	3 x 16	3 x 16
Chladivo			R32	R32	R410A	R410A
Rozměry (VxŠxH)	mm		1050 x 1010 x 370	1050 x 1010 x 370	1340 x 900 x 320	1340 x 900 x 320

VNITŘNÍ JEDNOTKA			HWT-1101XWHT6W-E	HWT-1101XWHT9W-E	HWT-1101XWHT6W-E	HWT-1101XWHT9W-E	HWS-1405XWHT9-E	HWS-P1105XWHT6-E	HWS-P1105XWHT9-E
Teplota na výstupu (rozsah)	°C	☀	20/65	20/65	20/65	20/65	20/55	20/60	20/60
Teplota na výstupu (rozsah)	°C	❄	7/25	7/25	7/25	7/25	7/25	7/25	7/25
Přídavné topení, výkon	kW		6	9	6	9	9	6	9
Průtok vody (min.)	m³/h		0,78	0,78	0,78	0,78	1,05	1,05	1,05
Oběhové čerpadlo, výtlačná výška (max.)	m		7,2	7,2	7,2	7,2	8,8	8,8	8,8
Hladina akustického výkonu	dB(A)	☀ / ❄	40 / 40	40 / 40	40 / 40	40 / 40	43 / 43	43 / 43	43 / 43
Rozměry (VxŠxH)	mm		725 x 450 x 235	725 x 450 x 235	725 x 450 x 235	725 x 450 x 235	925 x 525 x 355	925 x 525 x 355	925 x 525 x 355

ESTIA 11 kW
AIO / Splity 1:1

- Sada se skládá z venkovní jednotky R32 a vnitřní jednotky All-in-One
- Třída energetické účinnosti A+++ v režimu topení
- Teplota na výstupu až +65°C
- Režim topení do -25°C
- Komfortní ovládání, volitelně přes WiFi, Modbus, KNX nebo signál 0 – 10 V

			All-in-One	All-in-One
			1fázové	3fázové
VENKOVNÍ JEDNOTKA			**HWT-1101HW-E**	**HWT-1101H8W-E**
Topný výkon @ A+7/W+35 (jmen.)	kW	☀	11,00	11,00
Chladicí výkon @ A+35/W+7 (jmen.)	kW	❄	-	8,00
Topný výkon @A+7/W+35 (rozsah)	kW	☀	1,01 - 13,24	-
Hladina akustického výkonu	dB(A)	☀ / ❄	64 / 62	61 / 61
Hladina akustického výkonu (noční provoz)	dB(A)	☀	62	-
Účinnost COP @ A+7/W+35 (jmen.)	W/W	☀	-	4,74
Účinnost EER @ A+35/W+7 (jmen.)	W/W	❄	-	2,62
Energetická třída		☀	A+++	A+++
JAZ			-	-
Provozní rozsah venkovních teplot	°C	☀	-25 / +25	-25 / +25
Provozní rozsah venkovních teplot	°C	❄	+10 / +43	+10 / +43
Napájení venkovní jednotky	V/F+N/Hz		220-230/1/50	380-415/3+N/50
Doporučené jištění	A		20	-
Chladivo			R32	R32
Rozměry (VxŠxH)	mm		1050 x 1010 x 370	1050 x 1010 x 370

			1 zóna	2 zóny	1 zóna	2 zóny
VNITŘNÍ JEDNOTKA			**HWT-1102S21ST9W-E**	**HWT-1102S21MT9W-E**	**HWT-1102S21ST9W-E**	**HWT-1102S21MT9W-E**
Objem nádrže	l		210	210	210	210
Teplota na výstupu (rozsah)	°C	☀	20/65	20/65	20/65	20/65
Teplota na výstupu (rozsah)	°C	❄	7/25	7/25	7/25	7/25
Přídavné topení, výkon	kW		9	9	9	9
Průtok vody (min.)	m³/h		0,78	0,78	0,78	0,78
Oběhové čerpadlo, výtlačná výška (max.)	m		7,2	7,2	7,2	7,2
Hladina akustického výkonu	dB(A)	☀ / ❄	40 / 40	40 / 40	40 / 40	40 / 40
Rozměry (VxŠxH)	mm		1700 x 595 x 670	1700 x 595 x 670	1700 x 595 x 670	1700 x 595 x 670

ESTIA 14 kW
Hydrobox / Splity 1:1

- Sada se skládá z venkovní jednotky R32 a Hydroboxu Compact, nebo sady R410A Standard nebo Hi Power
- Třída energetické účinnosti A+++ v režimu topení (Compact), A++ (Standard & Hi Power)
- Teplota na výstupu až +65°C (Compact), +55°C (Standard), +60°C (Hi Power)
- Režim topení do -25°C (Compact & Hi Power), -20°C (Standard)
- Komfortní ovládání, volitelně přes WiFi, Modbus, KNX nebo signál 0 – 10 V (Compact)
- Komfortní ovládání, volitelně přes Modbus, KNX (Standard & Hi Power)

			Hydrobox Compact 1fázové	Hydrobox Compact 3fázové	Hydrobox Standard 1fázové	Hydrobox Standard 3fázové	Hydrobox HIPOWER 3fázové
VENKOVNÍ JEDNOTKA			HWT-1401HW-E	HWT-1401H8W-E	HWS-1405H-E	HWS-1405H8-E	HWS-P1405H8R-E
Topný výkon @ A+7/W+35 (jmen.)	kW	☀	14,00	14,00	14,00	14,00	14,00
Chladicí výkon @ A+35/W+7 (jmen.)	kW	❄	10,00	10,00	11,00	11,00	11,00
Topný výkon @A+7/W+35 (rozsah)	kW	☀	-	-	2,92 - 16,74	2,48 - 14,81	2,21 - 21,10
Hladina akustického výkonu	dB(A)	☀ / ❄	70 / 70	62 / 63	68 / 68	68 / 68	68 / 68
Hladina akustického výkonu (noční provoz)	dB(A)	☀	62	-	61	61	61
Účinnost COP @ A+7/W+35 (jmen.)	W/W	☀	4,60	4,60	4,50	4,44	4,44
Účinnost EER @ A+35/W+7 (jmen.)	W/W	❄	2,45	2,45	2,89	2,89	2,82
Energetická třída		☀	A+++	A+++	A++	A++	A++
JAZ			-	-	4,03	4,23	0,00
Provozní rozsah venkovních teplot	°C	☀	-25 / +25	-25 / +25	-20 / +43	-20 / +43	-25 / +43
Provozní rozsah venkovních teplot	°C	❄	+10 / +43	+10 / +43	+15 / +43	+15 / +43	+15 / +43
Napájení venkovní jednotky	V/F+N/Hz		220-230/1/50	380-415/3+N/50	220-230/1/50	380-415/3+N/50	380-415/3+N/50
Doporučené jištění	A		20	-	25	3 x 16	3 x 16
Chladivo			R32	R32	R410A	R410A	R410A
Rozměry (VxŠxH)	mm		1050 x 1010 x 370	1050 x 1010 x 370	1340 x 900 x 320	1340 x 900 x 320	1340 x 900 x 320

VNITŘNÍ JEDNOTKA			HWT-1401XWHT9W-E	HWT-1401XWHT9W-E	HWS-1405XWHT6-E	HWS-1405XWHT9-E	HWS-1405XWHT6-E	HWS-1405XWHT9-E	HWS-P1105XWHT6-E	HWS-P1105XWHT9-E
Teplota na výstupu (rozsah)	°C	☀	20/65	20/65	20/55	20/55	20/55	20/55	20/60	20/60
Teplota na výstupu (rozsah)	°C	❄	7/25	7/25	7/25	7/25	7/25	7/25	7/25	7/25
Přídavné topení, výkon	kW		9	9	6	9	6	9	6	9
Průtok vody (min.)	m³/h		0,78	0,78	1,05	1,05	1,05	1,05	1,05	1,05
Oběhové čerpadlo, výtlačná výška (max.)	m		7,2	7,2	8,8	8,8	8,8	8,8	8,8	8,8
Hladina akustického výkonu	dB(A)	☀ / ❄	40 / 40	40 / 40	43 / 43	43 / 43	43 / 43	43 / 43	43 / 43	43 / 43
Rozměry (VxŠxH)	mm		725 x 450 x 235	725 x 450 x 235	925 x 525 x 355	925 x 525 x 355	925 x 525 x 355	925 x 525 x 355	925 x 525 x 355	925 x 525 x 355

ESTIA 14 kW
AIO / Splity 1:1

NEW

- Sada se skládá z venkovní jednotky R32 a vnitřní jednotky All-in-One
- Třída energetické účinnosti A+++ v režimu topení
- Teplota na výstupu až +65°C
- Režim topení do -25°C
- Komfortní ovládání, volitelně přes WiFi, Modbus, KNX nebo signál 0 – 10 V

			All-in-One	All-in-One
			1fázové	3fázové
VENKOVNÍ JEDNOTKA			**HWT-1401HW-E**	**HWT-1401H8W-E**
Topný výkon @ A+7/W+35 (jmen.)	kW	☀	14,00	14,00
Chladicí výkon @ A+35/W+7 (jmen.)	kW	❄	10,00	10,00
Topný výkon @A+7/W+35 (rozsah)	kW	☀	-	-
Hladina akustického výkonu	dB(A)	☀ / ❄	70 / 70	62 / 63
Hladina akustického výkonu (noční provoz)	dB(A)	☀	62	-
Účinnost COP @ A+7/W+35 (jmen.)	W/W	☀	4,60	4,60
Účinnost EER @ A+35/W+7 (jmen.)	W/W	❄	2,45	2,45
Energetická třída		☀	A+++	A+++
JAZ			-	-
Provozní rozsah venkovních teplot	°C	☀	-25 / +25	-25 / +25
Provozní rozsah venkovních teplot	°C	❄	+10 / +43	+10 / +43
Napájení venkovní jednotky	V/F+N/Hz		220-230/1/50	380-415/3+N/50
Doporučené jištění	A		20	-
Chladivo			R32	R32
Rozměry (VxŠxH)	mm		1050 x 1010 x 370	1050 x 1010 x 370

			1 zóna	2 zóny	1 zóna	2 zóny
VNITŘNÍ JEDNOTKA			**HWT-1402S21ST9W-E**	**HWT-1402S21MT9W-E**	**HWT-1402S21ST9W-E**	**HWT-1402S21MT9W-E**
Objem nádrže	l		210	210	210	210
Teplota na výstupu (rozsah)	°C	☀	20/65	20/65	20/65	20/65
Teplota na výstupu (rozsah)	°C	❄	7/25	7/25	7/25	7/25
Přídavné topení, výkon	kW		9	9	9	9
Průtok vody (min.)	m³/h		0,78	0,78	0,78	0,78
Oběhové čerpadlo, výtlačná výška (max.)	m		7,2	7,2	7,2	7,2
Hladina akustického výkonu	dB(A)	☀ / ❄	- / -	- / -	- / -	- / -
Rozměry (VxŠxH)	mm		1700 x 595 x 670	1700 x 595 x 670	1700 x 595 x 670	1700 x 595 x 670

ESTIA 16 kW Hydrobox / Splity 1:1

- Sada se skládá z venkovní jednotky R410A a Hydroboxu Standard
- Třída energetické účinnosti A++ v režimu topení
- Teplota na výstupu až +55°C
- Režim topení do -20°C
- Komfortní ovládání, volitelně přes Modbus, KNX

ESTIA

			Hydrobox Standard
			3fázové
VENKOVNÍ JEDNOTKA			**HWS-1605H8-E**
Topný výkon @ A+7/W+35 (jmen.)	kW	☀	16,00
Chladicí výkon @ A+35/W+7 (jmen.)	kW	❄	13,00
Topný výkon @A+7/W+35 (rozsah)	kW	☀	2,52 - 17,43
Hladina akustického výkonu	dB(A)	☀ / ❄	69 / 69
Hladina akustického výkonu (noční provoz)	dB(A)	☀	61
Účinnost COP @ A+7/W+35 (jmen.)	W/W	☀	4,30
Účinnost EER @ A+35/W+7 (jmen.)	W/W	❄	2,71
Energetická třída		☀	A++
JAZ			4,10
Provozní rozsah venkovních teplot	°C	☀	-20 / +43
Provozní rozsah venkovních teplot	°C	❄	+15 / +43
Napájení venkovní jednotky	V/F+N/Hz		380-415/3+N/50
Doporučené jištění	A		3 x 16
Chladivo			R410A
Rozměry (VxŠxH)	mm		1340 x 900 x 320

VNITŘNÍ JEDNOTKA			**HWS-1405XWHT9-E**
Teplota na výstupu (rozsah)	°C	☀	20/55
Teplota na výstupu (rozsah)	°C	❄	7/25
Přídavné topení, výkon	kW		9
Průtok vody (min.)	m³/h		1,05
Oběhové čerpadlo, výtlačná výška (max.)	m		8,8
Hladina akustického výkonu	dB(A)	☀ / ❄	43 / 43
Rozměry (VxŠxH)	mm		925 x 525 x 355

TOSHIBA

Záruka na zařízení ESTIA

Společnost TOSHIBA je synonymem výborné kvality a vyznačuje se vynikající účinností. U systému ESTIA poskytuje společnost TOSHIBA záruku 5 let na srdce systému, tedy kompresor.

ZÁRUKA NA KOMPRESOR 5 LET

Automaticky získáte záruku 5 let na kompresor jednotky ESTIA.

PRODLOUŽENÍ ZÁRUKY

Na všechny ostatní komponenty lze navíc prodloužit záruku na 4 nebo 5 let.

5 years warranty compressors

ESTIA

Rodinný dům Podersdorf, Robert Müllner GmbH - Kälte Klima Installateur

ESTIA 4 kW Venkovní jednotka

- Venkovní jednotka R32, pro kombinaci s hydroboxem Compact nebo vnitřní jednotkou All-in-One
- Kompaktní a efektivní – velmi tichý v režimu Silent Mode (Tichý provoz) / režimu nočního provozu
- Třída energetické účinnosti A+++ v režimu topení
- Teplota na výstupu až +55°C
- Režim topení do -20°C

ESTIA

			Compact - 1fázové
VENKOVNÍ JEDNOTKA			**HWT-401HW-E**
Topný výkon @ A+7/W+35 (jmen.)	kW	☀	4,00
Topný výkon @A+7/W+35 (rozsah)	kW	☀	0,79 - 7,25
Příkon @ A+7/W+35 (jmen.)	kW	☀	0,77
Účinnost COP @ A+7/W+35 (jmen.)	W/W	☀	5,20
Topný výkon @ A+2/W+35 (max.)	kW	☀	6,42
Příkon @ A+2/W+35 (max.)	kW	☀	1,52
Účinnost COP @ A+2/W+35 (max.)	W/W	☀	4,22
Topný výkon @ A-7/W+35 (max.)	W/W	☀	4,80
Energetická třída		☀	A+++
Chladicí výkon @ A+35/W+7 (jmen.)	kW	❄	4,00
Příkon @ A+35/W+7 (jmen.)	kW	❄	1,16
Účinnost EER @ A+35/W+7 (jmen.)	W/W	❄	3,45
Energetická třída		❄	-
JAZ			4,30
Napájení	V/F+N/Hz		220-230/1/50
Jmenovitý proud (max.)	A		14,60
Rozběhový proud	A		Softstart
Doporučené jištění	A		16
Provozní rozsah venkovních teplot	°C	☀	-25 / +25
Provozní rozsah venkovních teplot	°C	❄	+10 / +43
Připojení – Ø kapalina	mm (palce)		6,3 (¼)
Připojení – Ø sání	mm (palce)		12,7 (½)
Délka potrubí (min.)	m		5
Délka potrubí (max.)	m		30
Převýšení (max.)	m		30
Hladina akustického výkonu	dB(A)	☀	59
Hladina akustického výkonu	dB(A)	❄	60
Hladina akustického výkonu (noční provoz)	dB(A)	☀	54
Hladina akustického výkonu (max.)	dB(A)		65
Hladina akustického tlaku (níz./stř./vys.)	dB(A)	☀	45
Hladina akustického tlaku (níz./stř./vys.)	dB(A)	❄	46
Hladina akustického tlaku (noční provoz)	dB(A)	☀	32
Chladivo			R32
Náplň chladiva	kg		0,9
Rozměry (VxŠxH)	mm		630 x 800 x 300
Hmotnost	kg		42

Hodnoty měřeny dle normy EN14511, tj. včetně odtávání

ESTIA 6 kW Venkovní jednotka

- Venkovní jednotka R32, pro kombinaci s hydroboxem Compact nebo vnitřní jednotkou All-in-One
- Kompaktní a efektivní – velmi tichý v režimu Silent Mode (Tichý provoz) / režimu nočního provozu
- Třída energetické účinnosti A+++ v režimu topení
- Teplota na výstupu až +55°C
- Režim topení do -20°C

			Compact - 1fázové
VENKOVNÍ JEDNOTKA			**HWT-601HW-E**
Topný výkon @ A+7/W+35 (jmen.)	kW	☀	6,00
Topný výkon @A+7/W+35 (rozsah)	kW	☀	0,80 - 7,25
Příkon @ A+7/W+35 (jmen.)	kW	☀	1,25
Účinnost COP @ A+7/W+35 (jmen.)	W/W	☀	4,80
Topný výkon @ A+2/W+35 (max.)	kW	☀	6,42
Příkon @ A+2/W+35 (max.)	kW	☀	1,52
Účinnost COP @ A+2/W+35 (max.)	W/W	☀	4,22
Topný výkon @ A-7/W+35 (max.)	W/W	☀	6,06
Energetická třída		☀	A+++
Chladicí výkon @ A+35/W+7 (jmen.)	kW	❄	5,00
Příkon @ A+35/W+7 (jmen.)	kW	❄	1,52
Účinnost EER @ A+35/W+7 (jmen.)	W/W	❄	3,30
Energetická třída		❄	-
JAZ			4,30
Napájení	V/F+N/Hz		220-230/1/50
Jmenovitý proud (max.)	A		14,60
Rozběhový proud	A		Softstart
Doporučené jištění	A		16
Provozní rozsah venkovních teplot	°C	☀	-25 / +25
Provozní rozsah venkovních teplot	°C	❄	+10 / +43
Připojení – Ø kapalina	mm (palce)		6,3 (¼)
Připojení – Ø sání	mm (palce)		12,7 (½)
Délka potrubí (min.)	m		5
Délka potrubí (max.)	m		30
Převýšení (max.)	m		30
Hladina akustického výkonu	dB(A)	☀	62
Hladina akustického výkonu	dB(A)	❄	61
Hladina akustického výkonu (noční provoz)	dB(A)	☀	58
Hladina akustického výkonu (max.)	dB(A)		65
Hladina akustického tlaku (níz./stř./vys.)	dB(A)	☀	46
Hladina akustického tlaku (níz./stř./vys.)	dB(A)	❄	45
Hladina akustického tlaku (noční provoz)	dB(A)	☀	36
Chladivo			R32
Náplň chladiva	kg		0,9
Rozměry (VxŠxH)	mm		630 x 800 x 300
Hmotnost	kg		42

ESTIA 8 kW Venkovní jednotka

- Venkovní jednotka R32, pro kombinaci s hydroboxem Compact nebo vnitřní jednotkou All-in-One
- Kompaktní a efektivní – velmi tichý v režimu Silent Mode (Tichý provoz) / režimu nočního provozu
- Kompresor se vstřikováním kapaliny
- Třída energetické účinnosti A+++ v režimu topení
- Teplota na výstupu až +65°C
- Režim topení do -25°C

ESTIA

			Compact - 1fázové	Compact - 3fázové
VENKOVNÍ JEDNOTKA			**HWT-801HW-E**	**HWT-801H8W-E**
Topný výkon @ A+7/W+35 (jmen.)	kW	☀	8,00	8,00
Topný výkon @A+7/W+35 (rozsah)	kW	☀	1,01 - 11,90	-
Příkon @ A+7/W+35 (jmen.)	kW	☀	1,54	-
Účinnost COP @ A+7/W+35 (jmen.)	W/W	☀	5,19	5,06
Topný výkon @ A+2/W+35 (max.)	kW	☀	10,30	-
Příkon @ A+2/W+35 (max.)	kW	☀	2,77	-
Účinnost COP @ A+2/W+35 (max.)	W/W	☀	3,72	-
Topný výkon @ A-7/W+35 (max.)	W/W	☀	8,11	-
Energetická třída		☀	A+++	A+++
Chladicí výkon @ A+35/W+7 (jmen.)	kW	❄	6,00	6,00
Příkon @ A+35/W+7 (jmen.)	kW	❄	1,88	-
Účinnost EER @ A+35/W+7 (jmen.)	W/W	❄	3,20	2,87
Energetická třída		❄	-	-
JAZ			4,40	-
Napájení	V/F+N/Hz		220-230/1/50	380-400/3+N/50
Jmenovitý proud (max.)	A		19,98	-
Rozběhový proud	A		Softstart	Softstart
Doporučené jištění	A		20	-
Provozní rozsah venkovních teplot	°C	☀	-25 / +25	-25 / +25
Provozní rozsah venkovních teplot	°C	❄	+10 / +43	+10 / +43
Připojení – Ø kapalina	mm (palce)		6,3 (¼)	6,3 (¼)
Připojení – Ø sání	mm (palce)		15,9 (5/8)	15,9 (5/8)
Délka potrubí (min.)	m		5	5
Délka potrubí (max.)	m		30	25
Převýšení (max.)	m		30	25
Hladina akustického výkonu	dB(A)	☀	63	61
Hladina akustického výkonu	dB(A)	❄	62	61
Hladina akustického výkonu (noční provoz)	dB(A)	☀	58	-
Hladina akustického výkonu (max.)	dB(A)		65	65
Hladina akustického tlaku (níz./stř./vys.)	dB(A)	☀	51	-
Hladina akustického tlaku (níz./stř./vys.)	dB(A)	❄	50	48
Hladina akustického tlaku (noční provoz)	dB(A)	☀	36	49
Chladivo			R32	R32
Náplň chladiva	kg		1,25	1,30
Rozměry (VxŠxH)	mm		1050 x 1010 x 370	1050 x 1010 x 370
Hmotnost	kg		75	92

Hodnoty měřeny dle normy EN14511, tj. včetně odtávání

ESTIA 11 kW Venkovní jednotka

- Venkovní jednotky R32 resp. R410A, pro kombinaci s hydroboxem nebo vnitřními jednotkami All-in-One
- Kompaktní a efektivní – velmi tichý v režimu Silent Mode (Tichý provoz) / režimu nočního provozu
- Kompresor se vstřikováním kapaliny (HWT)
- Třída energetické účinnosti A+++ v režimu topení (HWT), A++ (HWS)
- Teplota na výstupu až +65°C (HWT), +55°C (HWS Standard), +60°C (HWS Hi Power)
- Režim topení do -25°C (HWT & HWS Hi Power), -20°C (HWS Standard)

			Compact - 1fázové	Compact - 3fázové	Standard - 3fázové	Hi Power - 3fázové
VENKOVNÍ JEDNOTKA			**HWT-1101HW-E**	**HWT-1101H8W-E**	**HWS-1105H8-E**	**HWS-P1105H8R-E**
Topný výkon @ A+7/W+35 (jmen.)	kW	☀	11,00	11,00	11,20	11,20
Topný výkon @A+7/W+35 (rozsah)	kW	☀	1,01 - 13,24	-	2,69 - 14,73	2,21 - 18,00
Příkon @ A+7/W+35 (jmen.)	kW	☀	2,39	-	2,34	2,34
Účinnost COP @ A+7/W+35 (jmen.)	W/W	☀	4,60	4,74	4,80	4,80
Topný výkon @ A+2/W+35 (max.)	kW	☀	11,46	-	10,46	12,88
Příkon @ A+2/W+35 (max.)	kW	☀	3,24	-	2,90	4,08
Účinnost COP @ A+2/W+35 (max.)	W/W	☀	3,54	-	3,61	3,16
Topný výkon @ A-7/W+35 (max.)	W/W	☀	9,10	-	9,50	11,63
Energetická třída		☀	A+++	A+++	A++	A+++
Chladicí výkon @ A+35/W+7 (jmen.)	kW	❄	8,00	8,00	10,00	10,00
Příkon @ A+35/W+7 (jmen.)	kW	❄	2,86	-	3,26	3,33
Účinnost EER @ A+35/W+7 (jmen.)	W/W	❄	2,80	2,62	3,07	3,00
Energetická třída		❄	-	-	A++	A++
JAZ			4,30	-	4,42	0,00
Napájení	V/F+N/Hz		220-230/1/50	380-400/3+N/50	380-400/3/50	380-400/3+N/50
Jmenovitý proud (max.)	A		19,98	-	14,60	14,60
Rozběhový proud	A		Softstart	Softstart	Softstart	Softstart
Doporučené jištění	A		20	-	3 x 16	3 x 16
Provozní rozsah venkovních teplot	°C	☀	-25 / +25	-25 / +25	-20 / +43	-25 / +43
Provozní rozsah venkovních teplot	°C	❄	+10 / +43	+10 / +43	+15 / +43	+15 / +43
Připojení – Ø kapalina	mm (palce)		6,3 (¼)	6,3 (¼)	9,5 (3/8)	9,5 (3/8)
Připojení – Ø sání	mm (palce)		15,9 (5/8)	15,9 (5/8)	15,9 (5/8)	15,9 (5/8)
Délka potrubí (min.)	m		5	5	5	5
Délka potrubí (max.)	m		30	25	30	30
Převýšení (max.)	m		30	25	30	30
Hladina akustického výkonu	dB(A)	☀	64	61	64	64
Hladina akustického výkonu	dB(A)	❄	62	61	66	66
Hladina akustického výkonu (noční provoz)	dB(A)	☀	62	-	61	61
Hladina akustického výkonu (max.)	dB(A)		65	65	66	67
Hladina akustického tlaku (níz./stř./vys.)	dB(A)	☀	51	-	51	52
Hladina akustického tlaku (níz./stř./vys.)	dB(A)	❄	49	-	51	52
Hladina akustického tlaku (noční provoz)	dB(A)	☀	40	-	-	-
Chladivo			R32	R32	R410A	R410A
Náplň chladiva	kg		1,25	1,30	2,7	2,7
Rozměry (VxŠxH)	mm		1050 x 1010 x 370	1050 x 1010 x 370	1340 x 900 x 320	1340 x 900 x 320
Hmotnost	kg		75	92	93	94

ESTIA 14 kW Venkovní jednotka

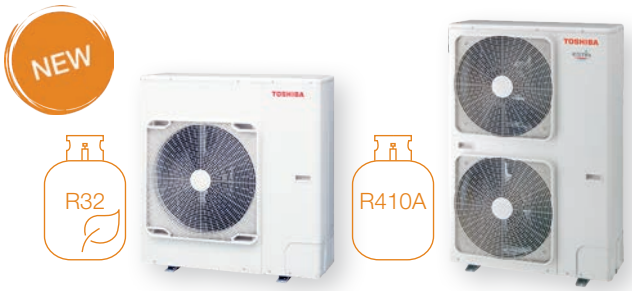

- Venkovní jednotky R32, resp. R410A, pro kombinaci s hydroboxem nebo vnitřními jednotkami All-in-One
- Kompaktní a efektivní – velmi tichý v režimu Silent Mode (Tichý provoz) / režimu nočního provozu
- Kompresor se vstřikováním kapaliny (HWT)
- Třída energetické účinnosti A+++ v režimu topení (HWT), A++ (HWS)
- Teplota na výstupu až +65°C (HWT), +55°C (HWS Standard), +60°C (HWS Hi Power)
- Režim topení do -25°C (HWT & HWS Hi Power), -20°C (HWS Standard)

ESTIA

			Compact - 1fázové	Compact - 3fázové	Standard - 1fázové	Standard - 3fázové	Hi Power - 3fázové
VENKOVNÍ JEDNOTKA			**HWT-1401HW-E**	**HWT-1401H8W-E**	**HWS-1405H-E**	**HWS-1405H8-E**	**HWS-P1405H8R-E**
Topný výkon @ A+7/W+35 (jmen.)	kW	☀	14,00	14,00	14,00	14,00	14,00
Topný výkon @A+7/W+35 (rozsah)	kW	☀	-	-	2,92 - 16,74	2,48 - 14,81	2,21 - 21,10
Příkon @ A+7/W+35 (jmen.)	kW	☀	-	-	3,11	3,16	3,15
Účinnost COP @ A+7/W+35 (jmen.)	W/W	☀	4,60	4,60	4,50	4,44	4,44
Topný výkon @ A+2/W+35 (max.)	kW	☀	-	-	10,65	11,01	14,60
Příkon @ A+2/W+35 (max.)	kW	☀	-	-	3,20	3,21	4,85
Účinnost COP @ A+2/W+35 (max.)	W/W	☀	-	-	3,33	3,44	3,01
Topný výkon @ A-7/W+35 (max.)	W/W	☀	10,19	-	10,79	10,64	13,44
Energetická třída		☀	A+++	A+++	A++	A++	A++
Chladicí výkon @ A+35/W+7 (jmen.)	kW	❄	10,00	10,00	11,00	11,00	11,00
Příkon @ A+35/W+7 (jmen.)	kW	❄	-	-	3,81	3,81	3,90
Účinnost EER @ A+35/W+7 (jmen.)	W/W	❄	2,45	2,45	2,89	2,89	2,82
Energetická třída		❄	-	-	A++	A++	A++
JAZ			-	-	4,03	4,23	0,00
Napájení	V/F+N/Hz		220-230/1/ 50	380-400/3+N/ 50	220-230/1/ 50	380-400/3/ 50	380-400/3+N/ 50
Jmenovitý proud (max.)	A		-	-	22,80	14,60	14,60
Rozběhový proud	A		Softstart	Softstart	Softstart	Softstart	Softstart
Doporučené jištění	A		20	-	25	3 x 16	3 x 16
Provozní rozsah venkovních teplot	°C	☀	-25 / +25	-25 / +25	-20 / +43	-20 / +43	-25 / +43
Provozní rozsah venkovních teplot	°C	❄	+10 / +43	+10 / +43	+15 / +43	+15 / +43	+15 / +43
Připojení – Ø kapalina	mm (palce)		6,3 (¼)	6,3 (¼)	9,5 (3/8)	9,5 (3/8)	9,5 (3/8)
Připojení – Ø sání	mm (palce)		15,9 (5/8)	15,9 (5/8)	15,9 (5/8)	15,9 (5/8)	15,9 (5/8)
Délka potrubí (min.)	m		5	5	5	5	5
Délka potrubí (max.)	m		25	25	30	30	30
Převýšení (max.)	m		25	25	30	30	30
Hladina akustického výkonu	dB(A)	☀	70	62	68	68	68
Hladina akustického výkonu	dB(A)	❄	70	63	68	68	68
Hladina akustického výkonu (noční provoz)	dB(A)	☀	62	-	61	61	61
Hladina akustického výkonu (max.)	dB(A)		72	72	68	68	68
Hladina akustického tlaku (níz./stř./vys.)	dB(A)	☀	72	-	52	52	53
Hladina akustického tlaku (níz./stř./vys.)	dB(A)	❄	70	-	52	52	53
Hladina akustického tlaku (noční provoz)	dB(A)	☀	36	-	-	-	-
Chladivo			R32	R32	R410A	R410A	R410A
Náplň chladiva	kg		1,40	1,40	2,7	2,7	2,7
Rozměry (VxŠxH)	mm		1050 x 1010 x 370	1050 x 1010 x 370	1340 x 900 x 320	1340 x 900 x 320	1340 x 900 x 320
Hmotnost	kg		88	92	92	93	93

Hodnoty měřeny dle normy EN14511, tj. včetně odtávání

ESTIA 16 kW Venkovní jednotka

- Venkovní jednotka R410A, pro kombinaci s vnitřní jednotkou Hydrobox Standard
- Kompaktní a efektivní – velmi tichý v režimu Silent Mode (Tichý provoz) / režimu nočního provozu
- Třída energetické účinnosti A++ v režimu topení
- Teplota na výstupu až +55°C
- Režim topení do -20°C

			Standard - 3fázové
VENKOVNÍ JEDNOTKA			**HWS-1605H8-E**
Topný výkon @ A+7/W+35 (jmen.)	kW	☀	16,00
Topný výkon @A+7/W+35 (rozsah)	kW	☀	2,52 - 17,43
Příkon @ A+7/W+35 (jmen.)	kW	☀	3,72
Účinnost COP @ A+7/W+35 (jmen.)	W/W	☀	4,30
Topný výkon @ A+2/W+35 (max.)	kW	☀	11,61
Příkon @ A+2/W+35 (max.)	kW	☀	3,46
Účinnost COP @ A+2/W+35 (max.)	W/W	☀	3,36
Topný výkon @ A-7/W+35 (max.)	W/W	☀	11,25
Energetická třída		☀	A++
Chladicí výkon @ A+35/W+7 (jmen.)	kW	❄	13,00
Příkon @ A+35/W+7 (jmen.)	kW	❄	4,80
Účinnost EER @ A+35/W+7 (jmen.)	W/W	❄	2,71
Energetická třída		❄	A++
JAZ			4,10
Napájení	V/F+N/Hz		380-400/3+N/50
Jmenovitý proud (max.)	A		14,60
Rozběhový proud	A		Softstart
Doporučené jištění	A		3 x 16
Provozní rozsah venkovních teplot	°C	☀	-20 / +43
Provozní rozsah venkovních teplot	°C	❄	+15 / +43
Připojení – Ø kapalina	mm (palce)		9,5 (3/8)
Připojení – Ø sání	mm (palce)		15,9 (5/8)
Délka potrubí (min.)	m		5
Délka potrubí (max.)	m		30
Převýšení (max.)	m		30
Hladina akustického výkonu	dB(A)	☀	69
Hladina akustického výkonu	dB(A)	❄	69
Hladina akustického výkonu (noční provoz)	dB(A)	☀	61
Hladina akustického výkonu (max.)	dB(A)		69
Hladina akustického tlaku (níz./stř./vys.)	dB(A)	☀	53
Hladina akustického tlaku (níz./stř./vys.)	dB(A)	❄	53
Hladina akustického tlaku (noční provoz)	dB(A)	☀	-
Chladivo			R410A
Náplň chladiva	kg		2,7
Rozměry (VxŠxH)	mm		1340 x 900 x 320
Hmotnost	kg		93

ESTIA Hydrobox R32 / R410A

- Klasika pro rekonstrukce – Hydrobox Compact, Standard nebo Hi Power
- Třída energetické účinnosti A+++ v režimu topení (Compact), A++ (Standard & Hi Power)
- Teplota na výstupu až +65°C (Compact), +55°C (Standard), +60°C (Hi Power)
- Režim topení do -25°C (Compact & Hi Power), -20°C (Standard)
- Komfortní ovládání, volitelně přes WiFi, Modbus, KNX nebo signál 0 – 10 V (Compact)
- Komfortní ovládání, volitelně přes Modbus, KNX (Standard & Hi Power)

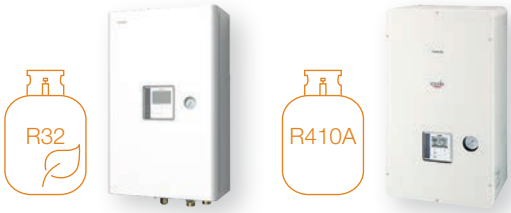

ESTIA

			Compact					Standard	Hi Power	
VNITŘNÍ JEDNOTKA			**HWT-601XWHM3W-E**	**HWT-601XWHT6W-E**	**HWT-1101XWHT6W-E**	**HWT-1101XWHT9W-E**	**HWT-1401XWHT9W-E**	**HWS-1405XWHT9-E**	**HWS-P1105XWHT6-E**	**HWS-P1105XWHT9-E**
Teplota na výstupu (rozsah)	°C	☀	20/55	20/55	20/65	20/65	20/65	20/55	20/60	20/60
Teplota na výstupu (rozsah)	°C	❄	7/25	7/25	7/25	7/25	7/25	7/25	7/25	7/25
Kompatibilní venkovní jednotky			401/601	401/601	801/1101	801/1101	1401	1105/1405/1605	P1105/P1405	P1105/P1405
Přídavné topení, výkon	kW		3	6	6	9	9	9	6	9
Přídavné topení, el. přívod	Ph+N		220-230/1/50	380-400/3+N/50	380-400/3+N/50	380-400/3+N/50	380-400/3+N/50	380-400/3/50	380-400/3/50	380-400/3/50
Přídavné topení, jištění	A		16	2x 16	2x 16	3x 16	3x 16	3x16	2x 16	3x 16
Průtok vody (min.)	m³/h		0,66	0,66	0,78	0,78	0,78	1,05	1,05	1,05
Oběhové čerpadlo, příkon (max.)	kW		0,060	0,060	0,060	0,060	0,060	0,190	0,190	0,190
Oběhové čerpadlo, výtlačná výška (max.)	m		7,2	7,2	7,2	7,2	7,2	8,8	8,8	8,8
Oběhové čerpadlo, energetická třída			EEI <0,20	EEI <0,20	EEI <0,20	EEI <0,20	EEI <0,20	A	A	A
Expanzní nádrž	l		8	8	8	8	8	12	12	12
Připojení (vstup/výstup)	palce		1	1	1	1	22	1 ¼	1 ¼	1 ¼
Připojení – Ø kapalina	mm (palce)		6,3 (¼)	6,3 (¼)	6,3 (¼)	6,3 (¼)	6,3 (¼)	9,5 (3/8)	9,5 (3/8)	9,5 (3/8)
Připojení – Ø sání	mm (palce)		12,7 (½)	12,7 (½)	15,9 (5/8)	15,9 (5/8)	15,9 (5/8)	15,9 (5/8)	15,9 (5/8)	15,9 (5/8)
Hladina akustického výkonu	dB(A)	☀	40	40	40	40	40	43	43	43
Hladina akustického výkonu	dB(A)	❄	40	40	40	40	40	43	43	43
Hladina akustického tlaku (níz./stř./vys.)	dB(A)	☀	28	28	28	28	29	32	32	32
Hladina akustického tlaku (níz./stř./vys.)	dB(A)	❄	28	28	28	28	29	32	32	32
Chladivo			R32	R32	R32	R32	R32	R410A	R410A	R410A
Rozměry (VxŠxH)	mm		720 x 450 x 235	720 x 450 x 235	720 x 450 x 235	720 x 450 x 235	725 x 450 x 235	925 x 525 x 355	925 x 525 x 355	925 x 525 x 355
Hmotnost	kg		27	27	27	27	27	52	52	52

ESTIA All-in-One R32

- Kompaktní systém – vnitřní jednotka se zásobníkem TUV – úspora místa a instalačních nákladů
- Třída energetické účinnosti A+++ v režimu topení
- Teplota na výstupu až +65°C
- Režim topení do -25°C
- Komfortní ovládání, volitelně přes WiFi, Modbus, KNX nebo signál 0 – 10 V

All-In-One série 2 – Funkce a vylepšení:

- Lehká a odolná nádrž z nerezové oceli
- Snadnější manipulace díky vnějším rukojetím
- Vývod pro cirkulaci (jako volitelné příslušenství)
- Všechna připojení opatřena nátrubky se závitem
- Optimalizace: Šířka 59,5 cm & Vývody se závity

		1 zóna				2 zóny	
VNITŘNÍ JEDNOTKA		**HWT-602S21SM3W-E**	**HWT-602S21ST6W-E**	**HWT-1102S21ST9W-E**	**HWT-1402S21ST9W-E**	**HWT-1102S21MT9W-E**	**HWT-1402S21MT9W-E**
Objem nádrže	l	210	210	210	210	210	210
Teplota na výstupu (rozsah)	°C ☀	20/55	20/55	20/65	20/65	20/65	20/65
Teplota na výstupu (rozsah)	°C ❄	7/25	7/25	7/25	7/25	7/25	7/25
Kompatibilní venkovní jednotky		401/601	401/601	801/1101	1401	801/1101	1401
Přídavné topení, výkon	kW	3	6	9	9	9	9
Přídavné topení, el. přívod	Ph+N	220-230/1/50	380-400/3+N/50	380-400/3+N/50	380-400/3+N/50	380-400/3+N/50	380-400/3+N/50
Přídavné topení, jištění	A	16	2x 16	3x 16	3x 16	3x 16	3x 16
Průtok vody (min.)	m³/h	0,66	0,66	0,78	0,78	0,78	0,78
Oběhové čerpadlo, příkon (max.)	kW	0,060	0,060	0,060	0,060	0,060	0,060
Oběhové čerpadlo, výtlačná výška (max.)	m	7,2	7,2	7,2	7,2	7,2	7,2
Oběhové čerpadlo, energetická třída		EEI <0,20	EEI <0,20	EEI <0,20	EEI <0,20	EEI <0,20	EEI <0,20
Expanzní nádrž	l	-	-	8	8	8	8
Připojení (vstup/výstup)	palce	-	-	1	1	1	1
Připojení – Ø kapalina	mm (palce)	6,3 (¼)	6,3 (¼)	6,3 (¼)	6,3 (¼)	6,3 (¼)	6,3 (¼)
Připojení – Ø sání	mm (palce)	12,7 (½)	12,7 (½)	15,9 (5/8)	15,9 (5/8)	15,9 (5/8)	15,9 (5/8)
Hladina akustického výkonu	dB(A) ☀	40	40	40	-	45	-
Hladina akustického výkonu	dB(A) ❄	40	40	40	-	45	-
Hladina akustického tlaku (níz./stř./vys.)	dB(A) ☀	28	28	30	-	30	-
Hladina akustického tlaku (níz./stř./vys.)	dB(A) ❄	28	28	24	-	24	-
Chladivo		R32	R32	R32	R32	R32	R32
Rozměry (VxŠxH)	mm	1700 x 595 x 670	1700 x 595 x 670	1700 x 595 x 670	1700 x 595 x 670	1700 x 595 x 670	1700 x 595 x 670
Hmotnost	kg	116	116	116	116	122	122

ESTIA zásobníky TUV

- Dlouhá životnost, vyrobeno z nerezové oceli

VNITŘNÍ JEDNOTKA		**HWS-1501CSHM3-E**	**HWS-2101CSHM3-E**	**HWS-3001CSHM3-E**
Objem nádrže	l	150	210	300
Teplota vody (max.)	°C	75	75	75
Přídavné topení, výkon	W	2,75	2,75	2,75
Napájení	V/F+N/Hz	220-230/1/50	220-230/1/50	220-230/1/50
Rozměry (V x Ø)	mm	1090 x 550	1474 x 550	2040 x 550
Hmotnost (suchá/mokrá)	kg	31 / 181	41 / 251	60 / 360

ESTIA Příslušenství R32

ESTIA R32

PŘÍSLUŠENSTVÍ	POPIS
HWS-AMSU51-E	Kabelový ovladač R32 (funkce druhého ovladače nebo prostorového termostatu)
HWS-IFAIP01U-E	Rozhraní 0–10 V, pro externí řízení signálem 0–10 V
HWS-IWF0010UP-E	ESTIA R32 WiFi Adapter
95612037	Teplotní senzor TUV (pro zásobník TUV jiných výrobců, u nichž senzor není součástí dodávky)
BMS-IFKX0AWR-E	KNX® Interface, připojení k vyššímu řídícímu systému budov, skupinové řízení až 8 jednotek
BMS-IFMB0UEW-E	Modbus Interface, připojení k vyššímu řídícímu systému budov, skupinové řízení až 8 jednotek

ESTIA Příslušenství R410A

ESTIA R410A

PŘÍSLUŠENSTVÍ	POPIS
HWS-AMS54E	Kabelový ovladač R410A (funkce druhého ovladače nebo prostorového termostatu)
TCB-PCIN3E	Modul pro ext. výstupy (ovládání externího zdroje tepla, hlášení poruchy, provozu kompresoru nebo odtávání – beznapěťový kontakt)
TCB-PCMO3E	Modul pro ext. vstupy (ovládání od pokojového termostatu, nouzové vypnutí nebo dálkové zapnutí/vypnutí)
95612037	Teplotní senzor TUV (pro zásobník TUV jiných výrobců, u nichž senzor není součástí dodávky)
VK320M0AIRC001	Flow Switch (Snímač průtoku vody) – pro vel. 8, 11, 14
VK320M0AIRC002	Flow Switch (Snímač průtoku vody) – pro vel. 4
BMS-IFKX0AWR-E	KNX® Interface, připojení k vyššímu řídícímu systému budov, skupinové řízení až 8 jednotek
BMS-IFMB0UEW-E	Modbus Interface, připojení k vyššímu řídícímu systému budov, skupinové řízení až 8 jednotek

Příkon / Proudový odběr / Jištění

TYP	Jmenovitý proud (max.)	Doporučené jištění	Napájení	Doporučený typ přívodu	Komunikační vedení
	A	A	V/F+N/Hz		
ESTIA 4kW					
HWT-401HW-E	14,60	16	220-230/1/50	H07RN-F 3G2,5	H07RN-F 4G1,5
ESTIA 6kW					
HWT-601HW-E	14,60	16	220-230/1/50	H07RN-F 3G2,5	H07RN-F 4G1,5
ESTIA 8kW					
HWT-801HW-E	19,98	20	220-230/1/50	H07RN-F 3G4,0	H07RN-F 4G1,5
HWT-801H8W-E	-	-	380-400/3+N/50	-	H07RN-F 4G1,5
ESTIA 11kW					
HWT-1101HW-E	19,98	20	220-230/1/50	H07RN-F 3G4,0	H07RN-F 4G1,5
HWT-1101H8W-E	-	-	380-400/3+N/50	-	H07RN-F 4G1,5
HWS-1105H8-E	14,60	3 x 16	380-400/3/50	H07RN-F 5G2,5	H07RN-F 4G1,5
HWS-P1105H8R-E	14,60	3 x 16	380-400/3+N/50	H07RN-F 3G4,0	H07RN-F 4G1,5
ESTIA 14kW					
HWT-1401HW-E	-	20	220-230/1/50	-	H07RN-F 4G1,5
HWT-1401H8W-E	-	-	380-400/3+N/50	-	H07RN-F 4G1,5
HWS-1405H-E	22,80	25	220-230/1/50	H07RN-F 3G4,0	H07RN-F 4G1,5
HWS-1405H8-E	14,60	3 x 16	380-400/3/50	H07RN-F 5G2,5	H07RN-F 4G1,5
HWS-P1405H8R-E	14,60	3 x 16	380-400/3+N/50	H07RN-F 3G4,0	H07RN-F 4G1,5
ESTIA 16kW					
HWS-1605H8-E	14,60	3 x 16	380-400/3+N/50	H07RN-F 5G2,5	H07RN-F 4G1,5

Akustický výkon / Akustický tlak

TYP	Hladina akustického výkonu (max.)	Hladina akustického výkonu	Hladina akustického výkonu (noční provoz)	Hladina akustického tlaku (niz./stř./vys.)	Hladina akustického tlaku (noční provoz)
	dB(A)	dB(A) ☀ / dB(A) ❄	dB(A) ☀ / dB(A) ❄	dB(A) ☀ / dB(A) ❄	dB(A) ☀ / dB(A) ❄
ESTIA 4kW					
HWT-401HW-E	65	59 / 60	54 / 54	45 / 46	32 / 40
ESTIA 6kW					
HWT-601HW-E	65	62 / 61	58 / 58	46 / 45	36 / 42
ESTIA 8kW					
HWT-801HW-E	65	63 / 62	58 / 58	51 / 50	36 / 46
HWT-801H8W-E	65	61 / 61	- / -	- / 48	49 / -
ESTIA 11kW					
HWT-1101HW-E	65	64 / 62	62 / 62	51 / 49	40 / 49
HWT-1101H8W-E	65	61 / 61	- / -	- / -	- / -
HWS-1105H8-E	66	64 / 66	61 / 60	51 / 51	- / 46
HWS-P1105H8R-E	67	64 / 66	61 / 60	52 / 52	- / 46
ESTIA 14kW					
HWT-1401HW-E	72	70 / 70	62 / 63	72 / 70	- / 63
HWT-1401H8W-E	72	62 / 63	- / -	- / -	- / -
HWS-1405H-E	68	68 / 68	61 / 60	52 / 52	- / 46
HWS-1405H8-E	68	68 / 68	61 / 60	52 / 52	- / 46
HWS-P1405H8R-E	68	68 / 68	61 / 60	53 / 53	- / 46
ESTIA 16kW					
HWS-1605H8-E	69	69 / 69	61 / 60	53 / 53	- / 46

1 TEPLOTNÍ ZÓNA – TOPENÍ

Systém s 1 teplotní zónou pro topení a ohřev TUV

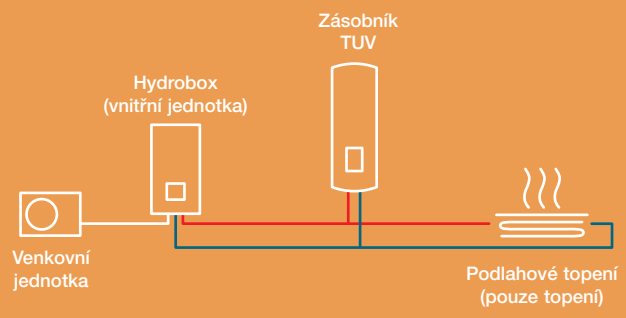

1 TEPLOTNÍ ZÓNA – TOPENÍ / CHLAZENÍ

Systém s 1 teplotní zónou, topením, chlazením a ohřevem TUV

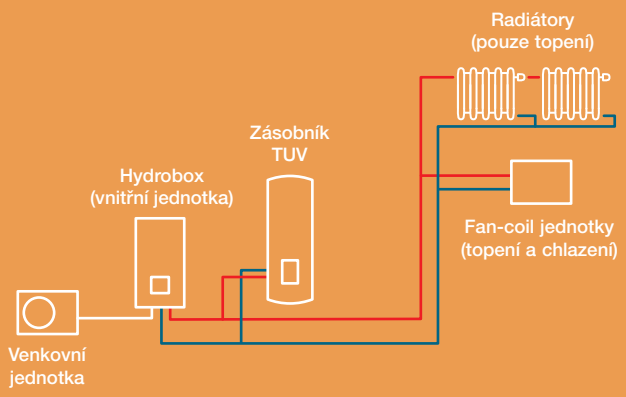

2 TEPLOTNÍ ZÓNY – TOPENÍ / CHLAZENÍ

Systém s 2 teplotními zónami – příklad instalace do nového domu.

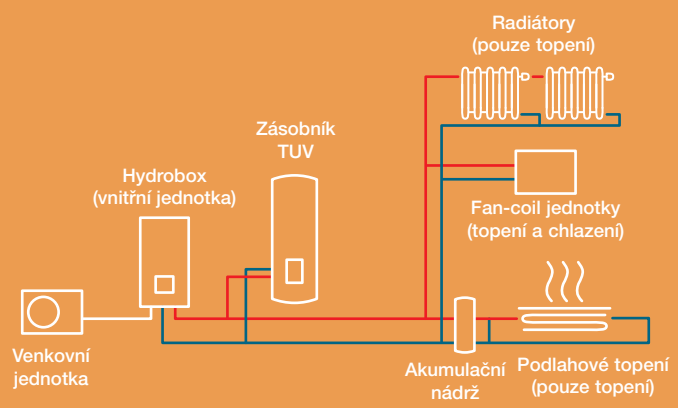

2 TEPLOTNÍ ZÓNY A DRUHÝ ZDROJ (KOTEL) – POUZE TOPENÍ

Systém s 2 tepelnými zónami a s využitím externího zdroje tepla, např. plynového kotle.

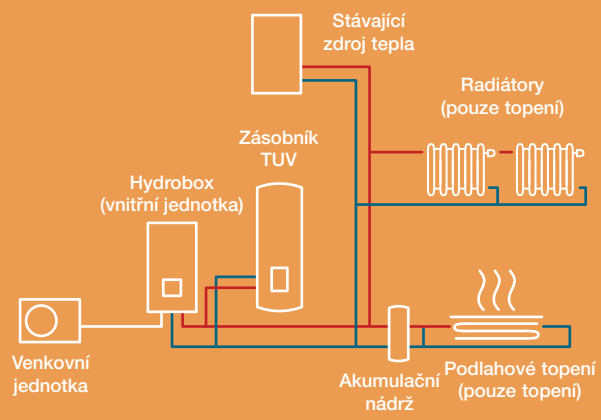

2 TEPLOTNÍ ZÓNY – TOPENÍ / CHLAZENÍ A EXT. SOLÁRNÍ OHŘEV TUV

Systém s 2 teplotními zónami a s využitím solárního ohřevu TUV (nutný dělený zásobník TUV!)

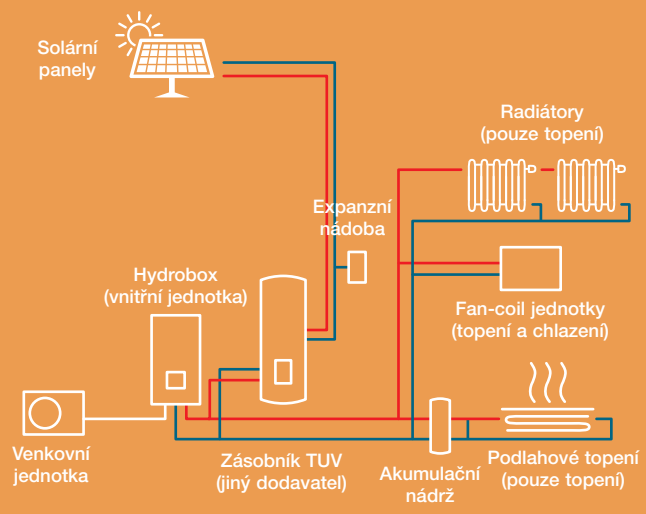

2 TEPLOTNÍ ZÓNY – TOPENÍ / CHLAZENÍ S VYUŽITÍM AKUMULAČNÍ NÁDRŽE

Systém s 2 teplotními zónami a akumulační nádobou v systému.

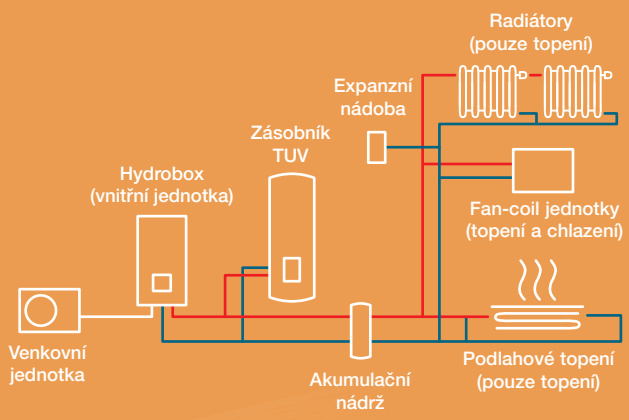

UPOZORNĚNÍ: Výše uvedené příklady jsou symbolická schémata! Neobsahují všechny prvky nutné pro správné zapojení!

BERNHARD R. MOSER Photography Hallein, Hasenbichler - Gesellschaft m.b.H.

RAV VENKOVNÍ JEDNOTKY: PŘEHLED

- Spolehlivé zařízení s dlouhou životností určené pro všechny místnosti s náročným provozem
- Třída energetické účinnosti až A+++ / Určeno pro nepřetržitý celoroční provoz
- Široké možnosti řízení – lokální, centrální nebo prostřednictvím vyšších řídících systémů BMS

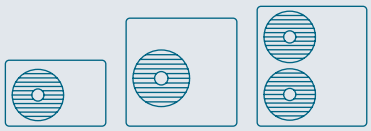

DIGITAL INVERTER (DI)

Chladící výkon: 2,5 | 3,6 | 5,0 | 6,7 | 8,0 | 10,0 | 12,0 | 14,0

Strana 108

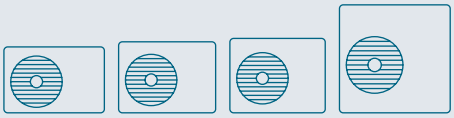

CLASSIC DIGITAL INVERTER (C-DI)

NEW

Chladící výkon: 5,0 | 6,7 | 10,0 | 12,0 | 14,0

Strana 110

NEXT DIGITAL INVERTER (NEXT-DI)

NEW

Chladící výkon: 2,5 | 3,6 | 5,0 | 6,7 | 8,0 | 10,0 | 12,0 | 14,0

Strana 111

SUPER DIGITAL INVERTER (S-DI)

Chladící výkon: 5,3 | 7,1 | 10,0 | 12,5 | 14,0

Strana 112

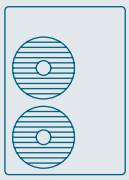

BIG DIGITAL INVERTER (BIG-DI)

Chladící výkon: 19,4 | 22,5

Strana 113

RAV VNITŘNÍ JEDNOTKY: PŘEHLED

NÁSTĚNNÉ JEDNOTKY

NÁSTĚNNÉ

Chladící výkon: 2,5 | 3,6 | 5,0 | 6,7 | 8,0
DI, S-DI, C-DI, NEXT-DI, BIG-DI

Strana 60

NÁSTĚNNÉ 10 KW

Chladící výkon: 9,5 | 10,0
DI, S-DI, C-DI, NEXT-DI

Strana 65

PODSTROPNÍ JEDNOTKY

PODSTROPNÍ

Chladící výkon: 3,6 | 5,0 | 6,9 | 8,0 | 9,5 | 12,1 | 14,0
DI, S-DI, NEXT-DI, BIG-DI

Strana 66

KAZETOVÉ JEDNOTKY

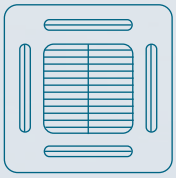

KAZETOVÉ SLIM 60x60

Chladící výkon: 2,5 | 3,6 | 5,0
DI, S-DI, NEXT-DI, BIG-DI

Strana 72

KAZETOVÉ SMART

Chladící výkon: 5,0 | 7,1 | 10,0 | 12,5
S-DI, NEXT-DI

Strana 74

KAZETOVÉ 4CESTNÉ

Chladící výkon: 5,0 | 6,7 | 8,0 | 9,5 | 12,0 | 14,0
DI, S-DI, C-DI, NEXT-DI, BIG-DI

Strana 76

KAZETOVÉ 1CESTNÉ FLAT

Chladící výkon: 2,5 | 3,6
NEXT-DI

NEW

Strana 84

MEZISTROPNÍ JEDNOTKY

NÍZKÉ MEZISTROPNÍ

Chladící výkon: 2,5 | 3,6 | 5,0
DI, S-DI, NEXT-DI, BIG-DI

Strana 86

STANDARDNÍ MEZISTROPNÍ

Chladící výkon: 5,0 | 6,7 | 8,0 | 9,5 | 12,1 | 14,0
DI, S-DI, C-DI, NEXT-DI, BIG-DI

Strana 88

VYSOKOTLAKÉ MEZISTROPNÍ DIGITAL INVERTER BIG

Chladící výkon: 19,0 | 22,5
BIG-DI

Strana 96

SKŘÍŇOVÉ JEDNOTKY

SKŘÍŇOVÉ

Chladící výkon: 5,0 | 6,7 | 9,5 | 12,1 | 14,0
DI, S-DI, NEXT-DI

Strana 97

SPECIÁLNÍ ŘEŠENÍ

PŘÍMÝ VÝPAR PRO VZT (DX-KIT)

Chladící výkon: 2,5 – 23,0
DI, S-DI, NEXT-DI, BIG-DI

Strana 102

DVEŘNÍ CLONY

Topný výkon: 8,0 – 16,0
DI, S-DI

Strana 107

Nástěnné jednotky

- Kombinace s venkovní jednotkou řady CLASSIC
- Kompaktní jednotky pro všeobecné použití a snadnou instalaci
- Třída energetické účinnosti až A++, COP až 4,00
- Velmi tichý provoz ventilátoru, 5 stupňů rychlosti
- Speciální funkce pro IT: Funkce Rotation/Beckup, kontakt pro FreeCooling

CLASSIC Digital Inverter – Nástěnné jednotky

			1fázové			3fázové
VNITŘNÍ JEDNOTKA VENKOVNÍ JEDNOTKA			**RAV-HM561KRTP-E RAV-GV561ATP-E**	**RAV-HM801KRTP-E RAV-GV801ATP-E**	**RAV-HM1101KRTP-E RAV-GV1101ATP-E**	**RAV-HM1101KRTP-E RAV-GV1101AT8P-E**
Chladicí výkon	kW	❄	5,00	6,70	9,50	9,50
Chladicí výkon (rozsah)	kW	❄	1,50 - 5,60	1,50 - 8,00	3,00 - 10,60	3,00 - 11,20
Příkon (min./jmen./max.)	kW	❄	- /1,45/ -	- /2,20/ -	- /3,80/ -	- /3,40/ -
Účinnost EER (jmenovitá)	W/W	❄	3,45	3,05	2,50	2,79
Účinnost SEER (sezonní)		❄	6,20	5,75	6,00	3,10
Energetická třída		❄	A++	A+	A+	A++
Provozní rozsah venkovních teplot	°C	❄	-15 / +46	-15 / +46	-15 / +46	-15 / +46
Topný výkon	kW	☀	5,30	7,00	10,00	10,00
Topný výkon (rozsah)	kW	☀	1,50 - 6,30	1,50 - 9,00	3,00 - 13,00	3,00 - 13,00
Příkon (min./jmen./max.)	kW	☀	- /1,50/ -	- /2,20/ -	- /3,30/ -	- /3,20/ -
Účinnost COP	W/W	☀	3,53	3,18	3,03	3,13
Účinnost SCOP (sezonní)		☀	3,90	3,90	4,00	4,10
Energetická třída		☀	A	A	A+	A+
Provozní rozsah venkovních teplot	°C	☀	-15 / +15	-15 / +15	-15 / +15	-15 / +15
Napájení	V/F+N/Hz		220-240/1/50	220-240/1/50	220-240/1/50	380-415/3+N/50
Doporučené jištění	A		-	-	-	-

VNITŘNÍ JEDNOTKA			**RAV-HM561KRTP-E**	**RAV-HM801KRTP-E**	**RAV-HM1101KRTP-E**	**RAV-HM1101KRTP-E**
Vzduchový výkon	m³/h		680/ - /960	680/910/1040	1180/ - /1610	1180/ - /1610
Hladina akustického tlaku (níz./stř./vys.)	dB(A)	❄	35/39/42	35/41/45	41/45/49	41/45/49
Hladina akustického tlaku (níz./stř./vys.)	dB(A)	☀	35/39/42	35/41/45	41/45/49	41/45/49
Rozměry (VxŠxH)	mm		320 x 1050 x 250	320 x 1050 x 250	350 x 1200 x 280	348 x 1200 x 280
Hmotnost	kg		14	14	19	19

VENKOVNÍ JEDNOTKA			**RAV-GV561ATP-E**	**RAV-GV801ATP-E**	**RAV-GV1101ATP-E**	**RAV-GV1101AT8P-E**
Hladina akustického tlaku (níz./stř./vys.)	dB(A)	❄	46	48	53	53
Hladina akustického tlaku (níz./stř./vys.)	dB(A)	☀	48	51	55	55
Připojení – Ø sání	mm (palce)		12,7 (½)	15,9 (5/8)	15,9 (¾)	15,9 (¾)
Připojení – Ø kapalina	mm (palce)		6,4 (¼)	9,5 (3/8)	9,5 (3/8)	9,5 (3/8)
Délka potrubí (min.)	m		5	5	5	5
Délka potrubí (max.)	m		20	20	30	30
Převýšení (max.)	m		20	30	30	30
Typ kompresoru			Twin-Rotary	Twin-Rotary	Twin-Rotary	Twin-Rotary
Chladivo			R32	R32	R32	R32
Náplň chladiva	kg		0,90	1,40	1,70	1,70
Rozměry (VxŠxH)	mm		550 x 780 x 290	550 x 780 x 290	630 x 800 x 300	710 x 900 x 320
Hmotnost	kg		36	39	45	60

PŘÍSLUŠENSTVÍ	**POPIS**	**VČETNĚ**
Ovladač	IR dálkový ovladač je součástí balení	✔
RBC-AMSU52-E	Komfortní kabelový ovladač PLUS	

Všechny volitelné možnosti ovládání a řízení najdete od strany 118.

Hotel Gilbert, Vídeň, Icebear Entfeuchtung & Klima GmbH

Nástěnné jednotky

- Kompaktní jednotky pro všeobecné použití a snadnou instalaci
- Třída energetické účinnosti až A++, COP až 4,00
- Velmi tichý provoz ventilátoru, 5 stupňů rychlosti

Digital Inverter – Nástěnné jednotky

VNITŘNÍ JEDNOTKA VENKOVNÍ JEDNOTKA		RAV-RM801KRTP-E* RAV-GM801ATP-E	RAV-GM901KRTP-E* RAV-GM901ATP-E
Chladicí výkon	kW ❄	6,70	8,00
Chladicí výkon (rozsah)	kW ❄	1,50 - 8,00	1,90 - 8,80
Příkon (min./jmen./max.)	kW ❄	-/2,44/-	2,67
Účinnost EER (jmenovitá)	W/W ❄	2,75	3,00
Účinnost SEER (sezonní)	❄	5,73	6,10
Energetická třída	❄	A+	A++
Provozní rozsah venkovních teplot	°C ❄	-15 / +46	-15/+46
Topný výkon	kW ☀	7,70	9,00
Topný výkon (rozsah)	kW ☀	1,50 - 9,00	1,6 - 9,90
Příkon (min./jmen./max.)	kW ☀	-/2,61/-	2,90
Účinnost COP	W/W ☀	2,95	3,10
Účinnost SCOP (sezonní)	☀	4,01	4,10
Energetická třída	☀	A+	A+
Provozní rozsah venkovních teplot	°C ☀	-15 / +15	-15/+15
Napájení	V/F+N/Hz	220-240/1/50	220-240/1/50
Doporučené jištění	A	16	-

VNITŘNÍ JEDNOTKA		RAV-RM801KRTP-E*	RAV-GM901KRTP-E*
Vzduchový výkon	m³/h	680/910/1040	680/1180
Hladina akustického tlaku (níz./stř./vys.)	dB(A) ❄	35/41/45	35/41/45
Hladina akustického tlaku (níz./stř./vys.)	dB(A) ☀	35/41/45	35/41/45
Rozměry (VxŠxH)	mm	320 x 1050 x 250	320 x 1050 x 250
Hmotnost	kg	14	14

VENKOVNÍ JEDNOTKA		RAV-GM801ATP-E	RAV-GM901ATP-E
Hladina akustického tlaku (níz./stř./vys.)	dB(A) ❄	48	51
Hladina akustického tlaku (níz./stř./vys.)	dB(A) ☀	52	55
Připojení – Ø sání	mm (palce)	15,9 (5/8)	15,9 (5/8)
Připojení – Ø kapalina	mm (palce)	9,5 (3/8)	9,5 (3/8)
Délka potrubí (min.)	m	5	5
Délka potrubí (max.)	m	30	50
Převýšení (max.)	m	30	30
Typ kompresoru		Twin-Rotary	Twin-Rotary
Chladivo		R32	R32
Náplň chladiva	kg	1,3	2,0
Rozměry (VxŠxH)	mm	550 x 780 x 290	600 x 800 x 300
Hmotnost	kg	44	47

Všechny volitelné možnosti ovládání a řízení najdete od strany 118.
* Vnitřní jednotka GM: Do vyprodání zásob. Venkovní jednotka GP: je kompatibilní také s novými vnitřními jednotkami RAV-HM******.

Super Digital Inverter – Nástěnné jednotky

VNITŘNÍ JEDNOTKA VENKOVNÍ JEDNOTKA			RAV-HM561KRTP-E RAV-GP561ATW-E	RAV-RM801KRTP-E* RAV-GP801ATW-E
Chladicí výkon	kW	❄	5,00	7,10
Chladicí výkon (rozsah)	kW	❄	1,20 - 5,60	1,90 - 8,00
Příkon (min./jmen./max.)	kW	❄	0,19/1,43/1,98	0,26/2,06/3,17
Účinnost EER (jmenovitá)	W/W	❄	3,50	3,45
Účinnost SEER (sezonní)		❄	7,84	7,34
Energetická třída		❄	A++	A+
Provozní rozsah venkovních teplot	°C	❄	-15 / +52	-15 / +52
Topný výkon	kW	☀	5,60	8,00
Topný výkon (rozsah)	kW	☀	0,90 - 7,30	1,30 - 11,30
Příkon (min./jmen./max.)	kW	☀	0,16/1,39/2,67	0,20/2,25/3,50
Účinnost COP	W/W	☀	4,03	3,56
Účinnost SCOP (sezonní)		☀	4,19	4,13
Energetická třída		☀	A+	A+
Provozní rozsah venkovních teplot	°C	☀	-27 / +15	-27/ +15
Napájení	V/F+N/Hz		220-240/1/50	220-240/1/50
Doporučené jištění	A		-	20

VNITŘNÍ JEDNOTKA			RAV-HM561KRTP-E	RAV-RM801KRTP-E*
Vzduchový výkon	m³/h		680/ - /960	680/910/1040
Hladina akustického tlaku (níz./stř./vys.)	dB(A)	❄	35/39/42	35/41/45
Hladina akustického tlaku (níz./stř./vys.)	dB(A)	☀	35/39/42	35/41/45
Rozměry (VxŠxH)	mm		320 x 1050 x 250	320 x 1050 x 250
Hmotnost	kg		14	14

VENKOVNÍ JEDNOTKA			RAV-GP561ATW-E	RAV-GP801ATW-E
Hladina akustického tlaku (níz./stř./vys.)	dB(A)	❄	46	46
Hladina akustického tlaku (níz./stř./vys.)	dB(A)	☀	48	48
Připojení – Ø sání	mm (palce)		12,7 (½)	15,9 (5/8)
Připojení – Ø kapalina	mm (palce)		6,4 (¼)	9,5 (3/8)
Délka potrubí (min.)	m		5	3
Délka potrubí (max.)	m		50	50
Převýšení (max.)	m		30	30
Typ kompresoru			Twin-Rotary	Twin-Rotary
Chladivo			R32	R32
Náplň chladiva	kg		1,35	1,3
Rozměry (VxŠxH)	mm		630 x 799 x 299	1050 x 1010 x 370
Hmotnost	kg		45	74

PŘÍSLUŠENSTVÍ	POPIS	VČETNĚ
Ovladač	IR dálkový ovladač je součástí balení	✔
RBC-AMSU52-E	Komfortní kabelový ovladač PLUS	

Všechny volitelné možnosti ovládání a řízení najdete od strany 118.
* Vnitřní jednotka GM: Do vyprodání zásob. Venkovní jednotka GP: je kompatibilní také s novými vnitřními jednotkami RAV-HM******.

Nástěnné jednotky

NEW

- Kombinace s venkovní jednotkou řady CLASSIC
- Kompaktní jednotky pro všeobecné použití a snadnou instalaci
- Třída energetické účinnosti až A++, COP až 4,00
- Velmi tichý provoz ventilátoru, 5 stupňů rychlosti
- Speciální funkce pro IT: Funkce Rotation/Beckup, kontakt pro FreeCooling

NEXT Digital Inverter – Nástěnné jednotky

VNITŘNÍ JEDNOTKA VENKOVNÍ JEDNOTKA			RAV-HM301KRTP-E RAV-GM302ATP-E	RAV-HM401KRTP-E RAV-GM402ATP-E	RAV-HM561KRTP-E RAV-GM562ATP-E	RAV-HM801KRTP-E RAV-GM802ATW-E	RAV-HM901KRTP-E RAV-GM902ATW-E
Chladicí výkon	kW	❄	2,50	3,60	5,00	6,70	8,00
Chladicí výkon (rozsah)	kW	❄	0,90 - 3,00	0,90 - 4,00	1,50 - 5,60	1,90 - 8,00	1,90 - 8,80
Příkon (min./jmen./max.)	kW	❄	0,17/0,61/ 0,86	0,18/1,13/ 2,00	0,30/1,66/ 1,86	0,31/2,06/ 2,86	0,31/2,67/ 3,16
Účinnost EER (jmenovitá)	W/W	❄	4,10	3,19	3,01	3,25	3,00
Účinnost SEER (sezonní)		❄	7,00	6,70	6,69	6,60	6,60
Energetická třída		❄	A++	A++	A++	A++	A++
Provozní rozsah venkovních teplot	°C	❄	-15 / +46	-15 / +46	-15 / +46	-15 / +46	-15 / +46
Topný výkon	kW	☀	3,40	4,00	5,30	7,70	8,60
Topný výkon (rozsah)	kW	☀	0,80 - 4,50	0,80 - 5,00	1,50 - 6,30	1,60 - 9,00	1,60 - 9,90
Příkon (min./jmen./max.)	kW	☀	0,17/0,85/ 1,40	0,14/1,12/ 1,70	0,30/1,55/ 2,40	0,38/2,30/ 3,04	0,38/2,61/ 3,27
Účinnost COP	W/W	☀	4,00	3,57	3,42	3,35	3,30
Účinnost SCOP (sezonní)		☀	4,12	4,24	4,02	4,05	4,10
Energetická třída		☀	A+	A+	A+	A+	A+
Provozní rozsah venkovních teplot	°C	☀	-15 / +15	-15 / +15	-15 / +15	-15 / +15	-15 / +15
Napájení	V/F+N/Hz		220-240/1/ 50	220-240/1/ 50	220-240/1/ 50	220-240/1/ 50	220-240/1/ 50
Doporučené jištění	A		-	-	-	-	-

VNITŘNÍ JEDNOTKA			RAV-HM301KRTP-E	RAV-HM401KRTP-E	RAV-HM561KRTP-E	RAV-HM801KRTP-E	RAV-HM901KRTP-E
Vzduchový výkon	m³/h		450/540/ 670	450/580/ 700	680/ - / 960	680/910/ 1040	680/ - / 1180
Hladina akustického tlaku (níz./stř./vys.)	dB(A)	❄	29/34/40	30/36/41	35/39/42	35/41/45	35/41/47
Hladina akustického tlaku (níz./stř./vys.)	dB(A)	☀	29/34/40	30/36/41	35/39/42	35/41/45	35/41/47
Rozměry (VxŠxH)	mm		293 x 798 x 230	293 x 798 x 230	320 x 1050 x 250	320 x 1050 x 250	320 x 1050 x 250
Hmotnost	kg		10	10	14	14	14

VENKOVNÍ JEDNOTKA			RAV-GM302ATP-E	RAV-GM402ATP-E	RAV-GM562ATP-E	RAV-GM802ATW-E	RAV-GM902ATW-E
Hladina akustického tlaku (níz./stř./vys.)	dB(A)	❄	46	49	46	50	52
Hladina akustického tlaku (níz./stř./vys.)	dB(A)	☀	47	50	48	52	55
Připojení – Ø sání	mm (palce)		9,5 (3/8)	12,7 (½)	12,7 (½)	15,9 (5/8)	15,9 (5/8)
Připojení – Ø kapalina	mm (palce)		6,4 (¼)	6,4 (¼)	6,4 (¼)	9,5 (3/8)	9,5 (3/8)
Délka potrubí (min.)	m		2	2	5	5	5
Délka potrubí (max.)	m		20	20	30	50	50
Převýšení (max.)	m		10	10	30	30	30
Typ kompresoru			Twin-Rotary	Twin-Rotary	Twin-Rotary	Twin-Rotary	Twin-Rotary
Chladivo			R32	R32	R32	R32	R32
Náplň chladiva	kg		0,60	0,90	0,90	1,90	1,90
Rozměry (VxŠxH)	mm		550 x 780 x 290	550 x 780 x 290	550 x 780 x 290	630 x 799 x 299	630 x 799 x 299
Hmotnost	kg		29	34	40	47	47

PŘÍSLUŠENSTVÍ	POPIS	VČETNĚ
Ovladač	IR dálkový ovladač je součástí balení	✔
RBC-AMSU52-E	Komfortní kabelový ovladač PLUS	

Všechny volitelné možnosti ovládání a řízení najdete od strany 118.

Nástěnné jednotky 10 kW

NEW

- Snadná instalace i toho nejvyššího výkonu
- Třída energetické účinnosti až A++, COP až 4,00
- Velmi tichý provoz ventilátoru, 5 stupňů rychlosti
- Speciální funkce pro IT: Funkce Rotation/Beckup, kontakt pro FreeCooling

NEXT Digital Inverter – Nástěnné jednotky 10 kW

		1fázové	3fázové
VNITŘNÍ JEDNOTKA **VENKOVNÍ JEDNOTKA**		**RAV-HM1101KRTP-E** **RAV-GM1102ATW-E**	**RAV-HM1101KRTP-E** **RAV-GM1102AT8W-E**
Chladicí výkon	kW ❄	9,50	9,50
Chladicí výkon (rozsah)	kW ❄	3,00 - 11,20	3,00 - 11,20
Příkon (min./jmen./max.)	kW ❄	0,63/2,96/3,95	0,67/2,95/3,91
Účinnost EER (jmenovitá)	W/W ❄	3,21	3,22
Účinnost SEER (sezonní)	❄	6,40	6,10
Energetická třída	❄	A++	A++
Provozní rozsah venkovních teplot	°C ❄	-15 / +46	-15 / +46
Topný výkon	kW ☀	11,20	11,20
Topný výkon (rozsah)	kW ☀	3,00 - 13,00	3,00 - 13,00
Příkon (min./jmen./max.)	kW ☀	0,73/3,44/4,33	0,77/3,38/4,29
Účinnost COP	W/W ☀	3,26	3,31
Účinnost SCOP (sezonní)	☀	4,20	4,20
Energetická třída	☀	A+	A+
Provozní rozsah venkovních teplot	°C ☀	-15 / +15	-15 / +15
Napájení	V/F+N/Hz	220-240/1/50	380-415/3+N/50
Doporučené jištění	A	-	-

VNITŘNÍ JEDNOTKA		**RAV-HM1101KRTP-E**	**RAV-HM1101KRTP-E**
Vzduchový výkon	m³/h	1180/ - /1610	1180/ - /1610
Hladina akustického tlaku (níz./stř./vys.)	dB(A) ❄	41/45/49	41/45/49
Hladina akustického tlaku (níz./stř./vys.)	dB(A) ☀	41/45/49	41/45/49
Rozměry (VxŠxH)	mm	350 x 1200 x 280	350 x 1200 x 280
Hmotnost	kg	19	19

VENKOVNÍ JEDNOTKA		**RAV-GM1102ATW-E**	**RAV-GM1102AT8W-E**
Hladina akustického tlaku (níz./stř./vys.)	dB(A) ❄	53	53
Hladina akustického tlaku (níz./stř./vys.)	dB(A) ☀	56	56
Připojení – Ø sání	mm (palce)	15,9 (5/8)	15,9 (5/8)
Připojení – Ø kapalina	mm (palce)	9,5 (3/8)	9,5 (3/8)
Délka potrubí (min.)	m	5	5
Délka potrubí (max.)	m	50	50
Převýšení (max.)	m	30	30
Typ kompresoru		Twin-Rotary	Twin-Rotary
Chladivo		R32	R32
Náplň chladiva	kg	2,40	2,40
Rozměry (VxŠxH)	mm	1050 x 1010 x 370	1050 x 1010 x 370
Hmotnost	kg	85	85

PŘÍSLUŠENSTVÍ	**POPIS**	**VČETNĚ**
Ovladač	IR dálkový ovladač je součástí balení	✔
RBC-AMSU52-E	Komfortní kabelový ovladač PLUS	

Všechny volitelné možnosti ovládání a řízení najdete od strany 118.

Podstropní jednotky

- Atraktivní design a optimální přirozená distribuce vzduchu
- Třída energetické účinnosti až A+++
- Dokáže provětrat prostor do značné vzdálenosti
- Speciální funkce pro IT: Funkce Rotation/Beckup, kontakt pro FreeCooling (vnitřní RAV-HM)

Digital Inverter – Podstropní jednotky (1fázové provedení)

VNITŘNÍ JEDNOTKA VENKOVNÍ JEDNOTKA			RAV-RM401CTP-E* RAV-GM401ATP-E	RAV-RM561CTP-E* RAV-GM561ATP-E	RAV-RM1101CTP-E* RAV-GM1101ATP-E	RAV-RM1401CTP-E* RAV-GM1401ATP-E	RAV-RM1601CTP-E* RAV-GM1601ATP-E
Chladicí výkon	kW	❄	3,60	5,00	9,50	12,10	14,00
Chladicí výkon (rozsah)	kW	❄	0,90 - 4,00	1,50 - 5,60	3,00 - 11,20	3,00 - 13,20	3,00 - 16,00
Příkon (min./jmen./max.)	kW	❄	0,18/0,83/ 2,00	0,29/1,61/ 1,95	0,60/2,95/ 4,10	0,60/4,42/ 4,71	4,65
Účinnost EER (jmenovitá)	W/W	❄	4,34	3,11	3,22	2,74	3,01
Účinnost SEER (sezonní)		❄	6,34	5,50	5,86	5,36	5,90
Energetická třída		❄	A++	A	A+	A+	-
Provozní rozsah venkovních teplot	°C	❄	-15 / +46	-15 / +46	-15 / +46	-15 / +46	-15 / +46
Topný výkon	kW	☀	4,00	5,30	11,20	13,00	16,00
Topný výkon (rozsah)	kW	☀	0,80 - 5,00	1,50 - 6,30	3,00 - 13,00	3,00 - 16,00	3,00 - 18,00
Příkon (min./jmen./max.)	kW	☀	0,14/0,78/ 1,70	0,29/1,36/ 2,40	0,60/2,94/ 4,10	0,60/3,48/ 4,60	4,69
Účinnost COP	W/W	☀	5,13	3,90	3,81	374	3,47
Účinnost SCOP (sezonní)		☀	5,10	4,32	4,27	4,19	4,35
Energetická třída		☀	A+++	A+	A+	A+	-
Provozní rozsah venkovních teplot	°C	☀	-15 / +15	-15 / +15	-15 / +15	-15 / +15	-15 / +15
Napájení	V/F+N/Hz		220-240/1/ 50	220-240/1/ 50	220-240/1/ 50	220-240/1/ 50	220-240/1/ 50
Doporučené jištění	A		10	16	25	25	-

VNITŘNÍ JEDNOTKA			RAV-RM401CTP-E*	RAV-RM561CTP-E*	RAV-RM1101CTP-E*	RAV-RM1401CTP-E*	RAV-RM1601CTP-E*
Vzduchový výkon	m³/h		540/720/ 900	540/720/ 900	1020/1350/ 1860	1200/1530/ 2040	1260/1650/ 2040
Hladina akustického tlaku (níz./stř./vys.)	dB(A)	❄	28/35/37	28/35/37	32/38/44	35/41/46	36/42/46
Hladina akustického tlaku (níz./stř./vys.)	dB(A)	☀	28/35/37	28/35/37	32/38/44	35/41/46	36/42/46
Rozměry (VxŠxH)	mm		235 x 952 x 690	235 x 952 x 690	235 x 1586 x 690	235 x 1586 x 690	235 x 1586 x 690
Hmotnost	kg		23	23	37	37	37

VENKOVNÍ JEDNOTKA			RAV-GM401ATP-E	RAV-GM561ATP-E	RAV-GM1101ATP-E	RAV-GM1401ATP-E	RAV-GM1601ATP-E
Hladina akustického tlaku (níz./stř./vys.)	dB(A)	❄	49	46	54	55	53
Hladina akustického tlaku (níz./stř./vys.)	dB(A)	☀	50	48	57	57	55
Připojení – Ø sání	mm (palce)		12,7 (½)	12,7 (½)	15,9 (¾)	15,9 (5/8)	15,9 (5/8)
Připojení – Ø kapalina	mm (palce)		6,4 (¼)	6,4 (¼)	9,5 (3/8)	9,5 (3/8)	9,5 (3/8)
Délka potrubí (min.)	m		2	5	5	5	5
Délka potrubí (max.)	m		20	30	50	50	50
Převýšení (max.)	m		10	30	30	30	30
Typ kompresoru			Twin-Rotary	Twin-Rotary	Twin-Rotary	Twin-Rotary	Twin-Rotary
Chladivo			R32	R32	R32	R32	R32
Náplň chladiva	kg		0,9	0,9	2,1	2,1	2,40
Rozměry (VxŠxH)	mm		550 x 780 x 290	550 x 780 x 290	890 x 900 x 320	890 x 900 x 320	1340 x 900 x 320
Hmotnost	kg		34	40	68	68	95

* Vnitřní jednotka RM: Do vyprodání zásob. Venkovní jednotka GM: je kompatibilní také s novými vnitřními jednotkami RAV-HM******.

Digital Inverter – Podstropní jednotky (3fázové provedení)

VNITŘNÍ JEDNOTKA VENKOVNÍ JEDNOTKA			RAV-RM1101CTP-E* RAV-GM1101AT8P-E	RAV-RM1401CTP-E* RAV-GM1401AT8P-E	RAV-RM1601CTP-E* RAV-GM1601AT8P-E
Chladicí výkon	kW	❄	9,50	12,10	14,00
Chladicí výkon (rozsah)	kW	❄	3,00 - 11,20	3,00 - 13,20	3,00 - 16,00
Příkon (min./jmen./max.)	kW	❄	0,60/2,95/4,10	0,60/4,42/4,71	4,65
Účinnost EER (jmenovitá)	W/W	❄	3,22	2,74	3,12
Účinnost SEER (sezonní)		❄	5,86	5,36	5,90
Energetická třída		❄	A++	-	-
Provozní rozsah venkovních teplot	°C	❄	-15 / +46	-15 / +46	-15 / +46
Topný výkon	kW	☀	11,20	13,00	16,00
Topný výkon (rozsah)	kW	☀	3,00 - 13,00	3,00 - 16,00	3,00 - 18,00
Příkon (min./jmen./max.)	kW	☀	0,60/2,94/4,10	0,60/3,48/4,60	4,69
Účinnost COP	W/W	☀	3,81	3,74	3,47
Účinnost SCOP (sezonní)		☀	4,27	4,19	4,35
Energetická třída		☀	A+	-	-
Provozní rozsah venkovních teplot	°C	☀	-15 / +15	-15 / +15	-15 / +15
Napájení	V/F+N/Hz		380-415/3+N/50	380-415/3+N/50	380-415/3+N/50
Doporučené jištění	A		3x 16	3x 16	3x 16

VNITŘNÍ JEDNOTKA			RAV-RM1101CTP-E*	RAV-RM1401CTP-E*	RAV-RM1601CTP-E*
Vzduchový výkon	m³/h		1020/1350/1860	1200/1530/2040	1260/1650/2040
Hladina akustického tlaku (níz./stř./vys.)	dB(A)	❄	32/38/44	35/41/46	36/42/46
Hladina akustického tlaku (níz./stř./vys.)	dB(A)	☀	32/38/44	35/41/46	36/42/46
Rozměry (VxŠxH)	mm		235 x 1586 x 690	235 x 1586 x 690	235 x 1586 x 690
Hmotnost	kg		37	37	37

VENKOVNÍ JEDNOTKA			RAV-GM1101AT8P-E	RAV-GM1401AT8P-E	RAV-GM1601AT8P-E
Hladina akustického tlaku (níz./stř./vys.)	dB(A)	❄	54	55	53
Hladina akustického tlaku (níz./stř./vys.)	dB(A)	☀	57	57	55
Připojení – Ø sání	mm (palce)		15,9 (5/8)	15,9 (5/8)	15,9 (5/8)
Připojení – Ø kapalina	mm (palce)		9,5 (3/8)	9,5 (3/8)	9,5 (3/8)
Délka potrubí (min.)	m		5	5	5
Délka potrubí (max.)	m		50	50	50
Převýšení (max.)	m		30	30	30
Typ kompresoru			Twin-Rotary	Twin-Rotary	Twin-Rotary
Chladivo			R32	R32	R32
Náplň chladiva	kg		2,1	2,1	2,40
Rozměry (VxŠxH)	mm		890 x 900 x 320	890 x 900 x 320	1340 x 900 x 320
Hmotnost	kg		69	69	94

Všechny volitelné možnosti ovládání a řízení najdete od strany 118.
* Vnitřní jednotka RM: Do vyprodání zásob. Venkovní jednotka GM: je kompatibilní také s novými vnitřními jednotkami RAV-HM******.

Super Digital Inverter – Podstropní jednotky (1fázové provedení)

VNITŘNÍ JEDNOTKA VENKOVNÍ JEDNOTKA			RAV-RM561CTP-E* RAV-GP561ATW-E	RAV-HM801CTP-E RAV-GP801ATW-E	RAV-RM1101CTP-E* RAV-GP1101AT-E	RAV-RM1401CTP-E* RAV-GP1401AT-E1
Chladicí výkon	kW	❄	5,00	7,10	10,00	12,50
Chladicí výkon (rozsah)	kW	❄	1,20 - 5,60	1,90 - 8,00	3,10 - 12,00	3,10 - 14,00
Příkon (min./jmen./max.)	kW	❄	0,19/1,37/1,98	0,26/1,60/3,17	0,55/2,23/3,45	0,55/3,58/3,97
Účinnost EER (jmenovitá)	W/W	❄	3,65	4,44	4,48	3,49
Účinnost SEER (sezonní)		❄	6,76	8,35	8,23	7,58
Energetická třída		❄	A++	A++	A++	-
Provozní rozsah venkovních teplot	°C	❄	-15 / +52	-15 / +52	-15 / +52	-15 / +52
Topný výkon	kW	☀	5,60	8,00	11,20	14,00
Topný výkon (rozsah)	kW	☀	0,90 - 7,40	1,30 - 11,30	2,60 - 13,00	2,60 - 16,50
Příkon (min./jmen./max.)	kW	☀	0,16/1,39/2,67	0,20/1,80/3,50	0,41/2,38/3,09	0,41/3,59/4,40
Účinnost COP	W/W	☀	4,03	4,44	4,71	3,90
Účinnost SCOP (sezonní)		☀	4,70	5,10	4,72	4,71
Energetická třída		☀	A++	A++	A++	-
Provozní rozsah venkovních teplot	°C	☀	-27 / +15	-27/ +15	-27 / +15	-27 / +15
Napájení	V/F+N/Hz		220-240/1/50	220-240/1/50	220-240/1/50	220-240/1/50
Doporučené jištění	A		16	-	25	25

VNITŘNÍ JEDNOTKA			RAV-RM561CTP-E*	RAV-HM801CTP-E	RAV-RM1101CTP-E*	RAV-RM1401CTP-E*
Vzduchový výkon	m³/h		540/720/900	750/1000/1410	1020/1350/1860	1200/1530/2040
Hladina akustického tlaku (níz./stř./vys.)	dB(A)	❄	28/35/37	29/36/41	32/38/44	35/41/46
Hladina akustického tlaku (níz./stř./vys.)	dB(A)	☀	28/35/37	29/36/41	32/38/44	35/41/46
Rozměry (VxŠxH)	mm		235 x 952 x 690	235 x 1270 x 690	235 x 1586 x 690	235 x 1586 x 690
Hmotnost	kg		23	29	35	35

VENKOVNÍ JEDNOTKA			RAV-GP561ATW-E	RAV-GP801ATW-E	RAV-GP1101AT-E	RAV-GP1401AT-E1
Hladina akustického tlaku (níz./stř./vys.)	dB(A)	❄	46	46	49	50
Hladina akustického tlaku (níz./stř./vys.)	dB(A)	☀	48	48	50	51
Připojení – Ø sání	mm (palce)		12,7 (½)	15,9 (5/8)	15,9 (¾)	15,9 (¾)
Připojení – Ø kapalina	mm (palce)		6,4 (¼)	9,5 (3/8)	9,5 (3/8)	9,5 (3/8)
Délka potrubí (min.)	m		5	5	5	5
Délka potrubí (max.)	m		50	50	75	75
Převýšení (max.)	m		30	30	30	30
Typ kompresoru			Twin-Rotary	Twin-Rotary	Twin-Rotary	Twin-Rotary
Chladivo			R32	R32	R32	R32
Náplň chladiva	kg		1,35	1,30	3,10	3,10
Rozměry (VxŠxH)	mm		630 x 799 x 299	1050 x 1010 x 370	1550 x 1010 x 370	1550 x 1010 x 370
Hmotnost	kg		45	74	104	104

* Vnitřní jednotka RM: Do vyprodání zásob. Venkovní jednotka GP: je kompatibilní také s novými vnitřními jednotkami RAV-HM******.

Super Digital Inverter – Podstropní jednotky (3fázové provedení)

VNITŘNÍ JEDNOTKA VENKOVNÍ JEDNOTKA			RAV-RM1101CTP-E* RAV-GP1101AT8-E	RAV-RM1401CTP-E* RAV-GP1401AT8-E	RAV-RM1601CTP-E* RAV-GP1601AT8-E
Chladicí výkon	kW	❄	10,00	12,50	14,00
Chladicí výkon (rozsah)	kW	❄	2,60 - 12,00	2,60 - 14,00	2,60 - 16,00
Příkon (min./jmen./max.)	kW	❄	0,66/2,56/3,81	0,66/3,68/4,85	0,66/4,60/6,33
Účinnost EER (jmenovitá)	W/W	❄	3,91	3,40	3,04
Účinnost SEER (sezonní)		❄	6,61	6,30	6,00
Energetická třída		❄	A++	-	-
Provozní rozsah venkovních teplot	°C	❄	-15 / +46	-15 / +46	-15 / +46
Topný výkon	kW	☀	11,20	14,00	16,00
Topný výkon (rozsah)	kW	☀	2,40 - 14,00	2,40 - 18,00	2,40 - 19,00
Příkon (min./jmen./max.)	kW	☀	0,53/2,51/4,26	0,53/3,48/5,95	0,53/4,30/6,96
Účinnost COP	W/W	☀	4,46	4,02	3,72
Účinnost SCOP (sezonní)		☀	4,21	4,20	4,19
Energetická třída		☀	A+	-	-
Provozní rozsah venkovních teplot	°C	☀	-20/ +15	-20/ +15	-20/ +15
Napájení	V/F+N/Hz		380-415/3+N/50	380-415/3+N/50	380-415/3+N/50
Doporučené jištění	A		3x 16	3x 16	3x 16

VNITŘNÍ JEDNOTKA			RAV-RM1101CTP-E*	RAV-RM1401CTP-E*	RAV-RM1601CTP-E*
Vzduchový výkon	m³/h		1020/1350/1860	1200/1530/2040	1260/1650/2040
Hladina akustického tlaku (níz./stř./vys.)	dB(A)	❄	32/38/44	35/41/46	36/42/46
Hladina akustického tlaku (níz./stř./vys.)	dB(A)	☀	32/38/44	35/41/46	36/42/46
Rozměry (VxŠxH)	mm		235 x 1586 x 690	235 x 1586 x 690	235 x 1586 x 690
Hmotnost	kg		37	37	37

VENKOVNÍ JEDNOTKA			RAV-GP1101AT8-E	RAV-GP1401AT8-E	RAV-GP1601AT8-E
Hladina akustického tlaku (níz./stř./vys.)	dB(A)	❄	49	51	51
Hladina akustického tlaku (níz./stř./vys.)	dB(A)	☀	50	52	53
Připojení – Ø sání	mm (palce)		15,9 (5/8)	15,9 (5/8)	15,9 (5/8)
Připojení – Ø kapalina	mm (palce)		9,5 (3/8)	9,5 (3/8)	9,5 (3/8)
Délka potrubí (min.)	m		5	5	5
Délka potrubí (max.)	m		75	75	75
Převýšení (max.)	m		30	30	30
Typ kompresoru			Twin-Rotary	Twin-Rotary	Twin-Rotary
Chladivo			R32	R32	R32
Náplň chladiva	kg		2,60	2,6	2,60
Rozměry (VxŠxH)	mm		1340 x 900 x 320	1340 x 900 x 320	1340 x 900 x 320
Hmotnost	kg		95	95	95

PŘÍSLUŠENSTVÍ	POPIS
RBC-AMTU31-E	Standardní kabelový ovladač
RBC-AXU31C-E	Sada IR dálkový ovladač + přijímač pro podstropní jednotky
RBC-AMSU52-E	Komfortní kabelový ovladač PLUS
TCB-DP31CE	Čerpadlo kondenzátu; výtlačná výška 600 mm, měřeno od spodního okraje jednotky
TCB-KP13CE	Tvarovka pro připojení rozvodů (nutné při použití čerpadla kondenzátu), RAV: vel. 4 + 5 / VRF: vel. 15 + 18
TCB-KP14CPE	Tvarovka s certifikací ISO14093 (je nutná pro čerpadlo kondenzátu), RAV: velikosti 4 + 5 / VRF: velikosti 15 + 18
TCB-KP24CPE	Tvarovka s certifikací ISO14093 (je nutná pro čerpadlo kondenzátu), RAV: velikosti 8 až 16 / VRF: velikosti 24 až 56
TCB-PCUC2E	I/O Modul pro vstupy a výstupy (alarm, hlášení provozu)
TCB-FF101URE2	Příruba pro přívod čerstvého vzduchu Ø 100 mm

Všechny volitelné možnosti ovládání a řízení najdete od strany 118.
* Vnitřní jednotka RM: Do vyprodání zásob. Venkovní jednotka GP: je kompatibilní také s novými vnitřními jednotkami RAV-HM******.

Next Digital Inverter – Podstropní jednotky (1fázové provedení)

NEW

VNITŘNÍ JEDNOTKA VENKOVNÍ JEDNOTKA			RAV-HM401CTP-E RAV-GM402ATP-E	RAV-HM561CTP-E RAV-GM562ATP-E	RAV-HM801CTP-E RAV-GM802ATW-E	RAV-HM901CTP-E RAV-GM902ATW-E	RAV-HM1101CTP-E RAV-GM1102ATW-E	RAV-HM1401CTP-E RAV-GM1402ATW-E	RAV-HM1601CTP-E RAV-GM1602ATW-E
Chladicí výkon	kW	❄	3,60	5,00	6,90	8,00	9,50	12,10	14,00
Chladicí výkon (rozsah)	kW	❄	0,90 - 4,00	1,50 - 5,60	1,90 - 8,00	1,90 - 8,80	3,00 - 11,20	3,00 - 13,20	3,00 - 15,00
Příkon (min./jmen./max.)	kW	❄	0,18/0,83/ 2,00	0,29/1,61/ 1,95	0,30/2,06/ 2,66	0,30/2,38/ 2,75	0,58/2,59/ 3,29	0,58/4,01/ 4,39	0,58/5,04/ 6,12
Účinnost EER (jmenovitá)	W/W	❄	4,34	3,11	3,35	3,36	3,67	3,02	2,78
Účinnost SEER (sezonní)		❄	7,20	6,00	7,03	7,0	7,00	6,16	6,25
Energetická třída		❄	A++	A+	A++	A++	A++	-	-
Provozní rozsah venkovních teplot	°C	❄	-15 / +46	-15 / +46	-15 / +46	-15 / +46	-15 / +46	-15 / +46	-15 / +46
Topný výkon	kW	☀	4,00	5,30	7,70	8,60	11,20	13,00	16,00
Topný výkon (rozsah)	kW	☀	0,80 - 5,00	1,50 - 6,30	1,60 - 9,00	1,60 - 9,90	3,00 - 13,00	3,00 - 16,00	3,00 - 17,00
Příkon (min./jmen./max.)	kW	☀	0,14/0,78/ 1,70	0,29/1,36/ 2,40	0,29/1,99/ 2,57	0,29/2,15/ 2,62	0,66/2,86/ 3,49	0,66/3,48/ 4,61	0,66/4,75/ 5,78
Účinnost COP	W/W	☀	5,13	3,90	3,87	4,00	3,91	3,74	3,37
Účinnost SCOP (sezonní)		☀	5,13	4,34	4,48	4,60	4,30	4,28	4,30
Energetická třída		☀	A+++	A+	A+	A++	A+	-	-
Provozní rozsah venkovních teplot	°C	☀	-15 / +15	-15 / +15	-15 / +15	-15 / +15	-15 / +15	-15 / +15	-15 / +15
Napájení	V/F+N/Hz		220-240/1/ 50	220-240/1/ 50	220-240/1/ 50	220-240/1/ 50	220-240/1/ 50	220-240/1/ 50	220-240/1/ 50
Doporučené jištění	A		-	-	-	-	-	-	-

VNITŘNÍ JEDNOTKA			RAV-HM401CTP-E	RAV-HM561CTP-E	RAV-HM801CTP-E	RAV-HM901CTP-E	RAV-HM1101CTP-E	RAV-HM1401CTP-E	RAV-HM1601CTP-E
Vzduchový výkon	m³/h		540/720/ 900	540/720/ 900	750/1000/ 1410	900/ - / 1600	1020/1350/ 1860	1200/1530/ 2040	1200/1650/ 2040
Hladina akustického tlaku (níz./stř./vys.)	dB(A)	❄	28/35/37	28/35/37	29/36/41	30/38/42	32/38/44	35/41/46	36/42/46
Hladina akustického tlaku (níz./stř./vys.)	dB(A)	☀	28/35/37	28/35/37	29/36/41	30/38/42	32/38/44	35/41/46	36/42/46
Rozměry (VxŠxH)	mm		235 x 950 x 690	235 x 950 x 690	235 x 1270 x 690	235 x 1586 x 690	235 x 1586 x 690	235 x 1586 x 690	235 x 1586 x 690
Hmotnost	kg		23	23	29	37	37	37	37

VENKOVNÍ JEDNOTKA			RAV-GM402ATP-E	RAV-GM562ATP-E	RAV-GM802ATW-E	RAV-GM902ATW-E	RAV-GM1102ATW-E	RAV-GM1402ATW-E	RAV-GM1602ATW-E
Hladina akustického tlaku (níz./stř./vys.)	dB(A)	❄	49	46	50	52	53	56	57
Hladina akustického tlaku (níz./stř./vys.)	dB(A)	☀	50	48	52	55	56	56	56
Připojení – Ø sání	mm (palce)		12,7 (½)	12,7 (½)	15,9 (5/8)	15,9 (5/8)	15,9 (5/8)	15,9 (5/8)	15,9 (5/8)
Připojení – Ø kapalina	mm (palce)		6,4 (¼)	6,4 (¼)	9,5 (3/8)	9,5 (3/8)	9,5 (3/8)	9,5 (3/8)	9,5 (3/8)
Délka potrubí (min.)	m		2	5	5	5	5	5	5
Délka potrubí (max.)	m		20	30	50	50	50	50	50
Převýšení (max.)	m		10	30	30	30	30	30	30
Typ kompresoru			Twin-Rotary	Twin-Rotary	Twin-Rotary	Twin-Rotary	Twin-Rotary	Twin-Rotary	Twin-Rotary
Chladivo			R32	R32	R32	R32	R32	R32	R32
Náplň chladiva	kg		0,90	0,90	1,90	1,90	2,40	2,40	2,40
Rozměry (VxŠxH)	mm		550 x 780 x 290	550 x 780 x 290	630 x 799 x 299	630 x 799 x 299	1050 x 1010 x 370	1050 x 1010 x 370	1050 x 1010 x 370
Hmotnost	kg		34	40	47	47	85	85	88

Next Digital Inverter – Podstropní jednotky (3fázové provedení)

NEW

VNITŘNÍ JEDNOTKA VENKOVNÍ JEDNOTKA			RAV-HM1101CTP-E RAV-GM1102AT8W-E	RAV-HM1401CTP-E RAV-GM1402AT8W-E	RAV-HM1601CTP-E RAV-GM1602AT8W-E
Chladicí výkon	kW	❄	9,50	12,10	14,00
Chladicí výkon (rozsah)	kW	❄	3,00 - 11,20	3,00 - 13,20	3,00 - 15,00
Příkon (min./jmen./max.)	kW	❄	0,62/2,55/3,25	0,62/3,94/4,35	0,62/4,94/6,02
Účinnost EER (jmenovitá)	W/W	❄	3,72	3,07	2,83
Účinnost SEER (sezonní)		❄	6,46	5,87	6,12
Energetická třída		❄	A++	-	-
Provozní rozsah venkovních teplot	°C	❄	-15 / +46	-15 / +46	-15 / +46
Topný výkon	kW	☀	11,20	13,00	16,00
Topný výkon (rozsah)	kW	☀	3,00 - 13,00	3,00 - 16,00	3,00 - 18,00
Příkon (min./jmen./max.)	kW	☀	0,70/2,83/3,45	0,70/3,43/4,57	0,70/4,68/7,09
Účinnost COP	W/W	☀	3,95	3,79	3,41
Účinnost SCOP (sezonní)		☀	4,29	4,20	4,22
Energetická třída		☀	A+	-	-
Provozní rozsah venkovních teplot	°C	☀	-15 / +15	-15 / +15	-15 / +15
Napájení	V/F+N/Hz		380-415/3+N/50	380-415/3+N/50	380-415/3+N/50
Doporučené jištění	A		-	-	-

VNITŘNÍ JEDNOTKA			RAV-HM1101CTP-E	RAV-HM1401CTP-E	RAV-HM1601CTP-E
Vzduchový výkon	m³/h		1020/1350/1860	1200/1530/2040	1200/1650/2040
Hladina akustického tlaku (níz./stř./vys.)	dB(A)	❄	32/38/44	35/41/46	36/42/46
Hladina akustického tlaku (níz./stř./vys.)	dB(A)	☀	32/38/44	35/41/46	36/42/46
Rozměry (VxŠxH)	mm		235 x 1586 x 690	235 x 1586 x 690	235 x 1586 x 690
Hmotnost	kg		37	37	37

VENKOVNÍ JEDNOTKA			RAV-GM1102AT8W-E	RAV-GM1402AT8W-E	RAV-GM1602AT8W-E
Hladina akustického tlaku (níz./stř./vys.)	dB(A)	❄	53	56	57
Hladina akustického tlaku (níz./stř./vys.)	dB(A)	☀	56	56	56
Připojení – Ø sání	mm (palce)		15,9 (5/8)	15,9 (5/8)	15,9 (5/8)
Připojení – Ø kapalina	mm (palce)		9,5 (3/8)	9,5 (3/8)	9,5 (3/8)
Délka potrubí (min.)	m		5	5	5
Délka potrubí (max.)	m		50	50	50
Převýšení (max.)	m		30	30	30
Typ kompresoru			Twin-Rotary	Twin-Rotary	Twin-Rotary
Chladivo			R32	R32	R32
Náplň chladiva	kg		2,40	2,40	2,40
Rozměry (VxŠxH)	mm		1050 x 1010 x 370	1050 x 1010 x 370	1050 x 1010 x 370
Hmotnost	kg		85	85	88

PŘÍSLUŠENSTVÍ	POPIS
RBC-AMTU31-E	Standardní kabelový ovladač
RBC-AXU31C-E	Sada IR dálkový ovladač + přijímač pro podstropní jednotky
TCB-DP31CE	Čerpadlo kondenzátu; výtlačná výška 600 mm, měřeno od spodního okraje jednotky
TCB-KP13CE	Tvarovka pro připojení rozvodů (nutné při použití čerpadla kondenzátu), RAV: vel. 4 + 5 / VRF: vel. 15 + 18
TCB-KP14CPE	Tvarovka s certifikací ISO14093 (je nutná pro čerpadlo kondenzátu), RAV: velikosti 4 + 5 / VRF: velikosti 15 + 18
TCB-KP24CPE	Tvarovka s certifikací ISO14093 (je nutná pro čerpadlo kondenzátu), RAV: velikosti 8 až 16 / VRF: velikosti 24 až 56
TCB-PCUC2E	I/O Modul pro vstupy a výstupy (alarm, hlášení provozu)
TCB-FF101URE2	Příruba pro přívod čerstvého vzduchu Ø 100 mm

Všechny volitelné možnosti ovládání a řízení najdete od strany 118.

Kazetové SLIM 60×60

- Určeny pro rastrové podhledy 60 × 60cm / Distribuce vzduchu v rozsahu 360° / Vestavná výška pouze 256 mm
- Třída energetické účinnosti až A++ / Ještě úspornější při použití senzoru přítomnosti osob
- Čerpadlo kondenzátu (výtlačná výška 850 mm) / možnost přívodu čerstvého vzduchu
  - Nutné příslušenství: Dálkový ovladač & Krycí panel

			DIGITAL INVERTER		Super Digital Inverter
VNITŘNÍ JEDNOTKA **VENKOVNÍ JEDNOTKA**			**RAV-RM301MUT-E*** **RAV-GM301ATP-E**	**RAV-RM401MUT-E*** **RAV-GM401ATP-E**	**RAV-HM561MUT-E** **RAV-GP561ATW-E**
Chladicí výkon	kW	❄	2,50	3,60	5,00
Chladicí výkon (rozsah)	kW	❄	0,90 - 3,00	0,90 - 4,00	1,20 - 5,60
Příkon (min./jmen./max.)	kW	❄	0,25/0,59/0,32	0,18/0,90/2,00	0,19/1,56/1,97
Účinnost EER (jmenovitá)	W/W	❄	4,24	4,00	3,21
Účinnost SEER (sezonní)		❄	5,94	5,76	6,27
Energetická třída		❄	A++	A+	A++
Provozní rozsah venkovních teplot	°C	❄	-15 / +46	-15 / +46	-15 / +52
Topný výkon	kW	☀	3,40	4,00	5,60
Topný výkon (rozsah)	kW	☀	0,80 - 4,50	0,80 - 5,00	0,90 - 7,00
Příkon (min./jmen./max.)	kW	☀	0,17/0,76/1,40	0,14/0,95/1,70	0,16/1,60/2,36
Účinnost COP	W/W	☀	4,47	4,21	3,50
Účinnost SCOP (sezonní)		☀	4,70	4,44	4,32
Energetická třída		☀	A++	A+	A+
Provozní rozsah venkovních teplot	°C	☀	-15 / +15	-15 / +15	-27 / +15
Napájení	V/F+N/Hz		220-240/1/50	220-240/1/50	220-240/1/50
Doporučené jištění	A		10	10	-

VNITŘNÍ JEDNOTKA			**RAV-RM301MUT-E***	**RAV-RM401MUT-E***	**RAV-HM561MUT-E**
Vzduchový výkon	m³/h		440/520/640	468/552/660	546/672/798
Hladina akustického tlaku (níz./stř./vys.)	dB(A)	❄	30/36/38	32/36/41	35/39/44
Hladina akustického tlaku (níz./stř./vys.)	dB(A)	☀	30/36/38	32/36/41	35/39/44
Rozměry (VxŠxH)	mm		256 x 575 x 575	256 x 575 x 575	256 x 575 x 575
Hmotnost	kg		15	15	15
Rozměry krycího panelu (V x Š x H)	mm		12 x 620 x 620	12 x 620 x 620	12 x 620 x 620
Hmotnost krycího panelu	kg		3	3	2,5

VENKOVNÍ JEDNOTKA			**RAV-GM301ATP-E**	**RAV-GM401ATP-E**	**RAV-GP561ATW-E**
Hladina akustického tlaku (níz./stř./vys.)	dB(A)	❄	46	49	46
Hladina akustického tlaku (níz./stř./vys.)	dB(A)	☀	47	50	48
Připojení – Ø sání	mm (palce)		9,5 (3/8)	12,7 (½)	12,7 (½)
Připojení – Ø kapalina	mm (palce)		6,4 (¼)	6,4 (¼)	6,4 (¼)
Délka potrubí (min.)	m		2	2	5
Délka potrubí (max.)	m		20	20	50
Převýšení (max.)	m		10	10	30
Typ kompresoru			Twin-Rotary	Twin-Rotary	Twin-Rotary
Chladivo			R32	R32	R32
Náplň chladiva	kg		0,6	0,9	1,35
Rozměry (VxŠxH)	mm		550 x 780 x 290	550 x 780 x 290	630 x 799 x 299
Hmotnost	kg		29	34	45

PŘÍSLUŠENSTVÍ	**POPIS**
RBC-UM21PG(W)-E	Panel pro kazetu SLIM 60 x 60
RBC-AMTU31-E	Standardní kabelový ovladač
RBC-AXU31UM-E	Sada IR dálkový ovladač + přijímač (pro kazety 60x60 SLIM)
TCB-SIR41UM-E	Senzor pohybu - Kit pro vestavbu do rohu kazetové jednotky 60x60 SLIM
TCB-FF101URE2	Příruba pro přívod čerstvého vzduchu Ø 100 mm

Všechny volitelné možnosti ovládání a řízení najdete od strany 118.

* Vnitřní jednotka RM: Do vyprodání zásob. Venkovní jednotka GM/GP: je kompatibilní také s novými vnitřními jednotkami RAV-HM******.

Kazetové SLIM 60×60 Slim – Next DI

- Určeny pro rastrové podhledy 60 × 60cm / Distribuce vzduchu v rozsahu 360° / Vestavná výška pouze 256 mm
- Třída energetické účinnosti až A++ / Vyšší účinnost při použití senzoru přítomnosti osob
- Čerpadlo kondenzátu (výtlačná výška 850 mm) / Možnost přívodu čerstvého vzduchu
  - Nutné příslušenství: Dálkový ovladač & Krycí panel

VNITŘNÍ JEDNOTKA VENKOVNÍ JEDNOTKA		RAV-HM301MUT-E RAV-GM302ATP-E	RAV-HM401MUT-E RAV-GM402ATP-E	RAV-HM561MUT-E RAV-GM562ATP-E
Chladicí výkon	kW ❄	2,50	3,60	5,00
Chladicí výkon (rozsah)	kW ❄	0,90 - 3,00	0,90 - 4,00	1,50 - 5,60
Příkon (min./jmen./max.)	kW ❄	0,18/0,59/0,82	0,18/0,90/2,00	0,30/1,64/1,86
Účinnost EER (jmenovitá)	W/W ❄	4,24	4,00	3,05
Účinnost SEER (sezonní)	❄	6,86	6,70	6,19
Energetická třída	❄	A++	A++	A++
Provozní rozsah venkovních teplot	°C ❄	-15 / +46	-15 / +46	-15 / +46
Topný výkon	kW ☀	3,40	4,00	5,30
Topný výkon (rozsah)	kW ☀	0,80 - 4,50	0,80 - 5,00	1,50 - 6,30
Příkon (min./jmen./max.)	kW ☀	0,17/0,76/1,40	0,14/0,95/1,70	0,30/1,47/2,40
Účinnost COP	W/W ☀	4,47	4,21	3,61
Účinnost SCOP (sezonní)	☀	4,73	4,46	4,40
Energetická třída	☀	A++	A+	A+
Provozní rozsah venkovních teplot	°C ☀	-15 / +15	-15 / +15	-15 / +15
Napájení	V/F+N/Hz	220-240/1/50	220-240/1/50	220-240/1/50
Doporučené jištění	A	-	-	-

VNITŘNÍ JEDNOTKA		RAV-HM301MUT-E	RAV-HM401MUT-E	RAV-HM561MUT-E
Vzduchový výkon	m³/h	440/520/640	468/552/660	546/672/798
Hladina akustického tlaku (níz./stř./vys.)	dB(A) ❄	30/36/38	32/36/41	35/39/40
Hladina akustického tlaku (níz./stř./vys.)	dB(A) ☀	30/36/38	32/36/41	35/39/40
Rozměry (VxŠxH)	mm	256 x 575 x 575	256 x 575 x 575	256 x 575 x 575
Hmotnost	kg	15	15	15

VENKOVNÍ JEDNOTKA		RAV-GM302ATP-E	RAV-GM402ATP-E	RAV-GM562ATP-E
Hladina akustického tlaku (níz./stř./vys.)	dB(A) ❄	46	49	46
Hladina akustického tlaku (níz./stř./vys.)	dB(A) ☀	47	50	48
Připojení – Ø sání	mm (palce)	9,5 (3/8)	12,7 (½)	12,7 (½)
Připojení – Ø kapalina	mm (palce)	6,4 (¼)	6,4 (¼)	6,4 (¼)
Délka potrubí (min.)	m	2	2	5
Délka potrubí (max.)	m	20	20	30
Převýšení (max.)	m	10	10	30
Typ kompresoru		Twin-Rotary	Twin-Rotary	Twin-Rotary
Chladivo		R32	R32	R32
Náplň chladiva	kg	0,60	0,90	0,90
Rozměry (VxŠxH)	mm	550 x 780 x 290	550 x 780 x 290	550 x 780 x 290
Hmotnost	kg	29	34	40

PŘÍSLUŠENSTVÍ	POPIS
RBC-UM21PG(W)-E	Panel pro kazetu SLIM 60 x 60
RBC-AMTU31-E	Standardní kabelový ovladač
RBC-AXU31UM-E	Sada IR dálkový ovladač + přijímač (pro kazety 60x60 SLIM)
TCB-SIR41UM-E	Senzor pohybu - Kit pro vestavbu do rohu kazetové jednotky 60x60 SLIM
TCB-FF101URE2	Příruba pro přívod čerstvého vzduchu Ø 100 mm

Všechny volitelné možnosti ovládání a řízení najdete od strany 118.

Kazetové SMART

- 4cestné kazetové jednotky navržené pro co nejvíc úsporný provoz a pro maximální výkon
- Třída energetické účinnosti až A++ / Vyšší účinnost při použití senzoru přítomnosti osob
- Čerpadlo kondenzátu (výtlačná výška 850 mm) / Možnost přívodu čerstvého vzduchu
  - Nutné příslušenství: Dálkový ovladač & Krycí panel

Super Digital Inverter – Kazetové SMART

VNITŘNÍ JEDNOTKA VENKOVNÍ JEDNOTKA			RAV-GM561UT-E* RAV-GP561ATW-E	RAV-GM801UT-E* RAV-GP801ATW-E	RAV-GM1101UT-E* RAV-GP1101AT-E	RAV-GM1401UT-E* RAV-GP1401AT-E1
Chladicí výkon	kW	❄	5,00	7,10	10,00	12,50
Chladicí výkon (rozsah)	kW	❄	1,20 - 5,60	1,90 - 8,00	3,10 - 12,00	3,10 - 14,00
Příkon (min./jmen./max.)	kW	❄	0,19/1,52/1,99	0,26/1,37/2,94	0,56/1,90/2,80	0,56/2,91/3,40
Účinnost EER (jmenovitá)	W/W	❄	3,29	5,18	5,26	4,30
Účinnost SEER (sezonní)		❄	8,07	9,40	8,80	8,30
Energetická třída		❄	A++	A+++	A+++	-
Provozní rozsah venkovních teplot	°C	❄	-15 / +52	-15 / +52	-15 / +52	-15 / +52
Topný výkon	kW	☀	5,60	8,00	11,20	14,00
Topný výkon (rozsah)	kW	☀	0,90 - 7,40	1,30 - 11,30	2,60 - 13,00	2,60 - 16,50
Příkon (min./jmen./max.)	kW	☀	0,16/1,61/2,76	0,20/1,45/3,15	0,41/2,18/2,98	0,41/3,04/4,18
Účinnost COP	W/W	☀	3,48	5,52	5,14	4,61
Účinnost SCOP (sezonní)		☀	5,01	5,51	5,00	4,97
Energetická třída		☀	A++	A+++	A+++	-
Provozní rozsah venkovních teplot	°C	☀	-27 / +15	-27/ +15	-27 / +15	-27 / +15
Napájení	V/F+N/Hz		220-240/1/50	220-240/1/50	220-240/1/50	220-240/1/50
Doporučené jištění	A		16	16	25	25

VNITŘNÍ JEDNOTKA			RAV-GM561UT-E*	RAV-GM801UT-E*	RAV-GM1101UT-E*	RAV-GM1401UT-E*
Vzduchový výkon	m³/h		750/900/1050	810/1290/1920	1050/1650/2250	1170/1710/2250
Hladina akustického tlaku (níz./stř./vys.)	dB(A)	❄	26/29/32	27/35/42	31/40/48	33/41/48
Hladina akustického tlaku (níz./stř./vys.)	dB(A)	☀	26/29/32	27/35/42	31/40/48	33/41/48
Rozměry (VxŠxH)	mm		256 x 840 x 840	319 x 840 x 840	319 × 840 × 840	319 × 840 × 840
Hmotnost	kg		20	25	25	25
Rozměry krycího panelu (V x Š x H)	mm		30 x 950 x 950	30 x 950 x 950	30 x 950 x 950	30 x 950 x 950
Hmotnost krycího panelu	kg		5	5	5	5

VENKOVNÍ JEDNOTKA			RAV-GP561ATW-E	RAV-GP801ATW-E	RAV-GP1101AT-E	RAV-GP1401AT-E1
Hladina akustického tlaku (níz./stř./vys.)	dB(A)	❄	46	46	49	50
Hladina akustického tlaku (níz./stř./vys.)	dB(A)	☀	48	48	50	51
Připojení – Ø sání	mm (palce)		12,7 (½)	15,9 (5/8)	15,9 (¾)	15,9 (¾)
Připojení – Ø kapalina	mm (palce)		6,4 (¼)	9,5 (3/8)	9,5 (3/8)	9,5 (3/8)
Délka potrubí (min.)	m		5	5	5	5
Délka potrubí (max.)	m		50	50	75	75
Převýšení (max.)	m		30	30	30	30
Typ kompresoru			Twin-Rotary	Twin-Rotary	Twin-Rotary	Twin-Rotary
Chladivo			R32	R32	R32	R32
Náplň chladiva	kg		1,35	1,30	3,10	3,10
Rozměry (VxŠxH)	mm		630 x 799 x 299	1050 x 1010 x 370	1550 x 1010 x 370	1550 x 1010 x 370
Hmotnost	kg		45	74	104	104

PŘÍSLUŠENSTVÍ	POPIS
RBC-U41PG(W)-E	Krycí panel pro kazetové jednotky SMART
RBC-AMTU31-E	Standardní kabelový ovladač
RBC-AXU41U-E	Sada IR dálkový ovladač + přijímač pro montáž do kazetové jednotky SMART systému VRF typu TU2C SLIM
TCB-SIR41U-E	Senzor pohybu (pro kazety SMART)
TCB-GFC1603UE	Filtr přívodu čerstvého vzduchu
TCB-SP1603UE	Distanční rám pro snížení krycího panelu o 70 mm oproti podhledu
TCB-BC1603UE	Air Discharge Direction Kit – Sada pro zaslepení až 3 výdechů ze 4
TCB-FF101URE2	Příruba pro přívod čerstvého vzduchu Ø 100 mm
TCB-PCUC2E	I/O Modul pro vstupy a výstupy (alarm, hlášení provozu)

Všechny volitelné možnosti ovládání a řízení najdete od strany 118. / * Vnitřní jednotka: Do vyprodání zásob. Venkovní jednotka je kompatibilní také s novými vnitřními jednotkami RAV-HM******.

Kazetové SMART

- 4cestné kazetové jednotky navržené pro co nejvíc úsporný provoz a pro maximální výkon
- Třída energetické účinnosti až A++ / Vyšší účinnost při použití senzoru přítomnosti osob
- Čerpadlo kondenzátu (výtlačná výška 850 mm) / Možnost přívodu čerstvého vzduchu
- Není skladovou položkou – dodací termín na vyžádání
  - Nutné příslušenství: Dalkový ovladač & Kryci panel

Super Digital Inverter – Kazetové SMART

VNITŘNÍ JEDNOTKA VENKOVNÍ JEDNOTKA			RAV-HM561UT-E RAV-GP561ATW-E	RAV-HM801UT-E RAV-GP801ATW-E	RAV-HM1101UT-E RAV-GP1101AT-E	RAV-HM1401UT-E RAV-GP1401AT-E1
Chladicí výkon	kW	❄	5,00	7,10	10,00	12,50
Chladicí výkon (rozsah)	kW	❄	1,20 - 5,60	1,90 - 8,00	3,10 - 12,00	3,10 - 14,00
Příkon (min./jmen./max.)	kW	❄	0,19/1,20/2,03	0,26/1,37/2,94	0,56/1,90/2,80	0,56/2,91/3,40
Účinnost EER (jmenovitá)	W/W	❄	4,17	5,18	5,26	4,30
Účinnost SEER (sezonní)		❄	8,17	9,72	9,25	8,87
Energetická třída		❄	A++	A+++	-	-
Provozní rozsah venkovních teplot	°C	❄	-15 / +52	-15 / +52	-15 / +52	-15 / +52
Topný výkon	kW	☀	5,60	8,00	11,20	14,00
Topný výkon (rozsah)	kW	☀	0,90 - 8,10	1,30 - 11,30	2,60 - 13,00	2,60 - 16,50
Příkon (min./jmen./max.)	kW	☀	0,16/1,29/2,75	0,20/1,45/3,15	0,41/2,18/2,98	0,41/3,04/4,18
Účinnost COP	W/W	☀	4,34	5,52	5,14	4,61
Účinnost SCOP (sezonní)		☀	5,02	5,54	5,03	5,00
Energetická třída		☀	A++	A+++	-	-
Provozní rozsah venkovních teplot	°C	☀	-27 / +15	-27/ +15	-27 / +15	-27 / +15
Napájení	V/F+N/Hz		220-240/1/50	220-240/1/50	220-240/1/50	220-240/1/50
Doporučené jištění	A		-	-	-	-

VNITŘNÍ JEDNOTKA			RAV-HM561UT-E	RAV-HM801UT-E	RAV-HM1101UT-E	RAV-HM1401UT-E
Vzduchový výkon	m³/h		750/900/1050	810/1290/1920	1050/1650/2250	1170/1710/2250
Hladina akustického tlaku (níz./stř./vys.)	dB(A)	❄	26/29/32	27/35/42	31/40/48	33/41/48
Hladina akustického tlaku (níz./stř./vys.)	dB(A)	☀	26/29/32	27/35/42	31/40/48	33/41/48
Rozměry (VxŠxH)	mm		256 x 840 x 840	319 x 840 x 840	319 × 840 × 840	319 × 840 × 840
Hmotnost	kg		20	25	25	25
Rozměry krycího panelu (V x Š x H)	mm		30 x 950 x 950	30 x 950 x 950	30 x 950 x 950	30 x 950 x 950
Hmotnost krycího panelu	kg		5	5	5	5

VENKOVNÍ JEDNOTKA			RAV-GP561ATW-E	RAV-GP801ATW-E	RAV-GP1101AT-E	RAV-GP1401AT-E1
Hladina akustického tlaku (níz./stř./vys.)	dB(A)	❄	46	46	49	50
Hladina akustického tlaku (níz./stř./vys.)	dB(A)	☀	48	48	50	51
Připojení – Ø sání	mm (palce)		12,7 (½)	15,9 (5/8)	15,9 (¾)	15,9 (¾)
Připojení – Ø kapalina	mm (palce)		6,4 (¼)	9,5 (3/8)	9,5 (3/8)	9,5 (3/8)
Délka potrubí (min.)	m		5	5	5	5
Délka potrubí (max.)	m		50	50	75	75
Převýšení (max.)	m		30	30	30	30
Typ kompresoru			Twin-Rotary	Twin-Rotary	Twin-Rotary	Twin-Rotary
Chladivo			R32	R32	R32	R32
Náplň chladiva	kg		1,35	1,30	3,10	3,10
Rozměry (VxŠxH)	mm		630 x 799 x 299	1050 x 1010 x 370	1550 x 1010 x 370	1550 x 1010 x 370
Hmotnost	kg		45	74	104	104

PŘÍSLUŠENSTVÍ	POPIS
RBC-U41PG(W)-E	Krycí panel pro kazetové jednotky SMART
RBC-AMTU31-E	Standardní kabelový ovladač
RBC-AXU41U-E	Sada IR dálkový ovladač + přijímač pro montáž do kazetové jednotky SMART systému VRF typu TU2C SLIM
TCB-SIR41U-E	Senzor pohybu (pro kazety SMART)
TCB-GFC1603UE	Filtr přívodu čerstvého vzduchu
TCB-SP1603UE	Distanční rám pro snížení krycího panelu o 70 mm oproti podhledu
TCB-BC1603UE	Air Discharge Direction Kit – Sada pro zaslepení až 3 výdechů ze 4
TCB-FF101URE2	Příruba pro přívod čerstvého vzduchu Ø 100 mm
TCB-PCUC2E	I/O Modul pro vstupy a výstupy (alarm, hlášení provozu)

Všechny volitelné možnosti ovládání a řízení najdete od strany 118.

Kazetové standardní 4cestné

- Kombinace s venkovní jednotkou řady CLASSIC
- Distribuce vzduchu v rozsahu 360° nebo čtyři nasměrované proudy vzduchu (dle volby krycího panelu)
- Třída energetické účinnosti až A++
- Čerpadlo kondenzátu (výtlačná výška 850 mm) / Možnost přívodu čerstvého vzduchu
  - Nutné příslušenství: Dálkový ovladač & Krycí panel

CLASSIC Digital Inverter – Kazetové standardní 4cestné (1fázové provedení)

VNITŘNÍ JEDNOTKA VENKOVNÍ JEDNOTKA			RAV-HM561UTP-E RAV-GV561ATP-E	RAV-HM801UTP-E RAV-GV801ATP-E	RAV-HM1101UTP-E RAV-GV1101ATP-E	RAV-HM1401UTP-E RAV-GV1401ATP-E	RAV-HM1601UTP-E RAV-GV1601ATP-E
Chladicí výkon	kW	❄	5,00	6,70	9,50	11,50	13,00
Chladicí výkon (rozsah)	kW	❄	1,50 - 5,60	1,50 - 8,00	3,00 - 11,20	3,00 - 12,00	3,00 - 14,00
Příkon (min./jmen./max.)	kW	❄	- /1,60/ -	0,26/2,22/ 2,60	- /3,15/ -	- /4,60/ -	- /5,40/ -
Účinnost EER (jmenovitá)	W/W	❄	3,13	3,02	3,02	2,50	2,41
Účinnost SEER (sezonní)		❄	6,20	5,81	6,00	5,10	5,90
Energetická třída		❄	A++	A+	A+	A	-
Provozní rozsah venkovních teplot	°C	❄	-15 / +46	-15 / +46	-15 / +46	-15 / +46	-15 / +46
Topný výkon	kW	☀	5,30	7,70	10,00	11,90	13,50
Topný výkon (rozsah)	kW	☀	1,50 - 6,30	1,50 - 9,00	3,00 - 13,00	3,00 - 16,00	3,00 - 18,00
Příkon (min./jmen./max.)	kW	☀	- /1,40/ -	0,26/2,13/ 3,03	- /3,10/ -	- /3,80/ -	- /3,90/ -
Účinnost COP	W/W	☀	3,79	3,62	3,23	3,13	3,46
Účinnost SCOP (sezonní)		☀	4,20	4,42	4,00	3,90	4,20
Energetická třída		☀	A+	A+	A+	A	-
Provozní rozsah venkovních teplot	°C	☀	-15 / +15	-15 / +15	-15 / +15	-15 / +15	-15 / +15
Napájení	V/F+N/Hz		220-240/1/ 50	220-240/1/ 50	220-240/1/ 50	220-240/1/ 50	220-240/1/ 50
Doporučené jištění	A		-	-	-	-	-

VNITŘNÍ JEDNOTKA			RAV-HM561UTP-E	RAV-HM801UTP-E	RAV-HM1101UTP-E	RAV-HM1401UTP-E	RAV-HM1601UTP-E
Vzduchový výkon	m³/h		780/870/ 1050	810/960/ 1230	1170/1440/ 2010	1230/1440/ 2100	1260/1500/ 2130
Hladina akustického tlaku (níz./stř./vys.)	dB(A)	❄	28/29/32	28/31/35	33/38/43	34/38/44	36/40/45
Hladina akustického tlaku (níz./stř./vys.)	dB(A)	☀	28/29/32	28/31/35	33/38/43	34/38/44	36/40/45
Rozměry (VxŠxH)	mm		256 x 840 x 840	256 × 840 × 840	319 x 840 x 840	319 × 840 × 840	319 x 840 x 840
Hmotnost	kg		20	20	24	24	24
Rozměry krycího panelu (V x Š x H)	mm		30 x 950 x 950	30 x 950 x 950	30 x 950 x 950	30 x 950 x 950	30 x 950 x 950
Hmotnost krycího panelu	kg		4,2	4,2	4,2	4,2	4,2

VENKOVNÍ JEDNOTKA			RAV-GV561ATP-E	RAV-GV801ATP-E	RAV-GV1101ATP-E	RAV-GV1401ATP-E	RAV-GV1601ATP-E
Hladina akustického tlaku (níz./stř./vys.)	dB(A)	❄	46	48	53	53	57
Hladina akustického tlaku (níz./stř./vys.)	dB(A)	☀	48	51	55	60	59
Připojení – Ø sání	mm (palce)		12,7 (½)	15,9 (5/8)	15,9 (5/8)	15,9 (5/8)	15,9 (5/8)
Připojení – Ø kapalina	mm (palce)		6,4 (¼)	9,5 (3/8)	9,5 (3/8)	9,5 (3/8)	9,5 (3/8)
Délka potrubí (min.)	m		5	5	5	5	5
Délka potrubí (max.)	m		20	20	30	30	30
Převýšení (max.)	m		20	20	30	30	30
Typ kompresoru			Twin-Rotary	Twin-Rotary	Twin-Rotary	Twin-Rotary	Twin-Rotary
Chladivo			R32	R32	R32	R32	R32
Náplň chladiva	kg		0,90	1,40	1,70	1,90	2,20
Rozměry (VxŠxH)	mm		550 x 780 x 290	550 x 780 x 290	630 x 800 x 300	710 x 900 x 320	890 x 900 x 320
Hmotnost	kg		36	39	45	57	64

Všechny volitelné možnosti ovládání a řízení najdete od strany 118.

CLASSIC Digital Inverter – Kazetové standardní 4cestné (3fázové provedení)

VNITŘNÍ JEDNOTKA VENKOVNÍ JEDNOTKA			RAV-HM1101UTP-E RAV-GV1101AT8P-E	RAV-HM1401UTP-E RAV-GV1401AT8P-E	RAV-HM1601UTP-E RAV-GV1601AT8P-E
Chladicí výkon	kW	❄	9,50	12,10	14,00
Chladicí výkon (rozsah)	kW	❄	3,00 - 11,20	3,00 - 14,00	3,00 - 16,00
Příkon (min./jmen./max.)	kW	❄	- /3,10/ -	- /4,80/ -	0,65/4,49/5,70
Účinnost EER (jmenovitá)	W/W	❄	3,06	2,52	3,12
Účinnost SEER (sezonní)		❄	6,20	5,10	6,30
Energetická třída		❄	A++	-	-
Provozní rozsah venkovních teplot	°C	❄	-15 / +46	-15 / +46	-15 / +46
Topný výkon	kW	☀	10,00	12,30	16,00
Topný výkon (rozsah)	kW	☀	3,00 - 13,00	3,00 - 16,00	3,00 - 18,00
Příkon (min./jmen./max.)	kW	☀	- /3,00/ -	- /4,10/ -	0,65/4,43/5,66
Účinnost COP	W/W	☀	3,33	3,00	3,61
Účinnost SCOP (sezonní)		☀	4,10	3,90	4,35
Energetická třída		☀	A+	-	-
Provozní rozsah venkovních teplot	°C	☀	-15 / +15	-15 / +15	-15 / +15
Napájení	V/F+N/Hz		380-415/3+N/50	380-415/3+N/50	380-415/3+N/50
Doporučené jištění	A		-	-	-

VNITŘNÍ JEDNOTKA			RAV-HM1101UTP-E	RAV-HM1401UTP-E	RAV-HM1601UTP-E
Vzduchový výkon	m³/h		1170/1440/2010	1230/1440/2100	1260/1500/2130
Hladina akustického tlaku (níz./stř./vys.)	dB(A)	❄	33/38/43	34/38/44	36/40/45
Hladina akustického tlaku (níz./stř./vys.)	dB(A)	☀	33/38/43	34/38/44	36/40/45
Rozměry (VxŠxH)	mm		319 x 840 x 840	319 × 840 × 840	319 x 840 x 840
Hmotnost	kg		24	24	24
Rozměry krycího panelu (V x Š x H)	mm		30 x 950 x 950	30 x 950 x 950	30 x 950 x 950
Hmotnost krycího panelu	kg		4,2	4,2	4,2

VENKOVNÍ JEDNOTKA			RAV-GV1101AT8P-E	RAV-GV1401AT8P-E	RAV-GV1601AT8P-E
Hladina akustického tlaku (níz./stř./vys.)	dB(A)	❄	53	53	57
Hladina akustického tlaku (níz./stř./vys.)	dB(A)	☀	55	60	59
Připojení – Ø sání	mm (palce)		15,9 (5/8)	15,9 (5/8)	15,9 (5/8)
Připojení – Ø kapalina	mm (palce)		9,5 (3/8)	9,5 (3/8)	9,5 (3/8)
Délka potrubí (min.)	m		5	5	5
Délka potrubí (max.)	m		30	30	30
Převýšení (max.)	m		30	30	30
Typ kompresoru			Twin-Rotary	Twin-Rotary	Twin-Rotary
Chladivo			R32	R32	R32
Náplň chladiva	kg		1,70	1,90	2,20
Rozměry (VxŠxH)	mm		710 x 900 x 320	710 x 900 x 320	890 x 900 x 320
Hmotnost	kg		60	60	63

Všechny volitelné možnosti ovládání a řízení najdete od strany 118.

Kazetové standardní 4cestné

- Distribuce vzduchu v rozsahu 360° nebo čtyři nasměrované proudy vzduchu (dle volby krycího panelu)
- Třída energetické účinnosti až A++
- Čerpadlo kondenzátu (výtlačná výška 850 mm) / Možnost přívodu čerstvého vzduchu
  - Nutné příslušenství: Dálkový ovladač & Krycí panel

Digital Inverter – Kazetové standardní 4cestné (1fázové provedení)

VNITŘNÍ JEDNOTKA VENKOVNÍ JEDNOTKA			RAV-RM561UTP-E* RAV-GM561ATP-E	RAV-RM801UTP-E* RAV-GM801ATP-E	RAV-GM901UTP-E* RAV-GM901ATP-E	RAV-RM1101UTP-E* RAV-GM1101ATP-E	RAV-RM1401UTP-E* RAV-GM1401ATP-E	RAV-RM1601UTP-E* RAV-GM1601ATP-E
Chladicí výkon	kW	❄	5,00	6,70	8,00	9,50	12,00	14,00
Chladicí výkon (rozsah)	kW	❄	1,50 - 5,60	1,50 - 8,00	1,90 - 8,80	3,00 - 11,20	3,00 - 13,20	3,00 - 16,00
Příkon (min./jmen./max.)	kW	❄	0,26/1,56/ 1,86	0,26/2,22/ 2,60	2,67	0,60/2,87/ 4,10	0,60/4,29/ 4,71	4,49
Účinnost EER (jmenovitá)	W/W	❄	3,21	3,02	3,30	3,31	2,80	3,12
Účinnost SEER (sezonní)		❄	6,34	5,81	7,00	6,15	5,71	6,30
Energetická třída		❄	A++	A+	A++	A++	A+	-
Provozní rozsah venkovních teplot	°C	❄	-15 / +46	-15 / +46	-15/+46	-15 / +46	-15 / +46	-15 / +46
Topný výkon	kW	☀	5,30	7,70	9,00	11,20	13,00	16,00
Topný výkon (rozsah)	kW	☀	1,50 - 6,30	1,50 - 9,00	1,6 - 9,90	3,00 - 13,00	3,00 - 16,00	3,00 - 18,00
Příkon (min./jmen./max.)	kW	☀	0,26/1,36/ 2,08	0,26/2,13/ 3,03	2,90	0,60/2,93/ 4,30	0,60/3,40/ 4,50	4,43
Účinnost COP	W/W	☀	3,90	3,62	3,72	3,82	3,76	3,61
Účinnost SCOP (sezonní)		☀	4,60	4,42	4,60	4,28	4,29	4,35
Energetická třída		☀	A+	A+	A++	A+	A+	-
Provozní rozsah venkovních teplot	°C	☀	-15 / +15	-15 / +15	-15/+15	-15 / +15	-15 / +15	-15 / +15
Napájení	V/F+N/Hz		220-240/1/ 50	220-240/1/ 50	220-240/1/ 50	220-240/1/ 50	220-240/1/ 50	220-240/1/ 50
Doporučené jištění	A		16	16	-	25	25	-

VNITŘNÍ JEDNOTKA			RAV-RM561UTP-E*	RAV-RM801UTP-E*	RAV-GM901UTP-E*	RAV-RM1101UTP-E*	RAV-RM1401UTP-E*	RAV-RM1601UTP-E*
Vzduchový výkon	m³/h		780/870/ 1050	810/960/ 1230	900/1600	1170/1440/ 2010	1230/1440/ 2100	1260/1500/ 2130
Hladina akustického tlaku (níz./stř./vys.)	dB(A)	❄	28/29/32	28/31/35	33/36/40	33/38/43	34/38/44	36/40/45
Hladina akustického tlaku (níz./stř./vys.)	dB(A)	☀	28/29/32	28/31/35	33/36/40	33/38/43	34/38/44	36/40/45
Rozměry (VxŠxH)	mm		256 x 840 x 840	256 × 840 × 840	319 x 840 x 840	319 x 840 x 840	319 × 840 × 840	319 x 840 x 840
Hmotnost	kg		20	20	24	24	24	24
Rozměry krycího panelu (V x Š x H)	mm		30 x 950 x 950	30 x 950 x 950	30 x 950 x 950	30 x 950 x 950	30 x 950 x 950	30 x 950 x 950
Hmotnost krycího panelu	kg		4,2	4,2	4,2	4,2	4,2	4,2

VENKOVNÍ JEDNOTKA			RAV-GM561ATP-E	RAV-GM801ATP-E	RAV-GM901ATP-E	RAV-GM1101ATP-E	RAV-GM1401ATP-E	RAV-GM1601ATP-E
Hladina akustického tlaku (níz./stř./vys.)	dB(A)	❄	46	48	51	54	55	53
Hladina akustického tlaku (níz./stř./vys.)	dB(A)	☀	48	52	55	57	57	55
Připojení – Ø sání	mm (palce)		12,7 (½)	15,9 (5/8)	15,9 (5/8)	15,9 (5/8)	15,9 (5/8)	15,9 (5/8)
Připojení – Ø kapalina	mm (palce)		6,4 (¼)	9,5 (3/8)	9,5 (3/8)	9,5 (3/8)	9,5 (3/8)	9,5 (3/8)
Délka potrubí (min.)	m		5	5	5	5	5	5
Délka potrubí (max.)	m		30	30	50	50	50	50
Převýšení (max.)	m		30	30	30	30	30	30
Typ kompresoru			Twin-Rotary	Twin-Rotary	Twin-Rotary	Twin-Rotary	Twin-Rotary	Twin-Rotary
Chladivo			R32	R32	R32	R32	R32	R32
Náplň chladiva	kg		0,9	1,3	2,0	2,1	2,1	2,40
Rozměry (VxŠxH)	mm		550 x 780 x 290	550 x 780 x 290	600 x 800 x 300	890 x 900 x 320	890 x 900 x 320	1340 x 900 x 320
Hmotnost	kg		40	44	47	68	68	95

Všechny volitelné možnosti ovládání a řízení najdete od strany 118.
* Vnitřní jednotka RM: Do vyprodání zásob. Venkovní jednotke GM: je kompatibilní také s novými vnitřními jednotkami RAV-HM******.

Krycí panel
RBC-U31PGP(W)-E
Speciální provedení lamel zajišťuje dokonalou distribuci vzduchu v plném rozsahu 360° bez turbulencí.

Krycí panel
RBC-U31PGSP(W)-E
Koncepce lamel umožňuje z každého výdechu přímý, úzký, přesně směrovaný proud vzduchu.

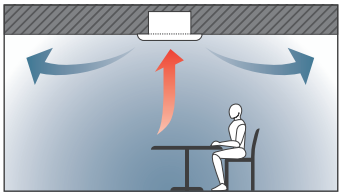

Digital Inverter – Kazetové standardní 4cestné (3fázové provedení)

VNITŘNÍ JEDNOTKA VENKOVNÍ JEDNOTKA		RAV-RM1101UTP-E* RAV-GM1101AT8P-E	RAV-RM1401UTP-E* RAV-GM1401AT8P-E	RAV-RM1601UTP-E* RAV-GM1601AT8P-E
Chladicí výkon	kW ❄	9,50	12,00	14,00
Chladicí výkon (rozsah)	kW ❄	3,00 - 11,20	3,00 - 13,20	3,00 - 16,00
Příkon (min./jmen./max.)	kW ❄	0,60/4,29/4,71	0,60/4,29/4,71	4,49
Účinnost EER (jmenovitá)	W/W ❄	3,31	2,80	3,12
Účinnost SEER (sezonní)	❄	6,15	5,71	6,30
Energetická třída	❄	A++	A+	-
Provozní rozsah venkovních teplot	°C ❄	-15 / +46	-15 / +46	-15 / +46
Topný výkon	kW ☀	11,20	13,00	16,00
Topný výkon (rozsah)	kW ☀	3,00 - 11,20	3,00 - 13,20	3,00 - 18,00
Příkon (min./jmen./max.)	kW ☀	0,60/2,93/4,30	0,60/4,46/4,50	4,43
Účinnost COP	W/W ☀	3,82	3,76	3,61
Účinnost SCOP (sezonní)	☀	4,28	4,29	4,35
Energetická třída	☀	A+	A+	-
Provozní rozsah venkovních teplot	°C ☀	-15 / +15	-15 / +15	-15 / +15
Napájení	V/F+N/Hz	380-415/3+N/50	380-415/3+N/50	380-415/3+N/50
Doporučené jištění	A	3x 16	3x 16	3x 16

VNITŘNÍ JEDNOTKA		RAV-RM1101UTP-E*	RAV-RM1401UTP-E*	RAV-RM1601UTP-E*
Vzduchový výkon	m³/h	1170/1440/2010	1230/1440/2100	1260/1500/2130
Hladina akustického tlaku (níz./stř./vys.)	dB(A) ❄	33/38/43	34/38/44	36/40/45
Hladina akustického tlaku (níz./stř./vys.)	dB(A) ☀	33/38/43	34/38/44	36/40/45
Rozměry (VxŠxH)	mm	319 x 840 x 840	319 × 840 × 840	319 x 840 x 840
Hmotnost	kg	24	24	24
Rozměry krycího panelu (V x Š x H)	mm	30 x 950 x 950	30 x 950 x 950	30 x 950 x 950
Hmotnost krycího panelu	kg	4,2	4,2	4,2

VENKOVNÍ JEDNOTKA		RAV-GM1101AT8P-E	RAV-GM1401AT8P-E	RAV-GM1601AT8P-E
Hladina akustického tlaku (níz./stř./vys.)	dB(A) ❄	54	55	53
Hladina akustického tlaku (níz./stř./vys.)	dB(A) ☀	57	57	55
Připojení – Ø sání	mm (palce)	15,9 (5/8)	15,9 (5/8)	15,9 (5/8)
Připojení – Ø kapalina	mm (palce)	9,5 (3/8)	9,5 (3/8)	9,5 (3/8)
Délka potrubí (min.)	m	5	5	5
Délka potrubí (max.)	m	50	50	50
Převýšení (max.)	m	30	30	30
Typ kompresoru		Twin-Rotary	Twin-Rotary	Twin-Rotary
Chladivo		R32	R32	R32
Náplň chladiva	kg	2,1	2,1	2,40
Rozměry (VxŠxH)	mm	890 x 900 x 320	890 x 900 x 320	1340 x 900 x 320
Hmotnost	kg	69	69	94

Všechny volitelné možnosti ovládání a řízení najdete od strany 118.
* Vnitřní jednotka RM: Do vyprodání zásob. Venkovní jednotka GM: je kompatibilní také s novými vnitřními jednotkami RAV-HM******.

Super Digital Inverter – Kazetové standardní 4cestné

			1fázové				3fázové		
VNITŘNÍ JEDNOTKA **VENKOVNÍ JEDNOTKA**			**RAV-RM561UTP-E*** **RAV-GP561ATW-E**	**RAV-RM801UTP-E*** **RAV-GP801ATW-E**	**RAV-RM1101UTP-E*** **RAV-GP1101AT-E**	**RAV-RM1401UTP-E*** **RAV-GP1401AT-E1**	**RAV-RM1101UTP-E*** **RAV-GP1101AT8-E**	**RAV-RM1401UTP-E*** **RAV-GP1401AT8-E**	**RAV-RM1601UTP-E*** **RAV-GP1601AT8-E**
Chladicí výkon	kW	❄	5,00	7,10	10,00	12,50	10,00	12,50	14,00
Chladicí výkon (rozsah)	kW	❄	1,20 - 5,60	1,90 - 8,00	3,10 - 12,00	3,10 - 14,00	2,60 - 12,00	2,60 - 14,00	2,60 - 16,00
Příkon (min./jmen./max.)	kW	❄	0,19/1,22/ 1,97	0,26/1,58/ 3,15	0,53/2,13/ 3,05	0,53/3,16/ 3,55	0,66/2,32/ 3,60	0,66/3,42/ 5,50	0,66/4,34/ 5,70
Účinnost EER (jmenovitá)	W/W	❄	4,10	4,49	4,69	3,96	4,31	3,65	3,23
Účinnost SEER (sezonní)		❄	7,61	8,80	8,65	8,15	7,10	7,01	6,72
Energetická třída		❄	A++	A+++	A+++	-	-	-	-
Provozní rozsah venkovních teplot	°C	❄	-15 / +52	-15 / +52	-15 / +52	-15 / +52	-15 / +46	-15 / +46	-15 / +46
Topný výkon	kW	☀	5,60	8,00	11,20	14,00	11,20	14,00	16,00
Topný výkon (rozsah)	kW	☀	0,90 - 8,10	1,30 - 11,30	2,60 - 13,00	2,60 - 16,50	2,40 - 15,60	2,40 - 18,00	2,40 - 19,00
Příkon (min./jmen./max.)	kW	☀	0,16/1,30/ 2,76	0,20/1,77/ 3,47	0,40/2,34/ 3,08	0,40/3,21/ 4,38	0,53/2,41/ 4,30	0,53/3,41/ 5,50	0,53/4,28/ 6,51
Účinnost COP	W/W	☀	4,31	4,52	4,79	4,36	4,65	4,11	3,74
Účinnost SCOP (sezonní)		☀	4,96	4,52	4,73	4,72	4,31	4,30	4,36
Energetická třída		☀	A+	A+++	A++	-	-	-	-
Provozní rozsah venkovních teplot	°C	☀	-27 / +15	-27/ +15	-27 / +15	-27 / +15	-20/ +15	-20/ +15	-20/ +15
Napájení	V/F+N/Hz		220-240/1/ 50	220-240/1/ 50	220-240/1/ 50	220-240/1/ 50	380-415/3+N/ 50	380-415/3+N/ 50	380-415/3+N/ 50
Doporučené jištění	A		16	-	25	25	3x 16	3x 16	3x 16

VNITŘNÍ JEDNOTKA			**RAV-RM561UTP-E***	**RAV-RM801UTP-E***	**RAV-RM1101UTP-E***	**RAV-RM1401UTP-E***	**RAV-RM1101UTP-E***	**RAV-RM1401UTP-E***	**RAV-RM1601UTP-E***
Vzduchový výkon	m³/h		780/870/ 1050	810/960/ 1230	1170/1440/ 2010	1170/1440/ 2010	1170/1440/ 2010	1230/1440/ 2100	1260/1500/ 2130
Hladina akustického tlaku (níz./stř./vys.)	dB(A)	❄	28/29/32	28/31/35	33/38/43	34/38/44	33/38/43	34/38/44	36/40/45
Hladina akustického tlaku (níz./stř./vys.)	dB(A)	☀	28/29/32	28/31/35	33/38/43	34/38/44	33/38/43	34/38/44	36/40/45
Rozměry (VxŠxH)	mm		256 x 840 x 840	256 x 840 x 840	319 x 840 x 840	319 × 840 × 840	319 x 840 x 840	319 × 840 × 840	319 × 840 × 840
Hmotnost	kg		20	20	24	24	24	24	24
Rozměry krycího panelu (V x Š x H)	mm		30 x 950 x 950	30 x 950 x 950	30 x 950 x 950	30 x 950 x 950	30 x 950 x 950	30 x 950 x 950	30 x 950 x 950
Hmotnost krycího panelu	kg		4,2	4,2	4,2	4,2	4,2	4,2	4,2

VENKOVNÍ JEDNOTKA			**RAV-GP561ATW-E**	**RAV-GP801ATW-E**	**RAV-GP1101AT-E**	**RAV-GP1401AT-E1**	**RAV-GP1101AT8-E**	**RAV-GP1401AT8-E**	**RAV-GP1601AT8-E**
Hladina akustického tlaku (níz./stř./vys.)	dB(A)	❄	46	46	49	50	49	34/38/44	36/40/45
Hladina akustického tlaku (níz./stř./vys.)	dB(A)	☀	48	48	50	51	50	34/38/44	36/40/45
Připojení – Ø sání	mm (palce)		12,7 (½)	15,9 (5/8)	15,9 (¾)	15,9 (¾)	15,9 (5/8)	15,9 (5/8)	15,9 (5/8)
Připojení – Ø kapalina	mm (palce)		6,4 (¼)	9,5 (3/8)	9,5 (3/8)	9,5 (3/8)	9,5 (3/8)	9,5 (3/8)	9,5 (3/8)
Délka potrubí (min.)	m		5	5	5	5	5	5	5
Délka potrubí (max.)	m		50	50	75	75	75	75	75
Převýšení (max.)	m		30	30	30	30	30	30	30
Typ kompresoru			Twin-Rotary	Twin-Rotary	Twin-Rotary	Twin-Rotary	Twin-Rotary	Twin-Rotary	Twin-Rotary
Chladivo			R32	R32	R32	R32	R32	R32	R32
Náplň chladiva	kg		1,35	1,30	3,10	3,10	2,60	2,60	2,60
Rozměry (VxŠxH)	mm		630 x 799 x 299	1050 x 1010 x 370	1550 x 1010 x 370	1550 x 1010 x 370	1340 x 900 x 320	1340 x 900 x 320	1340 x 900 x 320
Hmotnost	kg		45	74	104	104	95	95	95

Všechny volitelné možnosti ovládání a řízení najdete od strany 118.

* Vnitřní jednotka RM: Do vyprodání zásob. Venkovní jednotky GM/GP: jsou kompatibilní také s novými vnitřními jednotkami RAV-HM******.

Kazetové standardní 4cestné / Příslušenství

NEW

Standardní kazetová 4cestná jednotka

PŘÍSLUŠENSTVÍ	POPIS
RBC-U31PGP(W)-E	Krycí panel pro široký rovnoměrný proud vzduchu (SMMSe)
RBC-U31PGSP(W)-E	Krycí panel pro úzký přímý proud vzduchu z každého výdechu (SMMSe)
RBC-U33P-E	Krycí panel FLAT – bílá barva, pro standardní kazetové 4cestné jednotky
RBC-AMTU31-E	Standardní kabelový ovladač
RBC-AXU31U-E	Sada IR dálkový ovladač + přijímač pro standardní kazetové jednotky
RBC-AXU33UP-E	Sada IR dálkový ovladač + přijímač pro montáž do krycího panelu FLAT standardní kazetové 4cestné jednotky
TCB-FF101URE2	Příruba pro přívod čerstvého vzduchu Ø 100 mm
TCB-PLFC1UPE	Souprava filtru PM 2,5 (před základním prachovým filtrem), kompatibilní s jednotkami RBC-U32PGP-E a RBC-U31PGP(W)-E
TCB-SIR33UP-E	Sada senzoru přítomnosti osob pro montáž do krycího panelu FLAT
TCB-EAPC1UHP-E	Sada plazmového elektrostatického filtru PURE pro montáž do krycího panelu FLAT standardní kazetové 4cestné jednotky
TCB-ADCN510UP-E	Adaptér krycího panelu pro jednotky RBC-U33P-E

BLACK

PŘÍSLUŠENSTVÍ	POPIS
RBC-U33PB-E	Krycí panel FLAT – ČERNÝ, pro standardní kazetové 4cestné jednotky
TCB-EABC1UHP-E	Sada plazmového elektrostatického filtru PURE SIMPLIFIED pro montáž do krycího panelu FLAT BLACK standardní kazetové 4cestné jednotky

Gishamer Maschinenbau GmbH Friedburg,
Hasenbichler Kälte- und Klimatechnik

Kazetové standardní 4cestné

- Kombinace s venkovní jednotkou řady NEXT
- Distribuce vzduchu v rozsahu 360° nebo čtyři nasměrované proudy vzduchu (dle volby krycího panelu)
- Třída energetické účinnosti až A++
- Čerpadlo kondenzátu (výtlačná výška 850 mm) / Možnost přívodu čerstvého vzduchu
  - Nutné příslušenství: Dálkový ovladač & Krycí panel

NEXT Digital Inverter – Kazetové standardní 4cestné (1fázové provedení)

VNITŘNÍ JEDNOTKA VENKOVNÍ JEDNOTKA			RAV-HM561UTP-E RAV-GM562ATP-E	RAV-HM801UTP-E RAV-GM802ATW-E	RAV-HM901UTP-E RAV-GM902ATW-E	RAV-HM1101UTP-E RAV-GM1102ATW-E	RAV-HM1401UTP-E RAV-GM1402ATW-E	RAV-HM1601UTP-E RAV-GM1602ATW-E
Chladicí výkon	kW	❄	5,00	6,70	8,00	9,50	12,10	14,00
Chladicí výkon (rozsah)	kW	❄	1,50 - 5,60	1,90 - 8,00	1,80 - 8,80	3,00 - 11,20	3,00 - 13,20	3,00 - 15,00
Příkon (min./jmen./max.)	kW	❄	0,26/1,56/ 1,86	0,29/1,90/ 2,59	0,29/2,29/ 2,88	0,52/2,57/ 3,11	0,52/3,88/ 4,23	052/5,05/ 6,00
Účinnost EER (jmenovitá)	W/W	❄	3,21	3,52	3,50	3,70	3,12	2,77
Účinnost SEER (sezonní)		❄	6,84	7,50	7,50	7,50	7,30	6,60
Energetická třída		❄	A++	A++	A++	A++	-	-
Provozní rozsah venkovních teplot	°C	❄	-15 / +46	-15 / +46	-15 / +46	-15 / +46	-15 / +46	-15 / +46
Topný výkon	kW	☀	5,30	7,70	8,60	11,20	13,00	16,00
Topný výkon (rozsah)	kW	☀	1,50 - 6,30	1,60 - 9,00	160 - 9,90	3,00 - 13,00	3,00 - 16,00	3,00 - 18,00
Příkon (min./jmen./max.)	kW	☀	0,26/1,36/ 2,08	0,27/1,99/ 2,66	0,27/2,09/ 2,68	0,67/*2,86/ 3,39	0,67/3,43/ 4,55	067/4,72/ 5,47
Účinnost COP	W/W	☀	3,90	3,87	4,12	3,92	3,79	3,39
Účinnost SCOP (sezonní)		☀	4,62	4,60	4,60	4,40	4,40	4,40
Energetická třída		☀	A++	A++	A++	A++	-	-
Provozní rozsah venkovních teplot	°C	☀	-15 / +15	-15 / +15	-15 / +15	-15 / +15	-15 / +15	-15 / +15
Napájení	V/F+N/Hz		220-240/1/ 50	220-240/1/ 50	220-240/1/ 50	220-240/1/ 50	220-240/1/ 50	220-240/1/ 50
Doporučené jištění	A		-	-	-	-	-	-

VNITŘNÍ JEDNOTKA			RAV-HM561UTP-E	RAV-HM801UTP-E	RAV-HM901UTP-E	RAV-HM1101UTP-E	RAV-HM1401UTP-E	RAV-HM1601UTP-E
Vzduchový výkon	m³/h		780/870/ 1050	810/960/ 1230	900/ - / 1600	1170/1440/ 2010	1230/1440/ 2100	1260/1500/ 2130
Hladina akustického tlaku (níz./stř./vys.)	dB(A)	❄	28/29/32	28/31/35	33/36/40	33/38/43	34/38/44	36/40/45
Hladina akustického tlaku (níz./stř./vys.)	dB(A)	☀	28/29/32	28/31/35	33/36/40	33/38/43	34/38/44	36/40/45
Rozměry (VxŠxH)	mm		256 x 840 x 840	256 × 840 × 840	319 x 840 x 840	319 × 840 × 840	319 × 840 × 840	319 × 840 × 840
Hmotnost	kg		20	20	24	24	24	24
Rozměry krycího panelu (V x Š x H)	mm		30 x 950 x 950	30 x 950 x 950	30 x 950 x 950	30 x 950 x 950	30 x 950 x 950	30 x 950 x 950
Hmotnost krycího panelu	kg		4,2	4,2	4,2	4,2	4,2	4,2

VENKOVNÍ JEDNOTKA			RAV-GM562ATP-E	RAV-GM802ATW-E	RAV-GM902ATW-E	RAV-GM1102ATW-E	RAV-GM1402ATW-E	RAV-GM1602ATW-E
Hladina akustického tlaku (níz./stř./vys.)	dB(A)	❄	46	50	52	53	56	57
Hladina akustického tlaku (níz./stř./vys.)	dB(A)	☀	48	52	55	56	56	56
Připojení – Ø sání	mm (palce)		12,7 (½)	15,9 (5/8)	15,9 (5/8)	15,9 (5/8)	15,9 (5/8)	15,9 (5/8)
Připojení – Ø kapalina	mm (palce)		6,4 (¼)	9,5 (3/8)	9,5 (3/8)	9,5 (3/8)	9,5 (3/8)	9,5 (3/8)
Délka potrubí (min.)	m		5	5	5	5	5	5
Délka potrubí (max.)	m		30	50	50	50	50	50
Převýšení (max.)	m		30	30	30	30	30	30
Typ kompresoru			Twin-Rotary	Twin-Rotary	Twin-Rotary	Twin-Rotary	Twin-Rotary	Twin-Rotary
Chladivo			R32	R32	R32	R32	R32	R32
Náplň chladiva	kg		0,90	1,90	1,90	2,40	2,40	2,40
Rozměry (VxŠxH)	mm		550 x 780 x 290	630 x 799 x 299	630 x 799 x 299	1050 x 1010 x 370	1050 x 1010 x 370	1050 x 1010 x 370
Hmotnost	kg		40	47	47	85	85	88

Všechny volitelné možnosti ovládání a řízení najdete od strany 118.

NEXT Digital Inverter – Kazetové standardní 4cestné (3fázové provedení)

NEW

VNITŘNÍ JEDNOTKA VENKOVNÍ JEDNOTKA			RAV-HM1101UTP-E RAV-GM1102AT8W-E	RAV-HM1401UTP-E RAV-GM1402AT8W-E	RAV-HM1601UTP-E RAV-GM1602AT8W-E
Chladicí výkon	kW	❄	9,50	12,10	14,00
Chladicí výkon (rozsah)	kW	❄	3,00 - 11,20	3,00 - 13,20	3,00 - 15,00
Příkon (min./jmen./max.)	kW	❄	0,56/2,52/3,07	0,56/3,81/4,19	056/4,92/5,90
Účinnost EER (jmenovitá)	W/W	❄	3,76	3,17	2,84
Účinnost SEER (sezonní)		❄	7,15	6,91	6,53
Energetická třída		❄	A++	-	-
Provozní rozsah venkovních teplot	°C	❄	-15 / +46	-15 / +46	-15 / +46
Topný výkon	kW	☀	11,20	13,00	16,00
Topný výkon (rozsah)	kW	☀	3,00 - 13,00	3,00 - 16,00	3,00 - 18,00
Příkon (min./jmen./max.)	kW	☀	0,71/2,82/3,35	0,71/3,39/4,51	0,71/4,65/6,71
Účinnost COP	W/W	☀	3,97	3,83	3,44
Účinnost SCOP (sezonní)		☀	4,29	4,30	4,38
Energetická třída		☀	A+	-	-
Provozní rozsah venkovních teplot	°C	☀	-15 / +15	-15 / +15	-15 / +15
Napájení	V/F+N/Hz		380-415/3+N/50	380-415/3+N/50	380-415/3+N/50
Doporučené jištění	A		-	-	-

VNITŘNÍ JEDNOTKA			RAV-HM1101UTP-E	RAV-HM1401UTP-E	RAV-HM1601UTP-E
Vzduchový výkon	m³/h		1170/1440/2010	1230/1440/2100	1260/1500/2130
Hladina akustického tlaku (níz./stř./vys.)	dB(A)	❄	33/38/43	34/38/44	36/40/45
Hladina akustického tlaku (níz./stř./vys.)	dB(A)	☀	33/38/43	34/38/44	36/40/45
Rozměry (VxŠxH)	mm		319 × 840 × 840	319 × 840 × 840	319 × 840 × 840
Hmotnost	kg		24	24	24
Rozměry krycího panelu (V x Š x H)	mm		30 x 950 x 950	30 x 950 x 950	30 x 950 x 950
Hmotnost krycího panelu	kg		4,2	4,2	4,2

VENKOVNÍ JEDNOTKA			RAV-GM1102AT8W-E	RAV-GM1402AT8W-E	RAV-GM1602AT8W-E
Hladina akustického tlaku (níz./stř./vys.)	dB(A)	❄	53	56	57
Hladina akustického tlaku (níz./stř./vys.)	dB(A)	☀	56	56	56
Připojení – Ø sání	mm (palce)		15,9 (5/8)	15,9 (5/8)	15,9 (5/8)
Připojení – Ø kapalina	mm (palce)		9,5 (3/8)	9,5 (3/8)	9,5 (3/8)
Délka potrubí (min.)	m		5	5	5
Délka potrubí (max.)	m		50	50	50
Převýšení (max.)	m		30	30	30
Typ kompresoru			Twin-Rotary	Twin-Rotary	Twin-Rotary
Chladivo			R32	R35	R32
Náplň chladiva	kg		2,40	2,40	2,40
Rozměry (VxŠxH)	mm		1050 x 1010 x 370	1050 x 1010 x 370	1050 x 1010 x 370
Hmotnost	kg		85	85	88

Všechny volitelné možnosti ovládání a řízení najdete od strany 118.

Kazetové 1cestné FLAT

- Ideální pro malé prostory / Výdech na delší straně krycího panelu
- Mimořádně plochý dekorační panel s výškou 30 mm / Možnost detektoru přítomnosti osob (volitelné příslušenství)
- Možnost plazmového elektrostatického filtru s ionizátorem (volitelné příslušenství)
- Minimální vestavná výška – pouhých 150 mm
- Integrované čerpadlo kondenzátu s výtlačnou výškou 350 mm (součást dodávky)
  - Nutné příslušenství: Dálkový ovladač & Krycí panel

NEXT Digital Inverter – Kazetové 1cestné FLAT

VNITŘNÍ JEDNOTKA VENKOVNÍ JEDNOTKA		RAV-HM301U1TP-E RAV-GM302ATP-E	RAV-HM401U1TP-E RAV-GM402ATP-E
Chladicí výkon	kW ❄	2,50	3,60
Chladicí výkon (rozsah)	kW ❄	0,90 - 3,00	0,90 - 4,00
Příkon (min./jmen./max.)	kW ❄	0,19/0,69/0,92	0,32/1,13/1,40
Účinnost EER (jmenovitá)	W/W ❄	3,62	3,19
Účinnost SEER (sezonní)	❄	6,20	6,00
Energetická třída	❄	A++	A+
Provozní rozsah venkovních teplot	°C ❄	-15 / +46	-15 / +46
Topný výkon	kW ☀	3,40	4,00
Topný výkon (rozsah)	kW ☀	0,80 - 4,50	0,80 - 5,00
Příkon (min./jmen./max.)	kW ☀	0,16/1,03/1,50	0,18/1,32/2,00
Účinnost COP	W/W ☀	3,30	3,03
Účinnost SCOP (sezonní)	☀	4,10	4,00
Energetická třída	☀	A++	A+
Provozní rozsah venkovních teplot	°C ☀	-15 / +15	-15 / +15
Napájení	V/F+N/Hz	220-240/1/50	220-240/1/50
Doporučené jištění	A	-	-

VNITŘNÍ JEDNOTKA		RAV-HM301U1TP-E	RAV-HM401U1TP-E
Vzduchový výkon	m³/h	310/ - /520	290/ - /540
Hladina akustického tlaku (níz./stř./vys.)	dB(A) ❄	30/35/39	30/36/40
Hladina akustického tlaku (níz./stř./vys.)	dB(A) ☀	30/35/39	30/36/40
Rozměry (VxŠxH)	mm	150 x 990 x 450	150 x 990 x 450
Hmotnost	kg	13	13
Rozměry krycího panelu (V x Š x H)	mm	30 x 1220 x 530	30 x 1220 x 530
Hmotnost krycího panelu	kg	4	4

VENKOVNÍ JEDNOTKA		RAV-GM302ATP-E	RAV-GM402ATP-E
Hladina akustického tlaku (níz./stř./vys.)	dB(A) ❄	46	49
Hladina akustického tlaku (níz./stř./vys.)	dB(A) ☀	47	50
Připojení – Ø sání	mm (palce)	9,5 (3/8)	12,7 (½)
Připojení – Ø kapalina	mm (palce)	6,4 (¼)	6,4 (¼)
Délka potrubí (min.)	m	2	2
Délka potrubí (max.)	m	20	20
Převýšení (max.)	m	10	10
Typ kompresoru		Twin-Rotary	Twin-Rotary
Chladivo		R32	R32
Náplň chladiva	kg	0,60	0,90
Rozměry (VxŠxH)	mm	550 x 780 x 290	550 x 780 x 290
Hmotnost	kg	29	34

PŘÍSLUŠENSTVÍ	POPIS
RBC-UY32P-E	Krycí panel pro velikost 3 až 4 (pro VRF až vel.12)
RBC-AX33UYP-E	Sada IR dálkového ovladače + přijímače pro vestavbu do 1cestné kazetové jednotky (SMMSu)
TCB-EAPC1UYHP-E	Ozonový čistič vzduchu pro 1cestné kazetové jednotky FLAT (RAV & SMMSu)
TCB-SIR41UYP-E	Sada se senzorem pohybu pro vestavbu do 1cestné kazetové jednotky FLAT (RAV & SMMSu)

Všechny volitelné možnosti ovládání a řízení najdete od strany 118.

Nízké mezistropní

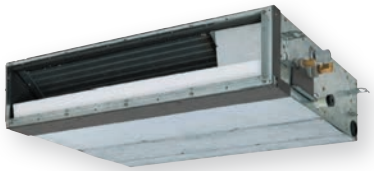

- Nejnižší vestavná výška – pouhých 210 mm
- Třída energetické účinnosti až A++ / Obsahuje filtr vzduchu (součást dodávky)
- Čerpadlo kondenzátu (výtlačná výška 850 mm) / Možnost přívodu čerstvého vzduchu

			DIGITAL INVERTER			Super Digital Inverter
VNITŘNÍ JEDNOTKA **VENKOVNÍ JEDNOTKA**			**RAV-RM301SDT-E*** **RAV-GM301ATP-E**	**RAV-RM401SDT-E*** **RAV-GM401ATP-E**	**RAV-RM561SDT-E*** **RAV-GM561ATP-E**	**RAV-RM561SDT-E*** **RAV-GP561ATW-E**
Chladicí výkon	kW	❄	2,50	3,60	5,00	5,00
Chladicí výkon (rozsah)	kW	❄	0,90 - 3,00	0,90 - 4,00	1,50 - 5,60	1,20 - 5,60
Příkon (min./jmen./max.)	kW	❄	0,25/0,56/0,82	0,18/0,93/2,00	0,32/1,91/2,75	0,19/1,56/1,98
Účinnost EER (jmenovitá)	W/W	❄	4,46	3,87	2,62	3,21
Účinnost SEER (sezonní)		❄	6,29	5,86	5,14	5,77
Energetická třída		❄	A++	A+	A+	A+
Provozní rozsah venkovních teplot	°C	❄	-15 / +46	-15 / +46	-15 / +46	-15 / +52
Topný výkon	kW	☀	3,40	4,00	5,30	5,60
Topný výkon (rozsah)	kW	☀	0,80 - 4,50	0,80 - 5,00	1,50 - 6,30	0,90 - 7,00
Příkon (min./jmen./max.)	kW	☀	0,17/0,86/1,40	0,14/0,97/1,70	0,32/1,50/2,40	0,16/1,58/2,66
Účinnost COP	W/W	☀	3,95	4,12	3,53	3,54
Účinnost SCOP (sezonní)		☀	4,60	4,01	4,16	4,20
Energetická třída		☀	A++	A+	A+	A+
Provozní rozsah venkovních teplot	°C	☀	-15 / +15	-15 / +15	-15 / +15	-27 / +15
Napájení	V/F+N/Hz		220-240/1/50	220-240/1/50	220-240/1/50	220-240/1/50
Doporučené jištění	A		10	10	16	16

VNITŘNÍ JEDNOTKA			**RAV-RM301SDT-E***	**RAV-RM401SDT-E***	**RAV-RM561SDT-E***	**RAV-RM561SDT-E***
Vzduchový výkon	m³/h		480/560/660	522/600/690	582/678/780	582/678/780
Externí statický tlak	Pa		5 - 45	5 - 45	4 - 44	4 - 44
Hladina akustického tlaku (níz./stř./vys.)	dB(A)	❄	33/36/39	33/36/39	36/40/45	36/40/45
Hladina akustického tlaku (níz./stř./vys.)	dB(A)	☀	33/36/39	33/36/39	36/40/45	36/40/45
Rozměry (VxŠxH)	mm		210 x 845 x 645	210 x 845 x 645	210 x 845 x 645	210 x 845 x 645
Hmotnost	kg		22	22	22	22

VENKOVNÍ JEDNOTKA			**RAV-GM301ATP-E**	**RAV-GM401ATP-E**	**RAV-GM561ATP-E**	**RAV-GP561ATW-E**
Hladina akustického tlaku (níz./stř./vys.)	dB(A)	❄	46	49	46	46
Hladina akustického tlaku (níz./stř./vys.)	dB(A)	☀	47	50	48	48
Připojení – Ø sání	mm (palce)		9,5 (3/8)	12,7 (½)	12,7 (½)	12,7 (½)
Připojení – Ø kapalina	mm (palce)		6,4 (¼)	6,4 (¼)	6,4 (¼)	6,4 (¼)
Délka potrubí (min.)	m		2	2	5	5
Délka potrubí (max.)	m		20	20	30	50
Převýšení (max.)	m		10	10	30	30
Typ kompresoru			Twin-Rotary	Twin-Rotary	Twin-Rotary	Twin-Rotary
Chladivo			R32	R32	R32	R32
Náplň chladiva	kg		0,6	0,9	0,9	1,35
Rozměry (VxŠxH)	mm		550 x 780 x 290	550 x 780 x 290	550 x 780 x 290	630 x 799 x 299
Hmotnost	kg		29	34	40	45

PŘÍSLUŠENSTVÍ	**POPIS**
RBC-AMTU31-E	Standardní kabelový ovladač
RBC-AXU31-E	Sada IR dálkový ovladač + samostatný přijímač pro všechny jednotky (univerzální použití)
TCB-FF101URE2	Příruba pro přívod čerstvého vzduchu Ø 100 mm

Všechny volitelné možnosti ovládání a řízení najdete od strany 118.

* Vnitřní jednotky RM: Do vyprodání zásob. Venkovní jednotka GM/GP: jsou kompatibilní také s novými vnitřními jednotkami RAV-HM******.

Nízké mezistropní – Next DI

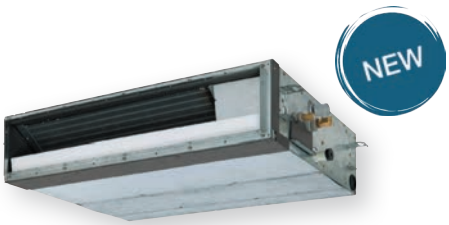

- Nejnižší vestavná výška – pouhých 210 mm
- Třída energetické účinnosti až A++ / Obsahuje filtr vzduchu (součást dodávky)
- Čerpadlo kondenzátu (výtlačná výška 850 mm) / Možnost přívodu čerstvého vzduchu

VNITŘNÍ JEDNOTKA VENKOVNÍ JEDNOTKA			RAV-HM301SDTY-E RAV-GM302ATP-E	RAV-HM401SDTY-E RAV-GM402ATP-E	RAV-HM561SDTY-E RAV-GM562ATP-E	RAV-HM801SDTY-E RAV-GM802ATW-E
Chladicí výkon	kW	❄	2,50	3,60	5,00	6,70
Chladicí výkon (rozsah)	kW	❄	0,90 - 3,00	0,90 - 4,00	1,50 - 5,60	1,90 - 8,00
Příkon (min./jmen./max.)	kW	❄	0,19/0,56/0,92	0,18/0,93/2,00	0,28/1,86/2,05	0,33/2,16/2,77
Účinnost EER (jmenovitá)	W/W	❄	4,46	3,87	2,69	3,10
Účinnost SEER (sezonní)		❄	6,41	6,03	5,80	5,63
Energetická třída		❄	A++	A+	A+	A+
Provozní rozsah venkovních teplot	°C	❄	-15 / +46	-15 / +46	-15 / +46	-15 / +46
Topný výkon	kW	☀	3,40	4,00	5,30	7,70
Topný výkon (rozsah)	kW	☀	0,80 - 4,50	0,80 - 5,00	1,50 - 6,30	1,60 - 9,00
Příkon (min./jmen./max.)	kW	☀	0,17/0,86/1,40	0,17/0,97/1,70	0,22/1,50/2,40	0,31/2,24/2,66
Účinnost COP	W/W	☀	3,95	4,12	3,53	3,44
Účinnost SCOP (sezonní)		☀	4,35	4,00	4,00	4,00
Energetická třída		☀	A+	A+	A+	A+
Provozní rozsah venkovních teplot	°C	☀	-15 / +15	-15 / +15	-15 / +15	-15 / +15
Napájení	V/F+N/Hz		220-240/1/50	220-240/1/50	220-240/1/50	220-240/1/50
Doporučené jištění	A		-	-	-	-

VNITŘNÍ JEDNOTKA			RAV-HM301SDTY-E	RAV-HM401SDTY-E	RAV-HM561SDTY-E	RAV-HM801SDTY-E
Vzduchový výkon	m³/h		420/ - /570	440/ - /600	650/ - /780	910/ - /1140
Externí statický tlak	Pa		10/50	10/50	10/50	10/50
Hladina akustického tlaku (níz./stř./vys.)	dB(A)	❄	26/29/32	27/30/33	29/32/34	32/34/37
Hladina akustického tlaku (níz./stř./vys.)	dB(A)	☀	26/29/32	27/30/33	29/32/34	32/34/37
Rozměry (VxŠxH)	mm		210 x 700 x 450	210 x 700 x 450	210 x 900 x 450	210 x 1100 x 450
Hmotnost	kg		15	15	19	22

VENKOVNÍ JEDNOTKA			RAV-GM302ATP-E	RAV-GM402ATP-E	RAV-GM562ATP-E	RAV-GM802ATW-E
Hladina akustického tlaku (níz./stř./vys.)	dB(A)	❄	46	49	46	50
Hladina akustického tlaku (níz./stř./vys.)	dB(A)	☀	47	50	48	52
Připojení – Ø sání	mm (palce)		9,5 (3/8)	12,7 (½)	12,7 (½)	15,9 (5/8)
Připojení – Ø kapalina	mm (palce)		6,4 (¼)	6,4 (¼)	6,4 (¼)	9,5 (3/8)
Délka potrubí (min.)	m		2	2	5	5
Délka potrubí (max.)	m		20	20	30	50
Převýšení (max.)	m		10	10	30	30
Typ kompresoru			Twin-Rotary	Twin-Rotary	Twin-Rotary	Twin-Rotary
Chladivo			R32	R32	R32	R32
Náplň chladiva	kg		0,60	0,90	0,90	1,90
Rozměry (VxŠxH)	mm		550 x 780 x 290	550 x 780 x 290	550 x 780 x 290	630 x 799 x 299
Hmotnost	kg		29	34	40	47

PŘÍSLUŠENSTVÍ	POPIS
RBC-AMTU31-E	Standardní kabelový ovladač
RBC-AXU31-E	Sada IR dálkový ovladač + samostatný přijímač pro všechny jednotky (univerzální použití)
TCB-FF101URE2	Příruba pro přívod čerstvého vzduchu Ø 100 mm

Všechny volitelné možnosti ovládání a řízení najdete od strany 118.

Mezistropní jednotky

- Kombinace s venkovní jednotkou řady CLASSIC
- Nízká vestavná výška – pouhých 275 mm
- Externí statický tlak až 120 Pa / Obsahuje filtr vzduchu (součást dodávky)
- Čerpadlo kondenzátu (výtlačná výška 850 mm) / Možnost přívodu čerstvého vzduchu

CLASSIC Digital Inverter – Mezistropní (1fázové provedení)

VNITŘNÍ JEDNOTKA VENKOVNÍ JEDNOTKA			RAV-HM801BTP-E RAV-GV801ATP-E	RAV-HM1101BTP-E RAV-GV1101ATP-E	RAV-HM1401BTP-E RAV-GV1401ATP-E	RAV-HM1601BTP-E RAV-GV1601ATP-E
Chladicí výkon	kW	❄	6,70	9,50	11,50	13,00
Chladicí výkon (rozsah)	kW	❄	1,50 - 8,00	3,00 - 11,20	3,00 - 12,00	3,00 - 14,00
Příkon (min./jmen./max.)	kW	❄	- /2,30/ -	- /3,17/ -	- /4,70/ -	- /5,40/ -
Účinnost EER (jmenovitá)	W/W	❄	2,91	3,00	2,45	2,41
Účinnost SEER (sezonní)		❄	5,10	5,10	5,10	4,90
Energetická třída		❄	A	A	-	-
Provozní rozsah venkovních teplot	°C	❄	-15 / +46	-15 / +46	-15 / +46	-15 / +46
Topný výkon	kW	☀	7,00	10,00	11,90	13,50
Topný výkon (rozsah)	kW	☀	1,50 - 9,00	3,00 - 13,00	3,00 - 16,00	3,00 - 18,00
Příkon (min./jmen./max.)	kW	☀	- /2,33/ -	- /3,00/ -	- /3,90/ -	- /4,00/ -
Účinnost COP	W/W	☀	3,00	3,30	3,05	3,38
Účinnost SCOP (sezonní)		☀	4,00	3,80	3,80	4,15
Energetická třída		☀	A+	A	-	-
Provozní rozsah venkovních teplot	°C	☀	-15 / +15	-15 / +15	-15 / +15	-15 / +15
Napájení	V/F+N/Hz		220-240/1/50	220-240/1/50	220-240/1/50	220-240/1/50
Doporučené jištění	A		-	-	-	-

VNITŘNÍ JEDNOTKA			RAV-HM801BTP-E	RAV-HM1101BTP-E	RAV-HM1401BTP-E	RAV-HM1601BTP-E
Vzduchový výkon	m³/h		750/930/1200	1260/1650/2100	1260/1650/2100	1260/1650/2100
Externí statický tlak	Pa		30/120	50/120	50/120	50/120
Hladina akustického tlaku (níz./stř./vys.)	dB(A)	❄	26/30/34	33/36/40	33/36/40	33/36/40
Hladina akustického tlaku (níz./stř./vys.)	dB(A)	☀	26/30/34	33/36/40	33/36/40	33/36/40
Rozměry (VxŠxH)	mm		275 x 1000 x 750	275 x 1400 x 750	275 x 1400 x 750	275 x 1400 x 750
Hmotnost	kg		31	41	41	41

VENKOVNÍ JEDNOTKA			RAV-GV801ATP-E	RAV-GV1101ATP-E	RAV-GV1401ATP-E	RAV-GV1601ATP-E
Hladina akustického tlaku (níz./stř./vys.)	dB(A)	❄	48	53	53	57
Hladina akustického tlaku (níz./stř./vys.)	dB(A)	☀	51	55	60	59
Připojení – Ø sání	mm (palce)		15,9 (5/8)	15,9 (¾)	15,9 (¾)	15,9 (5/8)
Připojení – Ø kapalina	mm (palce)		9,5 (3/8)	9,5 (3/8)	9,5 (3/8)	9,5 (3/8)
Délka potrubí (min.)	m		5	5	5	5
Délka potrubí (max.)	m		20	30	30	30
Převýšení (max.)	m		20	30	30	30
Typ kompresoru			Twin-Rotary	Twin-Rotary	Twin-Rotary	Twin-Rotary
Chladivo			R32	R32	R32	R32
Náplň chladiva	kg		1,40	1,70	1,90	2,20
Rozměry (VxŠxH)	mm		550 x 780 x 290	630 x 800 x 300	710 x 900 x 320	890 x 900 x 320
Hmotnost	kg		39	45	57	64

CLASSIC Digital Inverter – Mezistropní (3fázové provedení)

VNITŘNÍ JEDNOTKA VENKOVNÍ JEDNOTKA			RAV-HM1101BTP-E RAV-GV1101AT8P-E	RAV-HM1401BTP-E RAV-GV1401AT8P-E	RAV-HM1601BTP-E RAV-GV1601AT8P-E
Chladicí výkon	kW	❄	9,50	12,10	13,00
Chladicí výkon (rozsah)	kW	❄	3,00 - 11,20	3,00 - 14,00	3,00 - 15,00
Příkon (min./jmen./max.)	kW	❄	- /3,06/ -	- /4,90/ -	- /5,40/ -
Účinnost EER (jmenovitá)	W/W	❄	3,06	2,47	2,41
Účinnost SEER (sezonní)		❄	5,30	5,10	4,90
Energetická třída		❄	A	-	-
Provozní rozsah venkovních teplot	°C	❄	-15 / +46	-15 / +46	-15 / +46
Topný výkon	kW	☀	10,00	12,30	13,50
Topný výkon (rozsah)	kW	☀	3,00 - 13,00	3,00 - 16,00	3,00 - 18,00
Příkon (min./jmen./max.)	kW	☀	- /2,94/ -	- /4,10/ -	- /4,00/ -
Účinnost COP	W/W	☀	3,40	3,00	3,38
Účinnost SCOP (sezonní)		☀	3,80	3,80	4,15
Energetická třída		☀	A	-	-
Provozní rozsah venkovních teplot	°C	☀	-15 / +15	-15 / +15	-15 / +15
Napájení	V/F+N/Hz		380-415/3+N/50	380-415/3+N/50	380-415/3+N/50
Doporučené jištění	A		-	-	-

VNITŘNÍ JEDNOTKA			RAV-HM1101BTP-E	RAV-HM1401BTP-E	RAV-HM1601BTP-E
Vzduchový výkon	m³/h		1260/1650/2100	1260/1650/2100	1260/1650/2100
Externí statický tlak	Pa		50/120	50/120	50/120
Hladina akustického tlaku (níz./stř./vys.)	dB(A)	❄	33/36/40	33/36/40	33/36/40
Hladina akustického tlaku (níz./stř./vys.)	dB(A)	☀	33/36/40	33/36/40	33/36/40
Rozměry (VxŠxH)	mm		275 x 1400 x 750	275 x 1400 x 750	275 x 1400 x 750
Hmotnost	kg		41	41	41

VENKOVNÍ JEDNOTKA			RAV-GV1101AT8P-E	RAV-GV1401AT8P-E	RAV-GV1601AT8P-E
Hladina akustického tlaku (níz./stř./vys.)	dB(A)	❄	53	53	57
Hladina akustického tlaku (níz./stř./vys.)	dB(A)	☀	55	60	59
Připojení – Ø sání	mm (palce)		15,9 (5/8)	15,9 (5/8)	15,9 (5/8)
Připojení – Ø kapalina	mm (palce)		9,5 (3/8)	9,5 (3/8)	9,5 (3/8)
Délka potrubí (min.)	m		5	5	5
Délka potrubí (max.)	m		30	30	30
Převýšení (max.)	m		30	30	30
Typ kompresoru			Twin-Rotary	Twin-Rotary	Twin-Rotary
Chladivo			R32	R32	R32
Náplň chladiva	kg		1,70	1,90	2,20
Rozměry (VxŠxH)	mm		710 x 900 x 320	710 x 900 x 320	890 x 900 x 320
Hmotnost	kg		60	60	63

PŘÍSLUŠENSTVÍ	POPIS
RBC-AMTU31-E	Standardní kabelový ovladač
TCB-AX32E2	Sada IR dálkový ovladač + samostatný přijímač pro všechny jednotky (univerzální použití)
TCB-SF56C6BPE	Příruba výdechu/sání (2 × Ø 200 mm) RAV: vel. 5 / VRF: vel. 5 až 18
TCB-SF80C6BPE	Příruba výdechu/sání (3 × Ø 200 mm) RAV: vel. 8 / VRF: vel. 24 až 30
TCB-SF160C6BPE	Příruba výdechu/sání (4 × Ø 200 mm) RAV: vel. 11 až 16 / VRF: vel. 36 až 56
TCB-FF101URE2	Příruba pro přívod čerstvého vzduchu Ø 100 mm

Všechny volitelné možnosti ovládání a řízení najdete od strany 118.

Mezistropní jednotky

- Nízká vestavná výška – pouhých 275 mm
- Externí statický tlak až 120 Pa / Obsahuje filtr vzduchu (součást dodávky)
- Čerpadlo kondenzátu (výtlačná výška 850 mm) / Možnost přívodu čerstvého vzduchu

Digital Inverter – Mezistropní (1fázové provedení)

VNITŘNÍ JEDNOTKA VENKOVNÍ JEDNOTKA			RAV-RM561BTP-E* RAV-GM561ATP-E	RAV-RM801BTP-E* RAV-GM801ATP-E	RAV-GM901BTP-E* RAV-GM901ATP-E	RAV-RM1101BTP-E* RAV-GM1101ATP-E	RAV-RM1401BTP-E* RAV-GM1401ATP-E
Chladicí výkon	kW	❄	5,00	6,70	8,00	9,50	12,10
Chladicí výkon (rozsah)	kW	❄	1,50 - 5,60	1,50 - 7,40	1,90 - 8,80	3,00 - 11,20	3,00 - 13,20
Příkon (min./jmen./max.)	kW	❄	0,31/1,83/ 2,05	0,31/2,38/ 2,76	2,58	0,60/2,99/ 4,50	0,60/4,42/ 4,71
Účinnost EER (jmenovitá)	W/W	❄	2,73	2,82	3,00	3,18	2,74
Účinnost SEER (sezonní)		❄	5,28	5,20	6,10	5,28	5,36
Energetická třída		❄	A	A	A++	A	-
Provozní rozsah venkovních teplot	°C	❄	-15 / +46	-15 / +46	-15/+46	-15 / +46	-15 / +46
Topný výkon	kW	☀	5,30	7,70	9,00	11,20	13,00
Topný výkon (rozsah)	kW	☀	1,50 - 6,30	1,50 - 9,00	1,6 - 9,90	3,00 - 13,00	3,00 - 16,00
Příkon (min./jmen./max.)	kW	☀	0,31/1,62/ 2,47	0,31/2,32/ 3,18	2,65	0,60/2,99/ 4,00	0,60/3,60/ 4,55
Účinnost COP	W/W	☀	3,27	3,32	3,40	3,75	3,61
Účinnost SCOP (sezonní)		☀	4,08	4,13	4,60	4,19	4,19
Energetická třída		☀	A+	A+	A++	A+	-
Provozní rozsah venkovních teplot	°C	☀	-15 / +15	-15 / +15	-15/+15	-15 / +15	-15 / +15
Napájení	V/F+N/Hz		220-240/1/ 50	220-240/1/ 50	220-240/1/ 50	220-240/1/ 50	220-240/1/ 50
Doporučené jištění	A		16	16	-	25	25

VNITŘNÍ JEDNOTKA			RAV-RM561BTP-E*	RAV-RM801BTP-E*	RAV-GM901BTP-E*	RAV-RM1101BTP-E*	RAV-RM1401BTP-E*
Vzduchový výkon	m³/h		480/630/ 800	720/930/ 1200	1000/1700	1260/1650/ 2100	1260/1650/ 2100
Externí statický tlak	Pa		30/120	30/120	30 - 120	30/120	30/120
Hladina akustického tlaku (níz./stř./vys.)	dB(A)	❄	25/29/33	26/30/34	30/33/37	33/36/40	33/36/40
Hladina akustického tlaku (níz./stř./vys.)	dB(A)	☀	25/29/33	26/30/34	30/33/37	33/36/40	33/36/40
Rozměry (VxŠxH)	mm		275 x 700 x 750	275 x 1000 x 750	275 x 1400 x 750	275 x 1400 x 750	275 x 1400 x 750
Hmotnost	kg		23	30	40	40	40

VENKOVNÍ JEDNOTKA			RAV-GM561ATP-E	RAV-GM801ATP-E	RAV-GM901ATP-E	RAV-GM1101ATP-E	RAV-GM1401ATP-E
Hladina akustického tlaku (níz./stř./vys.)	dB(A)	❄	46	48	51	54	55
Hladina akustického tlaku (níz./stř./vys.)	dB(A)	☀	48	52	55	57	57
Připojení – Ø sání	mm (palce)		12,7 (½)	15,9 (5/8)	15,9 (5/8)	15,9 (¾)	15,9 (¾)
Připojení – Ø kapalina	mm (palce)		6,4 (¼)	9,5 (3/8)	9,5 (3/8)	9,5 (3/8)	9,5 (3/8)
Délka potrubí (min.)	m		5	5	5	5	5
Délka potrubí (max.)	m		30	30	50	50	50
Převýšení (max.)	m		30	30	30	30	30
Typ kompresoru			Twin-Rotary	Twin-Rotary	Twin-Rotary	Twin-Rotary	Twin-Rotary
Chladivo			R32	R32	R32	R32	R32
Náplň chladiva	kg		0,9	1,3	2,0	2,1	2,1
Rozměry (VxŠxH)	mm		550 x 780 x 290	550 x 780 x 290	600 x 800 x 300	890 x 900 x 320	890 x 900 x 320
Hmotnost	kg		40	44	47	68	68

Všechny volitelné možnosti ovládání a řízení najdete od strany 118.
* Vnitřní jednotky RM: Do vyprodání zásob. Venkovní jednotky GM/GP: jsou kompatibilní také s vnitřními jednotkami RAV-HM******.

Digital Inverter – Mezistropní (3fázové provedení)

VNITŘNÍ JEDNOTKA VENKOVNÍ JEDNOTKA			RAV-RM1101BTP-E* RAV-GM1101AT8P-E	RAV-RM1401BTP-E* RAV-GM1401AT8P-E
Chladicí výkon	kW	❄	9,50	12,10
Chladicí výkon (rozsah)	kW	❄	3,00 - 11,20	3,00 - 13,20
Příkon (min./jmen./max.)	kW	❄	0,60/2,99/4,50	0,60/4,42/4,71
Účinnost EER (jmenovitá)	W/W	❄	3,18	2,74
Účinnost SEER (sezonní)		❄	5,28	5,36
Energetická třída		❄	A	-
Provozní rozsah venkovních teplot	°C	❄	-15 / +46	-15 / +46
Topný výkon	kW	☀	11,20	13,00
Topný výkon (rozsah)	kW	☀	3,00 - 13,00	3,00 - 16,00
Příkon (min./jmen./max.)	kW	☀	0,60/2,99/4,00	0,60/3,60/4,55
Účinnost COP	W/W	☀	3,75	3,61
Účinnost SCOP (sezonní)		☀	4,19	4,19
Energetická třída		☀	A+	-
Provozní rozsah venkovních teplot	°C	☀	-15 / +15	-15 / +15
Napájení	V/F+N/Hz		380-415/3+N/50	380-415/3+N/50
Doporučené jištění	A		3x 16	3x 16

VNITŘNÍ JEDNOTKA			RAV-RM1101BTP-E*	RAV-RM1401BTP-E*
Vzduchový výkon	m³/h		1260/1650/2100	1260/1650/2100
Externí statický tlak	Pa		30/120	30/120
Hladina akustického tlaku (níz./stř./vys.)	dB(A)	❄	33/36/40	33/36/40
Hladina akustického tlaku (níz./stř./vys.)	dB(A)	☀	33/36/40	33/36/40
Rozměry (VxŠxH)	mm		275 x 1400 x 750	275 x 1400 x 750
Hmotnost	kg		40	40

VENKOVNÍ JEDNOTKA			RAV-GM1101AT8P-E	RAV-GM1401AT8P-E
Hladina akustického tlaku (níz./stř./vys.)	dB(A)	❄	54	55
Hladina akustického tlaku (níz./stř./vys.)	dB(A)	☀	57	57
Připojení – Ø sání	mm (palce)		15,9 (5/8)	15,9 (5/8)
Připojení – Ø kapalina	mm (palce)		9,5 (3/8)	9,5 (3/8)
Délka potrubí (min.)	m		5	5
Délka potrubí (max.)	m		50	50
Převýšení (max.)	m		30	30
Typ kompresoru			Twin-Rotary	Twin-Rotary
Chladivo			R32	R32
Náplň chladiva	kg		2,1	2,1
Rozměry (VxŠxH)	mm		890 x 900 x 320	890 x 900 x 320
Hmotnost	kg		69	69

Všechny volitelné možnosti ovládání a řízení najdete od strany 118.
* Vnitřní jednotky RM:Do vyprodání zásob. Venkovní jednotky GM/GP: jsou kompatibilní také s novými vnitřními jednotkami RAV-HM******.

Super Digital Inverter – Mezistropní (1fázové provedení)

VNITŘNÍ JEDNOTKA VENKOVNÍ JEDNOTKA			RAV-RM561BTP-E* RAV-GP561ATW-E	RAV-RM801BTP-E* RAV-GP801ATW-E	RAV-RM1101BTP-E* RAV-GP1101AT-E	RAV-RM1401BTP-E* RAV-GP1401AT-E1
Chladicí výkon	kW	❄	5,00	7,10	10,00	12,50
Chladicí výkon (rozsah)	kW	❄	1,20 - 5,60	-	3,10 - 12,00	3,10 - 14,00
Příkon (min./jmen./max.)	kW	❄	0,19/1,52/1,99	0,26/1,63/3,20	0,65/2,40/3,63	0,65/3,57/3,97
Účinnost EER (jmenovitá)	W/W	❄	3,29	4,36	4,17	3,50
Účinnost SEER (sezonní)		❄	5,60	7,50	6,60	6,06
Energetická třída		❄	A+	A++	A++	-
Provozní rozsah venkovních teplot	°C	❄	-15 / +52	-15 / +52	-15 / +52	-15 / +52
Topný výkon	kW	☀	5,60	8,00	11,20	14,00
Topný výkon (rozsah)	kW	☀	0,9 - 7,40	1,30 - 11,30	2,60 - 13,00	2,60 - 16,50
Příkon (min./jmen./max.)	kW	☀	0,16/1,61/2,76	0,20/1,85/3,55	0,47/2,73/3,38	0,47/3,63/4,43
Účinnost COP	W/W	☀	3,48	4,32	4,10	3,86
Účinnost SCOP (sezonní)		☀	4,24	4,81	4,24	4,24
Energetická třída		☀	A+	A++	A+	-
Provozní rozsah venkovních teplot	°C	☀	-27 / +15	-27/ +15	-27 / +15	-27 / +15
Napájení	V/F+N/Hz		220-240/1/50	220-240/1/50	220-240/1/50	220-240/1/50
Doporučené jištění	A		16	16	25	25

VNITŘNÍ JEDNOTKA			RAV-RM561BTP-E*	RAV-RM801BTP-E*	RAV-RM1101BTP-E*	RAV-RM1401BTP-E*
Vzduchový výkon	m³/h		540/660/800	870/990/1200	1500/1740/2100	1500/1740/2100
Externí statický tlak	Pa		30/120	30/120	50/120	30/120
Hladina akustického tlaku (níz./stř./vys.)	dB(A)	❄	25/29/33	26/30/34	33/36/40	33/36/40
Hladina akustického tlaku (níz./stř./vys.)	dB(A)	☀	25/29/33	26/30/34	33/36/40	33/36/40
Rozměry (VxŠxH)	mm		275 x 700 x 750	275 x 1000 x 750	275 x 1400 x 750	275 x 1400 x 750
Hmotnost	kg		23	30	40	40

VENKOVNÍ JEDNOTKA			RAV-GP561ATW-E	RAV-GP801ATW-E	RAV-GP1101AT-E	RAV-GP1401AT-E1
Hladina akustického tlaku (níz./stř./vys.)	dB(A)	❄	46	46	49	50
Hladina akustického tlaku (níz./stř./vys.)	dB(A)	☀	48	48	50	51
Připojení – Ø sání	mm (palce)		12,7 (½)	15,9 (5/8)	15,9 (¾)	15,9 (¾)
Připojení – Ø kapalina	mm (palce)		6,4 (¼)	9,5 (3/8)	9,5 (3/8)	9,5 (3/8)
Délka potrubí (min.)	m		5	5	5	5
Délka potrubí (max.)	m		50	50	75	75
Převýšení (max.)	m		30	30	30	30
Typ kompresoru			Twin-Rotary	Twin-Rotary	Twin-Rotary	Twin-Rotary
Chladivo			R32	R32	R32	R32
Náplň chladiva	kg		1,35	1,30	3,10	3,10
Rozměry (VxŠxH)	mm		630 x 799 x 299	1050 x 1010 x 370	1550 x 1010 x 370	1550 x 1010 x 370
Hmotnost	kg		45	74	104	104

Všechny volitelné možnosti ovládání a řízení najdete od strany 118.
* Vnitřní jednotky RM: Do vyprodání zásob. Venkovní jednotky GM/GP: jsou kompatibilní také s novými vnitřními jednotkami RAV-HM******.

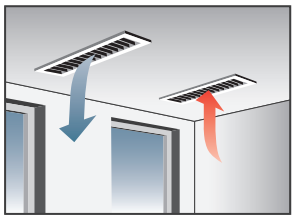

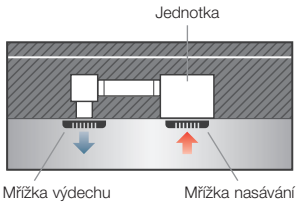

Při sníženém podhledu se vzduch z místnosti nasává mřížkou do jednotky, v ní je upraven a následně proudí přes VZT potrubí a mřížku výdechu zpět do místnosti.

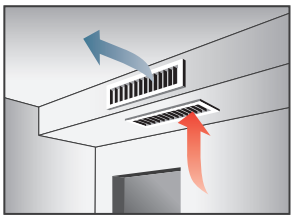

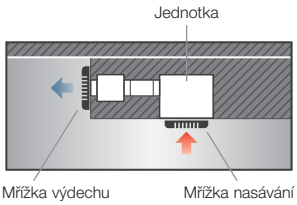

Není-li v místnosti snížený podhled, stačí vytvořit na jedné straně místnosti „falešný překlad“ a v něm skrytě umístit jednotku s výdechem a sáním vzduchu.

Super Digital Inverter – Mezistropní (3fázové provedení)

VNITŘNÍ JEDNOTKA VENKOVNÍ JEDNOTKA			RAV-RM1101BTP-E* RAV-GP1101AT8-E	RAV-RM1401BTP-E* RAV-GP1401AT8-E	RAV-HM1601BTP-E RAV-GP1601AT8-E
Chladicí výkon	kW	❄	10,00	12,50	14,00
Chladicí výkon (rozsah)	kW	❄	2,60 - 12,00	2,60 - 14,00	2,60 - 16,00
Příkon (min./jmen./max.)	kW	❄	0,66/2,58/4,01	0,66/3,81/4,89	0,66/4,49/6,50
Účinnost EER (jmenovitá)	W/W	❄	3,87	3,28	3,12
Účinnost SEER (sezonní)		❄	5,70	5,48	5,81
Energetická třída		❄	A+	-	-
Provozní rozsah venkovních teplot	°C	❄	-15 / +46	-15 / +46	-15 / +46
Topný výkon	kW	☀	11,20	14,00	16,00
Topný výkon (rozsah)	kW	☀	2,40 - 15,60	2,40 - 18,00	2,40 - 19,00
Příkon (min./jmen./max.)	kW	☀	0,53/2,76/4,42	0,53/3,66/5,71	0,53/4,57/6,96
Účinnost COP	W/W	☀	4,06	3,83	3,50
Účinnost SCOP (sezonní)		☀	4,14	3,94	3,96
Energetická třída		☀	A+	-	-
Provozní rozsah venkovních teplot	°C	☀	-20/ +15	-20/ +15	-20/ +15
Napájení	V/F+N/Hz		380-415/3+N/50	380-415/3+N/50	380-415/3+N/50
Doporučené jištění	A		3x 16	3x 16	-

VNITŘNÍ JEDNOTKA			RAV-RM1101BTP-E*	RAV-RM1401BTP-E*	RAV-HM1601BTP-E
Vzduchový výkon	m³/h		1260/1740/2100	1260/1740/2100	1260/1650/2100
Externí statický tlak	Pa		30/120	30/120	50/120
Hladina akustického tlaku (níz./stř./vys.)	dB(A)	❄	33/36/40	33/36/40	33/36/40
Hladina akustického tlaku (níz./stř./vys.)	dB(A)	☀	33/36/40	33/36/40	33/36/40
Rozměry (VxŠxH)	mm		275 x 1400 x 750	275 x 1400 x 750	275 x 1400 x 750
Hmotnost	kg		40	40	41

VENKOVNÍ JEDNOTKA			RAV-GP1101AT8-E	RAV-GP1401AT8-E	RAV-GP1601AT8-E
Hladina akustického tlaku (níz./stř./vys.)	dB(A)	❄	49	51	51
Hladina akustického tlaku (níz./stř./vys.)	dB(A)	☀	50	51	53
Připojení – Ø sání	mm (palce)		15,9 (5/8)	15,9 (5/8)	15,9 (5/8)
Připojení – Ø kapalina	mm (palce)		9,5 (3/8)	9,5 (3/8)	9,5 (3/8)
Délka potrubí (min.)	m		5	5	5
Délka potrubí (max.)	m		75	75	75
Převýšení (max.)	m		30	30	30
Typ kompresoru			Twin-Rotary	Twin-Rotary	Twin-Rotary
Chladivo			R32	R32	R32
Náplň chladiva	kg		2,60	2,60	2,60
Rozměry (VxŠxH)	mm		1340 x 900 x 320	1340 x 900 x 320	1340 x 900 x 320
Hmotnost	kg		95	95	95

PŘÍSLUŠENSTVÍ	POPIS
RBC-AMTU31-E	Standardní kabelový ovladač
TCB-AX32E2	Sada IR dálkový ovladač + samostatný přijímač pro všechny jednotky (univerzální použití)
TCB-SF56C6BPE	Příruba výdechu/sání (2 × Ø 200 mm) RAV: vel. 5 / VRF: vel. 5 až 18
TCB-SF80C6BPE	Příruba výdechu/sání (3 × Ø 200 mm) RAV: vel. 8 / VRF: vel. 24 až 30
TCB-SF160C6BPE	Příruba výdechu/sání (4 × Ø 200 mm) RAV: vel. 11 až 16 / VRF: vel. 36 až 56
TCB-FF101URE2	Příruba pro přívod čerstvého vzduchu Ø 100 mm

Všechny volitelné možnosti ovládání a řízení najdete od strany 118.
* Vnitřní jednotky RM: Do vyprodání zásob. Venkovní jednotky GM/GP: jsou kompatibilní také s novými vnitřními jednotkami RAV-HM******.

Mezistropní jednotky

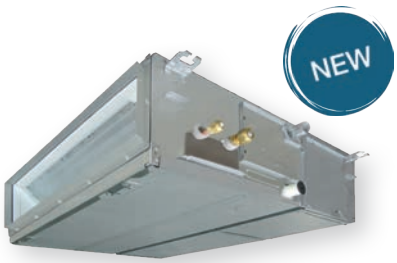

- Nízká vestavná výška – pouhých 275 mm
- Externí statický tlak až 120 Pa / Obsahuje filtr vzduchu (součást dodávky)
- Čerpadlo kondenzátu (výtlačná výška 850 mm) / Možnost přívodu čerstvého vzduchu

NEXT Digital Inverter – Mezistropní (1fázové provedení)

VNITŘNÍ JEDNOTKA VENKOVNÍ JEDNOTKA			RAV-HM561BTP-E RAV-GM562ATP-E	RAV-HM801BTP-E RAV-GM802ATW-E	RAV-HM901BTP-E RAV-GM902ATW-E	RAV-HM1101BTP-E RAV-GM1102ATW-E	RAV-HM1401BTP-E RAV-GM1402ATW-E	RAV-HM1601BTP-E RAV-GM1602ATW-E
Chladicí výkon	kW	❄	5,00	6,70	8,00	9,50	12,10	14,00
Chladicí výkon (rozsah)	kW	❄	1,50 - 5,60	1,90 - 8,00	1,90 - 8,80	3,00 - 11,20	3,00 - 13,20	3,00 - 15,00
Příkon (min./jmen./max.)	kW	❄	0,31/1,83/ 2,05	0,33/2,02/ 2,77	0,33/2,39/ 2,97	0,64/2,60/ 3,21	0,64/4,01/ 4,52	0,64/5,26/ 6,00
Účinnost EER (jmenovitá)	W/W	❄	2,73	3,32	3,35	3,65	3,02	2,66
Účinnost SEER (sezonní)		❄	5,80	6,37	6,75	6,40	6,15	5,90
Energetická třída		❄	A+	A++	A++	A++	-	-
Provozní rozsah venkovních teplot	°C	❄	-15 / +46	-15 / +46	-15 / +46	-15 / +46	-15 / +46	-15 / +46
Topný výkon	kW	☀	5,30	7,70	8,60	11,20	13,00	16,00
Topný výkon (rozsah)	kW	☀	1,50 - 6,30	1,360 - 9,00	1,60 - 9,90	3,00 - 13,00	3,00 - 16,00	3,00 - 17,00
Příkon (min./jmen./max.)	kW	☀	0,31/1,62/ 2,47	0,31/2,04/ 2,66	0,31/2,15/ 2,67	0,74/2,91/ 3,42	0,74/3,55/ 4,62	0,74/4,73/ 5,64
Účinnost COP	W/W	☀	3,27	3,77	4,00	3,85	3,66	3,38
Účinnost SCOP (sezonní)		☀	4,11	4,30	4,30	4,00	3,92	4,05
Energetická třída		☀	A+	A+	A+	A+	-	-
Provozní rozsah venkovních teplot	°C	☀	-15 / +15	-15 / +15	-15 / +15	-15 / +15	-15 / +15	-15 / +15
Napájení	V/F+N/Hz		220-240/1/ 50	220-240/1/ 50	220-240/1/ 50	220-240/1/ 50	220-240/1/ 50	220-240/1/ 50
Doporučené jištění	A		-	-	-	-	-	-

VNITŘNÍ JEDNOTKA			RAV-HM561BTP-E	RAV-HM801BTP-E	RAV-HM901BTP-E	RAV-HM1101BTP-E	RAV-HM1401BTP-E	RAV-HM1601BTP-E
Vzduchový výkon	m³/h		480/630/ 800	750/930/ 1200	1000/ - / 1700	1260/1650/ 2100	1260/1650/ 2100	1260/1650/ 2100
Externí statický tlak	Pa		30/120	30/120	30/120	50/120	50/120	50/120
Hladina akustického tlaku (níz./stř./vys.)	dB(A)	❄	25/29/33	26/30/34	30/33/37	33/36/40	33/36/40	33/36/40
Hladina akustického tlaku (níz./stř./vys.)	dB(A)	☀	25/29/33	26/30/34	30/33/37	33/36/40	33/36/40	33/36/40
Rozměry (VxŠxH)	mm		275 x 700 x 750	275 x 1000 x 750	275 x 1400 x 750	275 x 1400 x 750	275 x 1400 x 750	275 x 1400 x 750
Hmotnost	kg		23	31	41	41	41	41

VENKOVNÍ JEDNOTKA			RAV-GM562ATP-E	RAV-GM802ATW-E	RAV-GM902ATW-E	RAV-GM1102ATW-E	RAV-GM1402ATW-E	RAV-GM1602ATW-E
Hladina akustického tlaku (níz./stř./vys.)	dB(A)	❄	46	50	52	53	56	57
Hladina akustického tlaku (níz./stř./vys.)	dB(A)	☀	48	52	55	56	56	56
Připojení – Ø sání	mm (palce)		12,7 (½)	15,9 (5/8)	15,9 (5/8)	15,9 (5/8)	15,9 (5/8)	15,9 (5/8)
Připojení – Ø kapalina	mm (palce)		6,4 (¼)	9,5 (3/8)	9,5 (3/8)	9,5 (3/8)	9,5 (3/8)	9,5 (3/8)
Délka potrubí (min.)	m		5	5	5	5	5	5
Délka potrubí (max.)	m		30	50	50	50	50	50
Převýšení (max.)	m		30	30	30	30	30	30
Typ kompresoru			Twin-Rotary	Twin-Rotary	Twin-Rotary	Twin-Rotary	Twin-Rotary	Twin-Rotary
Chladivo			R32	R32	R32	R32	R32	R32
Náplň chladiva	kg		0,90	1,90	1,90	2,40	2,40	2,40
Rozměry (VxŠxH)	mm		550 x 780 x 290	630 x 799 x 299	630 x 799 x 299	1050 x 1010 x 370	1050 x 1010 x 370	1050 x 1010 x 370
Hmotnost	kg		40	47	47	85	85	88

NEXT Digital Inverter – Mezistropní (3fázové provedení)

NEW

VNITŘNÍ JEDNOTKA VENKOVNÍ JEDNOTKA			RAV-HM1101BTP-E RAV-GM1102AT8W-E	RAV-HM1401BTP-E RAV-GV1401AT8P-E	RAV-HM1601BTP-E RAV-GM1602AT8W-E
Chladicí výkon	kW	❄	9,50	12,10	14,00
Chladicí výkon (rozsah)	kW	❄	3,00 - 11,20	3,00 - 14,00	3,00 - 15,00
Příkon (min./jmen./max.)	kW	❄	0,68/2,56/3,17	- /4,90/ -	0,68/5,14/5,90
Účinnost EER (jmenovitá)	W/W	❄	3,71	2,47	2,72
Účinnost SEER (sezonní)		❄	6,00	5,10	5,80
Energetická třída		❄	A+	-	-
Provozní rozsah venkovních teplot	°C	❄	-15 / +46	-15 / +46	-15 / +46
Topný výkon	kW	☀	11,20	12,30	16,00
Topný výkon (rozsah)	kW	☀	3,00 - 13,00	3,00 - 16,00	3,00 - 18,00
Příkon (min./jmen./max.)	kW	☀	0,78/2,87/3,38	- /4,10/ -	0,78/4,66/6,92
Účinnost COP	W/W	☀	3,90	3,00	3,43
Účinnost SCOP (sezonní)		☀	3,92	3,80	3,96
Energetická třída		☀	A	-	-
Provozní rozsah venkovních teplot	°C	☀	-15 / +15	-15 / +15	-15 / +15
Napájení	V/F+N/Hz		380-415/3+N/50	380-415/3+N/50	380-415/3+N/50
Doporučené jištění	A		-	-	-

VNITŘNÍ JEDNOTKA			RAV-HM1101BTP-E	RAV-HM1401BTP-E	RAV-HM1601BTP-E
Vzduchový výkon	m³/h		1260/1650/2100	1260/1650/2100	1260/1650/2100
Externí statický tlak	Pa		50/120	50/120	50/120
Hladina akustického tlaku (níz./stř./vys.)	dB(A)	❄	33/36/40	33/36/40	33/36/40
Hladina akustického tlaku (níz./stř./vys.)	dB(A)	☀	33/36/40	33/36/40	33/36/40
Rozměry (VxŠxH)	mm		275 x 1400 x 750	275 x 1400 x 750	275 x 1400 x 750
Hmotnost	kg		41	41	41

VENKOVNÍ JEDNOTKA			RAV-GM1102AT8W-E	RAV-GV1401AT8P-E	RAV-GM1602AT8W-E
Hladina akustického tlaku (níz./stř./vys.)	dB(A)	❄	53	53	57
Hladina akustického tlaku (níz./stř./vys.)	dB(A)	☀	56	60	56
Připojení – Ø sání	mm (palce)		15,9 (5/8)	15,9 (5/8)	15,9 (5/8)
Připojení – Ø kapalina	mm (palce)		9,5 (3/8)	9,5 (3/8)	9,5 (3/8)
Délka potrubí (min.)	m		5	5	5
Délka potrubí (max.)	m		50	30	50
Převýšení (max.)	m		30	30	30
Typ kompresoru			Twin-Rotary	Twin-Rotary	Twin-Rotary
Chladivo			R32	R32	R32
Náplň chladiva	kg		2,40	1,90	2,40
Rozměry (VxŠxH)	mm		1050 x 1010 x 370	710 x 900 x 320	1050 x 1010 x 370
Hmotnost	kg		85	60	88

PŘÍSLUŠENSTVÍ	POPIS
RBC-AMTU31-E	Standardní kabelový ovladač
TCB-AX32E2	Sada IR dálkový ovladač + samostatný přijímač pro všechny jednotky (univerzální použití)
TCB-SF56C6BPE	Příruba výdechu/sání (2 × Ø 200 mm) RAV: vel. 5 / VRF: vel. 5 až 18
TCB-SF80C6BPE	Příruba výdechu/sání (3 × Ø 200 mm) RAV: vel. 8 / VRF: vel. 24 až 30
TCB-SF160C6BPE	Příruba výdechu/sání (4 × Ø 200 mm) RAV: vel. 11 až 16 / VRF: vel. 36 až 56
TCB-FF101URE2	Příruba pro přívod čerstvého vzduchu Ø 100 mm

Všechny volitelné možnosti ovládání a řízení najdete od strany 118.

Vysokotlaké mezistropní jednotky BIG Digital Inverter

- Instalace pouze v kombinaci s venkovními jednotkami BIG Digital Inverter
- Nastavitelný externí statický tlak až 250 Pa

VNITŘNÍ JEDNOTKA VENKOVNÍ JEDNOTKA			RAV-RM2241DTP-E2 RAV-GM2241AT8-E1	RAV-RM2801DTP-E2 RAV-GM2801AT8-E1
Chladicí výkon	kW	❄	19,00	22,50
Chladicí výkon (rozsah)	kW	❄	4,60 - 22,40	4,60 - 27,00
Příkon (min./jmen./max.)	kW	❄	1,27/5,86/9,05	1,27/7,98/11,87
Účinnost EER (jmenovitá)	W/W	❄	3,24	2,82
Účinnost SEER (sezonní)		❄	5,82	5,49
Energetická třída		❄	-	-
Provozní rozsah venkovních teplot	°C	❄	-15 / +46	-15 / +46
Topný výkon	kW	☀	22,40	27,00
Topný výkon (rozsah)	kW	☀	4,60 - 25,00	4,60 - 31,50
Příkon (min./jmen./max.)	kW	☀	1,27/5,71/10,15	1,27/7,52/13,83
Účinnost COP	W/W	☀	3,92	3,59
Účinnost SCOP (sezonní)		☀	3,78	3,69
Energetická třída		☀	-	-
Provozní rozsah venkovních teplot	°C	☀	-20/ +15	-20/ +15
Napájení	V/F+N/Hz		380-415/3+N/50	380-415/3+N/50
Doporučené jištění	A		3x 20	3x 25

VNITŘNÍ JEDNOTKA			RAV-RM2241DTP-E2	RAV-RM2801DTP-E2
Vzduchový výkon	m³/h		3800	4800
Externí statický tlak	Pa		50/150/250	50/150/250
Hladina akustického tlaku (níz./stř./vys.)	dB(A)	❄	36/40/44	38/42/46
Hladina akustického tlaku (níz./stř./vys.)	dB(A)	☀	36/40/44	38/42/46
Rozměry (VxŠxH)	mm		448 x 1400 x 900	448 x 1400 x 900
Hmotnost	kg		97	97

VENKOVNÍ JEDNOTKA			RAV-GM2241AT8-E1	RAV-GM2801AT8-E1
Hladina akustického tlaku (níz./stř./vys.)	dB(A)	❄	58	61
Hladina akustického tlaku (níz./stř./vys.)	dB(A)	☀	60	63
Připojení – Ø sání	mm (palce)		28,6 (1 1/8)	28,6 (1 1/8)
Připojení – Ø kapalina	mm (palce)		12,7 (½)	12,7 (½)
Délka potrubí (min.)	m		5	5
Délka potrubí (max.)	m		60	60
Převýšení (max.)	m		30	30
Typ kompresoru			Twin-Rotary	Twin-Rotary
Chladivo			R32	R32
Náplň chladiva	kg		5,0	5,0
Rozměry (VxŠxH)	mm		1550 x 1010 x 370	1550 x 1010 x 370
Hmotnost	kg		142	142

PŘÍSLUŠENSTVÍ	POPIS
RBC-AMTU31-E	Standardní kabelový ovladač
TCB-AX32E2	Sada IR dálkový ovladač + samostatný přijímač pro všechny jednotky (univerzální použití)
TCB-DP40DPE	Čerpadlo kondenzátu, RAV: 22 + 28 / VRF: 72 + 96
TCB-LK2801DP-E	Long-Life Filter Set – pro RAV modely velikostí: 22 + 28 / VRF: 72 + 96
TCB-PCUC2E	I/O Modul pro vstupy a výstupy (alarm, hlášení provozu)

Všechny volitelné možnosti ovládání a řízení najdete od strany 118.

Skříňové jednotky

- Dokonalá cirkulace vzduchu
- Plug & Play s integrovaným komfortním ovladačem
- Integrovaný systém detekce úniku chladiva

Digital Inverter – Skříňové (1fázové provedení)

VNITŘNÍ JEDNOTKA VENKOVNÍ JEDNOTKA			RAV-RM561FT-ES* RAV-GM561ATP-E	RAV-RM801FT-ES* RAV-GM801ATP-E	RAV-RM1101FT-ES* RAV-GM1101ATP-E	RAV-RM1401FT-ES* RAV-GM1401ATP-E	RAV-RM1601FT-ES* RAV-GM1601ATP-E
Chladicí výkon	kW	❄	5,00	6,70	9,50	12,10	14,00
Chladicí výkon (rozsah)	kW	❄	1,50 - 5,60	1,50 - 7,40	3,00 - 11,20	3,00 - 13,20	3,00 - 16,00
Příkon (min./jmen./max.)	kW	❄	-/1,79/-	-/3,18/-	-/3,06/-	-/4,71/-	- /4,39/ -
Účinnost EER (jmenovitá)	W/W	❄	2,79	2,11	3,10	2,57	3,12
Účinnost SEER (sezonní)		❄	5,15	4,89	5,16	4,86	5,90
Energetická třída		❄	A	B	A	-	-
Provozní rozsah venkovních teplot	°C	❄	-15 / +46	-15 / +46	-15 / +46	-15 / +46	-15 / +46
Topný výkon	kW	☀	5,30	7,70	11,20	13,00	16,00
Topný výkon (rozsah)	kW	☀	1,50 - 6,30	1,50 - 9,00	3,00 - 13,00	3,00 - 16,00	3,00 - 18,00
Příkon (min./jmen./max.)	kW	☀	-/1,72/-	-/3,20/-	-/3,19/-	-/4,01/-	- /4,83/ -
Účinnost COP	W/W	☀	3,08	2,41	3,51	3,24	3,47
Účinnost SCOP (sezonní)		☀	4,00	3,81	3,92	3,90	4,35
Energetická třída		☀	A+	A	A	-	-
Provozní rozsah venkovních teplot	°C	☀	-15 / +15	-15 / +15	-15 / +15	-15 / +15	-15 / +15
Napájení	V/F+N/Hz		220-240/1/50	220-240/1/50	220-240/1/50	220-240/1/50	220-240/1/50
Doporučené jištění	A		16	16	25	25	-

VNITŘNÍ JEDNOTKA			RAV-RM561FT-ES*	RAV-RM801FT-ES*	RAV-RM1101FT-ES*	RAV-RM1401FT-ES*	RAV-RM1601FT-ES*
Vzduchový výkon	m³/h		600/820	640/930	1190/1660	1350/1760	1350/1760
Hladina akustického tlaku (níz./stř./vys.)	dB(A)	❄	38/42/46	41/45/50	41/46/51	45/48/53	45/48/53
Hladina akustického tlaku (níz./stř./vys.)	dB(A)	☀	38/42/46	41/45/50	41/46/51	45/48/53	45/48/53
Rozměry (VxŠxH)	mm		1750 x 600 x 210	1750 x 600 x 210	1750 x 600 x 390	1750 x 600 x 390	1750 x 600 x 390
Hmotnost	kg		44	45	59	59	59

VENKOVNÍ JEDNOTKA			RAV-GM561ATP-E	RAV-GM801ATP-E	RAV-GM1101ATP-E	RAV-GM1401ATP-E	RAV-GM1601ATP-E
Hladina akustického tlaku (níz./stř./vys.)	dB(A)	❄	46	48	54	55	53
Hladina akustického tlaku (níz./stř./vys.)	dB(A)	☀	48	52	57	57	55
Připojení – Ø sání	mm (palce)		12,7 (½)	15,9 (5/8)	15,9 (¾)	15,9 (¾)	15,9 (5/8)
Připojení – Ø kapalina	mm (palce)		6,4 (¼)	9,5 (3/8)	9,5 (3/8)	9,5 (3/8)	9,5 (3/8)
Délka potrubí (min.)	m		5	5	5	5	5
Délka potrubí (max.)	m		30	30	50	50	50
Převýšení (max.)	m		30	30	30	30	30
Typ kompresoru			Twin-Rotary	Twin-Rotary	Twin-Rotary	Twin-Rotary	Twin-Rotary
Chladivo			R32	R32	R32	R32	R32
Náplň chladiva	kg		0,9	1,3	2,1	2,1	2,40
Rozměry (VxŠxH)	mm		550 x 780 x 290	550 x 780 x 290	890 x 900 x 320	890 x 900 x 320	1340 x 900 x 320
Hmotnost	kg		40	44	68	68	95

Všechny volitelné možnosti ovládání a řízení najdete od strany 118.
* Vnitřní jednotky RM: Do vyprodání zásob. Venkovní jednotky GM/GP: jsou kompatibilní také s novými vnitřními jednotkami RAV-HM******.
Vnitřní jednotky RAV-HM****** bez integrovaného komfortního ovladače.

Digital Inverter – Skříňové (3fázové provedení)

VNITŘNÍ JEDNOTKA VENKOVNÍ JEDNOTKA			RAV-RM1101FT-ES* RAV-GM1101AT8P-E	RAV-RM1401FT-ES* RAV-GM1401AT8P-E	RAV-RM1601FT-ES* RAV-GM1601AT8P-E
Chladicí výkon	kW	❄	9,50	12,10	14,00
Chladicí výkon (rozsah)	kW	❄	3,00 - 11,20	3,00 - 13,20	3,00 - 16,00
Příkon (min./jmen./max.)	kW	❄	- /3,06/ -	- /4,71/ -	- /4,39/ -
Účinnost EER (jmenovitá)	W/W	❄	3,10	2,57	3,12
Účinnost SEER (sezonní)		❄	5,16	4,86	5,90
Energetická třída		❄	A	-	-
Provozní rozsah venkovních teplot	°C	❄	-15 / +46	-15 / +46	-15 / +46
Topný výkon	kW	☀	11,20	13,00	16,00
Topný výkon (rozsah)	kW	☀	3,00 - 13,00	3,00 - 16,00	3,00 - 18,00
Příkon (min./jmen./max.)	kW	☀	- /3,19/ -	- /4,01/ -	- /4,83/ -
Účinnost COP	W/W	☀	3,51	3,24	3,47
Účinnost SCOP (sezonní)		☀	3,92	3,90	4,35
Energetická třída		☀	A	-	-
Provozní rozsah venkovních teplot	°C	☀	-15 / +15	-15 / +15	-15 / +15
Napájení	V/F+N/Hz		380-415/3+N/50	380-415/3+N/50	380-415/3+N/50
Doporučené jištění	A		3x 16	3x 16	3x 16

VNITŘNÍ JEDNOTKA			RAV-RM1101FT-ES*	RAV-RM1401FT-ES*	RAV-RM1601FT-ES*
Vzduchový výkon	m³/h		1190/1660	1350/1760	1350/1760
Hladina akustického tlaku (níz./stř./vys.)	dB(A)	❄	41/46/51	45/48/53	45/48/53
Hladina akustického tlaku (níz./stř./vys.)	dB(A)	☀	41/46/51	45/48/53	45/48/53
Rozměry (VxŠxH)	mm		1750 x 600 x 390	1750 x 600 x 390	1750 x 600 x 390
Hmotnost	kg		59	59	59

VENKOVNÍ JEDNOTKA			RAV-GM1101AT8P-E	RAV-GM1401AT8P-E	RAV-GM1601AT8P-E
Hladina akustického tlaku (níz./stř./vys.)	dB(A)	❄	54	55	53
Hladina akustického tlaku (níz./stř./vys.)	dB(A)	☀	57	57	55
Připojení – Ø sání	mm (palce)		15,9 (¾)	15,9 (5/8)	15,9 (5/8)
Připojení – Ø kapalina	mm (palce)		9,5 (3/8)	9,5 (3/8)	9,5 (3/8)
Délka potrubí (min.)	m		5	5	5
Délka potrubí (max.)	m		50	50	50
Převýšení (max.)	m		30	30	30
Typ kompresoru			Twin-Rotary	Twin-Rotary	Twin-Rotary
Chladivo			R32	R32	R32
Náplň chladiva	kg		2,1	2,1	2,40
Rozměry (VxŠxH)	mm		890 x 900 x 320	890 x 900 x 320	1340 x 900 x 320
Hmotnost	kg		68	69	94

Všechny volitelné možnosti ovládání a řízení najdete od strany 118.
* Vnitřní jednotky RM: Do vyprodání zásob. Venkovní jednotky GM/GP: jsou kompatibilní také s novými vnitřními jednotkami RAV-HM******.

Super Digital Inverter – Skříňové

			1fázové				3fázové		
VNITŘNÍ JEDNOTKA **VENKOVNÍ JEDNOTKA**			**RAV-RM561FT-ES*** **RAV-GP561ATW-E**	**RAV-RM801FT-ES*** **RAV-GP801ATW-E**	**RAV-RM1101FT-ES*** **RAV-GP1101AT-E**	**RAV-RM1401FT-ES*** **RAV-GP1401AT-E1**	**RAV-RM1101FT-ES*** **RAV-GP1101AT8-E**	**RAV-RM1401FT-ES*** **RAV-GP1401AT8-E**	**RAV-RM1601FT-ES*** **RAV-GP1601AT8-E**
Chladicí výkon	kW	❄	5,00	7,10	10,00	12,50	10,00	12,50	14,00
Chladicí výkon (rozsah)	kW	❄	1,20 - 5,60	1,90 - 8,00	3,10 - 12,00	3,10 - 14,00	2,60 - 12,00	2,60 - 14,00	2,60 - 16,00
Příkon (min./jmen./max.)	kW	❄	-/1,42/-	-/2,04/-	-/2,39/-	-/3,52/-	0,66/2,46/ 4,10	0,66/3,61/ 4,91	0,66/4,39/ 6,50
Účinnost EER (jmenovitá)	W/W	❄	3,51	3,48	4,18	3,55	4,07	3,46	3,19
Účinnost SEER (sezonní)		❄	5,75	6,24	6.67	6,10	5,86	5,65	5,55
Energetická třída		❄	A+	A++	A++	-	A+	-	-
Provozní rozsah venkovních teplot	°C	❄	-15 / +52	-15 / +52	-15 / +52	-15 / +52	-15 / +46	-15 / +46	-15 / +46
Topný výkon	kW	☀	5,60	8,00	8,00	11,20	12,50	14,00	16,00
Topný výkon (rozsah)	kW	☀	0,90 - 7,00	1,30 - 11,30	2,60 - 13,00	2,60 - 16,50	2,40 - 14,00	2,40 - 18,00	2,40 - 19,00
Příkon (min./jmen./max.)	kW	☀	-/1,65/-	-/2,37/-	-/2,76/-	-/3,97/-	0,53/3,09/ 4,80	0,53/3,81/ 5,95	0,53/4,83/ 6,96
Účinnost COP	W/W	☀	3,39	3,38	4,06	3,53	4,04	3,67	3,31
Účinnost SCOP (sezonní)		☀	4,20	4.41	4.37	4,35	4,00	4,00	3,96
Energetická třída		☀	A+	A+	A+	-	A+	-	-
Provozní rozsah venkovních teplot	°C	☀	-27 / +15	-27/ +15	-27 / +15	-27 / +15	-20/ +15	-20/ +15	-20/ +15
Napájení	V/F+N/Hz		220-240/1/ 50	220-240/1/ 50	220-240/1/ 50	220-240/1/ 50	380-415/3+N/ 50	380-415/3+N/ 50	380-415/3+N/ 50
Doporučené jištění	A		16	16	25	25	3x 16	3x 16	3x 16

VNITŘNÍ JEDNOTKA			**RAV-RM561FT-ES***	**RAV-RM801FT-ES***	**RAV-RM1101FT-ES***	**RAV-RM1401FT-ES***	**RAV-RM1101FT-ES***	**RAV-RM1401FT-ES***	**RAV-RM1601FT-ES***
Vzduchový výkon	m³/h		600/820	640/ - / 930	1190/1660	1350/1760	1190/1660	1350/1760	1350/1760
Hladina akustického tlaku (níz./stř./vys.)	dB(A)	❄	38/42/46	41/45/50	41/46/51	45/48/53	41/46/51	45/48/53	45/48/53
Hladina akustického tlaku (níz./stř./vys.)	dB(A)	☀	38/42/46	41/45/50	41/46/51	45/48/53	41/46/51	45/48/53	45/48/53
Rozměry (VxŠxH)	mm		1700 x 600 x 210	1750 x 600 x 210	1750 x 600 x 390	1750 x 600 x 390	1750 x 600 x 390	1750 x 600 x 390	1750 x 600 x 390
Hmotnost	kg		44	45	59	59	59	59	59

VENKOVNÍ JEDNOTKA			**RAV-GP561ATW-E**	**RAV-GP801ATW-E**	**RAV-GP1101AT-E**	**RAV-GP1401AT-E1**	**RAV-GP1101AT8-E**	**RAV-GP1401AT8-E**	**RAV-GP1601AT8-E**
Hladina akustického tlaku (níz./stř./vys.)	dB(A)	❄	46	46	49	50	49	51	51
Hladina akustického tlaku (níz./stř./vys.)	dB(A)	☀	48	48	50	51	50	52	53
Připojení – Ø sání	mm (palce)		12,7 (½)	15,9 (5/8)	15,9 (¾)	15,9 (¾)	15,9 (¾)	15,9 (5/8)	15,9 (5/8)
Připojení – Ø kapalina	mm (palce)		6,4 (¼)	9,5 (3/8)	9,5 (3/8)	9,5 (3/8)	9,5 (3/8)	9,5 (3/8)	9,5 (3/8)
Délka potrubí (min.)	m		5	5	5	5	5	5	5
Délka potrubí (max.)	m		50	50	75	75	75	75	75
Převýšení (max.)	m		30	30	30	30	30	30	30
Typ kompresoru			Twin-Rotary	Twin-Rotary	Twin-Rotary	Twin-Rotary	Twin-Rotary	Twin-Rotary	Twin-Rotary
Chladivo			R32	R32	R32	R32	R32	R32	R32
Náplň chladiva	kg		1,35	1,30	3,10	3,10	2,60	2,60	2,60
Rozměry (VxŠxH)	mm		630 x 799 x 299	1050 x 1010 x 370	1550 x 1010 x 370	1550 x 1010 x 370	1340 x 900 x 320	1340 x 900 x 320	1340 x 900 x 320
Hmotnost	kg		45	74	104	104	95	95	95

Všechny volitelné možnosti ovládání a řízení najdete od strany 118.
* Vnitřní jednotky RM: Do vyprodání zásob. Venkovní jednotky GM/GP: jsou kompatibilní také s novými vnitřními jednotkami RAV-HM******.

Skříňové jednotky

- Dokonalá cirkulace vzduchu
- Integrovaný systém detekce úniku chladiva
  - Volitelné příslušenství: Dálkový ovladač & Kryt

NEXT Digital Inverter – Skříňové (1fázové provedení)

VNITŘNÍ JEDNOTKA VENKOVNÍ JEDNOTKA			RAV-HM561FT-E RAV-GM562ATP-E	RAV-HM801FT-E RAV-GM802ATW-E	RAV-HM901FT-E RAV-GM902ATW-E	RAV-HM1101FT-E RAV-GM1102ATW-E	RAV-HM1401FT-E RAV-GM1402ATW-E	RAV-HM1601FT-E RAV-GM1602ATW-E
Chladicí výkon	kW	❄	5,00	6,70	8,00	9,50	12,10	14,00
Chladicí výkon (rozsah)	kW	❄	1,50 - 5,60	1,90 - 8,00	1,90 - 8,80	3,00 - 11,20	3,00 - 13,20	3,00 - 15,00
Příkon (min./jmen./max.)	kW	❄	0,30/1,79/ 2,00	0,37/2,23/ 2,91	0,37/2,42/ 3,02	0,60/2,71/ 3,28	0,60/4,32/ 4,62	0,60/5,632/ 6,19
Účinnost EER (jmenovitá)	W/W	❄	2,79	3,01	3,30	3,50	2,80	2,63
Účinnost SEER (sezonní)		❄	5,86	5,53	6,24	6,22	5,53	5,20
Energetická třída		❄	A+	A	A++	A++	-	-
Provozní rozsah venkovních teplot	°C	❄	-15 / +46	-15 / +46	-15 / +46	-15 / +46	-15 / +46	-15 / +46
Topný výkon	kW	☀	5,30	7,70	8,60	11,20	13,00	16,00
Topný výkon (rozsah)	kW	☀	1,50 - 6,30	1,60 - 9,00	1,60 - 9,90	3,00 - 13,00	3,00 - 16,00	3,00 - 17,00
Příkon (min./jmen./max.)	kW	☀	0,22/1,72/ 2,70	0,32/2,48/ 3,17	0,32/2,32/ 3,31	0,70/3,10/ 3,79	0,70/3,95/ 5,03	0,70/5,65/ 6,16
Účinnost COP	W/W	☀	3,08	3,11	3,70	3,61	3,29	2,83
Účinnost SCOP (sezonní)		☀	4,01	4,00	4,00	3,92	3,90	3,90
Energetická třída		☀	A+	A+	A+	A	-	-
Provozní rozsah venkovních teplot	°C	☀	-15 / +15	-15 / +15	-15 / +15	-15 / +15	-15 / +15	-15 / +15
Napájení	V/F+N/Hz		220-240/1/ 50	220-240/1/ 50	220-240/1/ 50	220-240/1/ 50	220-240/1/ 50	220-240/1/ 50
Doporučené jištění	A		-	-	-	-	-	-

VNITŘNÍ JEDNOTKA			RAV-HM561FT-E	RAV-HM801FT-E	RAV-HM901FT-E	RAV-HM1101FT-E	RAV-HM1401FT-E	RAV-HM1601FT-E
Vzduchový výkon	m³/h		600/ - / 820	640/ - / 930	820/ - / 1330	1170/ - / 1660	1350/ - / 1760	1350/ - / 1760
Hladina akustického tlaku (níz./stř./vys.)	dB(A)	❄	38/42/46	41/45/50	37/40/45	41/46/51	45/48/53	45/48/53
Hladina akustického tlaku (níz./stř./vys.)	dB(A)	☀	38/42/46	41/45/50	37/40/45	41/46/51	45/48/53	45/48/53
Rozměry (VxŠxH)	mm		1750 x 600 x 210	1750 x 600 x 210	1750 x 600 x 390	1750 x 600 x 390	1750 x 600 x 390	1750 x 600 x 390
Hmotnost	kg		44	46	59	59	59	59

VENKOVNÍ JEDNOTKA			RAV-GM562ATP-E	RAV-GM802ATW-E	RAV-GM902ATW-E	RAV-GM1102ATW-E	RAV-GM1402ATW-E	RAV-GM1602ATW-E
Hladina akustického tlaku (níz./stř./vys.)	dB(A)	❄	46	50	52	53	56	57
Hladina akustického tlaku (níz./stř./vys.)	dB(A)	☀	48	52	55	56	56	56
Připojení – Ø sání	mm (palce)		12,7 (½)	15,9 (5/8)	15,9 (5/8)	15,9 (5/8)	15,9 (5/8)	15,9 (5/8)
Připojení – Ø kapalina	mm (palce)		6,4 (¼)	9,5 (3/8)	9,5 (3/8)	9,5 (3/8)	9,5 (3/8)	9,5 (3/8)
Délka potrubí (min.)	m		5	5	5	5	5	5
Délka potrubí (max.)	m		30	50	50	50	50	50
Převýšení (max.)	m		30	30	30	30	30	30
Typ kompresoru			Twin-Rotary	Twin-Rotary	Twin-Rotary	Twin-Rotary	Twin-Rotary	Twin-Rotary
Chladivo			R32	R32	R32	R32	R32	R32
Náplň chladiva	kg		0,90	1,90	1,90	2,40	2,40	2,40
Rozměry (VxŠxH)	mm		550 x 780 x 290	630 x 799 x 299	630 x 799 x 299	1050 x 1010 x 370	1050 x 1010 x 370	1050 x 1010 x 370
Hmotnost	kg		40	47	47	85	85	88

Všechny volitelné možnosti ovládání a řízení najdete od strany 118.

NEXT Digital Inverter – Skříňové (3fázové provedení)

NEW

VNITŘNÍ JEDNOTKA VENKOVNÍ JEDNOTKA		RAV-HM1101FT-E RAV-GM1102AT8W-E	RAV-HM1401FT-E RAV-GM1402AT8W-E	RAV-HM1601FT-E RAV-GM1602AT8W-E
Chladicí výkon	kW	9,50	12,10	14,00
Chladicí výkon (rozsah)	kW	3,00 - 11,20	3,00 - 13,20	3,00 - 15,00
Příkon (min./jmen./max.)	kW	0,64/2,67/3,24	0,64/4,24/4,58	0,64/5,22/6,09
Účinnost EER (jmenovitá)	W/W	3,55	2,85	2,68
Účinnost SEER (sezonní)		5,88	5,35	5,15
Energetická třída		A+	-	-
Provozní rozsah venkovních teplot	°C	-15 / +46	-15 / +46	-15 / +46
Topný výkon	kW	11,20	13,00	16,00
Topný výkon (rozsah)	kW	3,00 - 15,00	3,00 - 16,00	3,00 - 18,00
Příkon (min./jmen./max.)	kW	0,74/3,07/3,75	0,74/3,89/4,99	0,74/5,65/7,55
Účinnost COP	W/W	3,64	3,34	2,83
Účinnost SCOP (sezonní)		3,92	3,90	3,82
Energetická třída		A	-	-
Provozní rozsah venkovních teplot	°C	-15 / +15	-15 / +15	-15 / +15
Napájení	V/F+N/Hz	380-415/3+N/50	380-415/3+N/50	380-415/3+N/50
Doporučené jištění	A	-	-	-

VNITŘNÍ JEDNOTKA		RAV-HM1101FT-E	RAV-HM1401FT-E	RAV-HM1601FT-E
Vzduchový výkon	m³/h	1170/ - /1660	1350/ - /1760	1350/ - /1760
Hladina akustického tlaku (níz./stř./vys.)	dB(A)	41/46/51	45/48/53	45/48/53
Hladina akustického tlaku (níz./stř./vys.)	dB(A)	41/46/51	45/48/53	45/48/53
Rozměry (VxŠxH)	mm	1750 x 600 x 390	1750 x 600 x 390	1750 x 600 x 390
Hmotnost	kg	59	59	59

VENKOVNÍ JEDNOTKA		RAV-GM1102AT8W-E	RAV-GM1402AT8W-E	RAV-GM1602AT8W-E
Hladina akustického tlaku (níz./stř./vys.)	dB(A)	53	56	57
Hladina akustického tlaku (níz./stř./vys.)	dB(A)	56	56	56
Připojení – Ø sání	mm (palce)	15,9 (5/8)	15,9 (5/8)	15,9 (5/8)
Připojení – Ø kapalina	mm (palce)	9,5 (3/8)	9,5 (3/8)	9,5 (3/8)
Délka potrubí (min.)	m	5	5	5
Délka potrubí (max.)	m	50	50	50
Převýšení (max.)	m	30	30	30
Typ kompresoru		Twin-Rotary	Twin-Rotary	Twin-Rotary
Chladivo		R32	R32	R32
Náplň chladiva	kg	2,40	2,40	2,40
Rozměry (VxŠxH)	mm	1050 x 1010 x 370	1050 x 1010 x 370	1050 x 1010 x 370
Hmotnost	kg	85	85	88

PŘÍSLUŠENSTVÍ	POPIS
RBC-AMSU51-ES	Komfortní kabelový ovladač s podsvíceným LCD displejem
TCB-CKC1F-E	Optionální kryt

Všechny volitelné možnosti ovládání a řízení najdete od strany 118.

Přímý výpar do VZT (DX-Kit)

NAPOJENÍ NA VÝMĚNÍKY VE VZT JEDNOTKÁCH JINÝCH VÝROBCŮ

DX-Kity pro VZT umožňují připojení tepelného výměníku k systémům TOSHIBA VRF. Jsou optimálním řešením pro integraci zařízení jiných dodavatelů pro účely chlazení nebo topení, např. pro vzduchotechnické jednotky nebo dveřní clony. Pro požadavky většího topného / chladicího výkonu je nutné výměník rozdělit na více segmentů, každý o výkonu do 28 kW. DX-Kity jsou dodávány jako plně zapojený rozvaděč. Všechny signály a povely, stejně tak ventil PMV a ovladač, se připojují na připravenou svorkovnici.

Přímý výpar do VZT – řízení dle teploty odtahu / prostoru RAV-DXC010

Rozhraní RAV DX pro připojení tepelného čerpadla TOSHIBA k externímu výparníku, které se skládá z rozvaděče s elektronikou a všech potřebných čidel.

Kompatibilní s venkovními jednotkami produktových řad:

- Digital Inverter
- Super Digital Inverter
- BIG Digital Inverter

Parametry přiváděného vzduchu – provozní omezení:

- Režim CHLAZENÍ: teplota přiváděného vzduchu při provozu: min. 15°C suchý tepl. (18°C mokrý tepl.) / max. 24°C suchý tepl. (32°C mokrý tepl.)
- Režim TOPENÍ: teplota přiváděného vzduchu při provozu: min. 15°C suchý tepl. / max. 28°C suchý tepl.

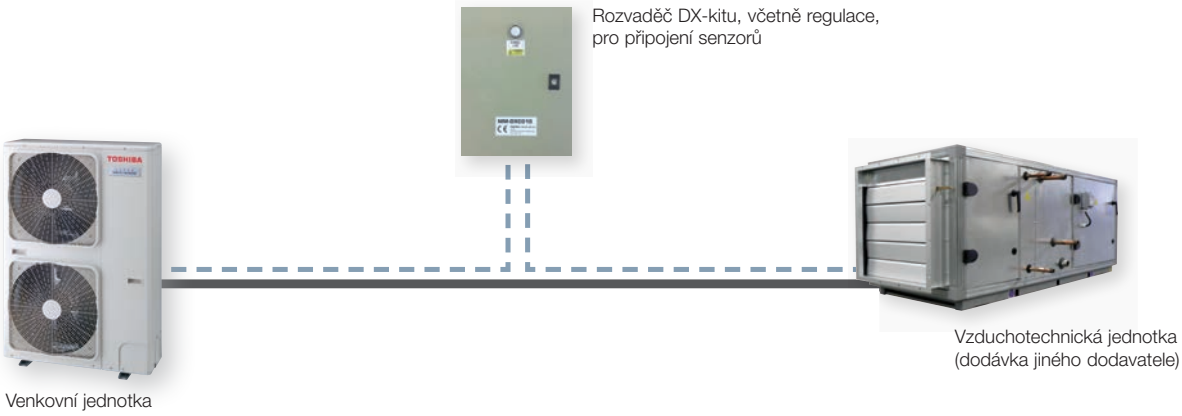

DX-Kit pro VZT – přímé řízení výkonu; signál 0 – 10 V RBC-DXC031

R410A R32

Tento speciální DX Kit umožňuje přímou regulaci výkonu připojené venkovní jednotky TOSHIBA prostřednictvím analogového signálu napětí 0 – 10 V, který poskytuje řídící technologie MaR objektu nebo dodavatele VZT.

Kompatibilní s venkovními jednotkami produktových řad:

- Digital Inverter
- Super Digital Inverter
- NEXT Digital Inverter
- BIG Digital Inverter
- VRF pouze vel. 8 HP a 10 HP

Funkce

- RBC-DXC031 nastavte pomocí DIP-přepínače pro komunikaci s RAV nebo VRF venkovní jednotkou.
- Venkovní jednotky RAV mají PMV ventil již zabudovaný v jednotce z výroby – žádné další příslušenství mimo DX-Kitu není potřeba.
- Na výměník není nutné instalovat teplotní senzor TA.
- Signál řízení okamžitého výkonu: Požadavek od regulace přiveden na analogový vstup 0 – 10 V. Nutno zamezit pulzování! Doplnit doběhový čas!
- Digitální vstupy a výstupy: Vstup pro zapnutí / vypnutí, volba provozního režimu (chladit / topit), zablokovat funkci ovladače, blokace při vypnutí / poruše ventilátoru VZT. Výstupy pro hlášení poruchy (alarm), průběhu odtávání atd.

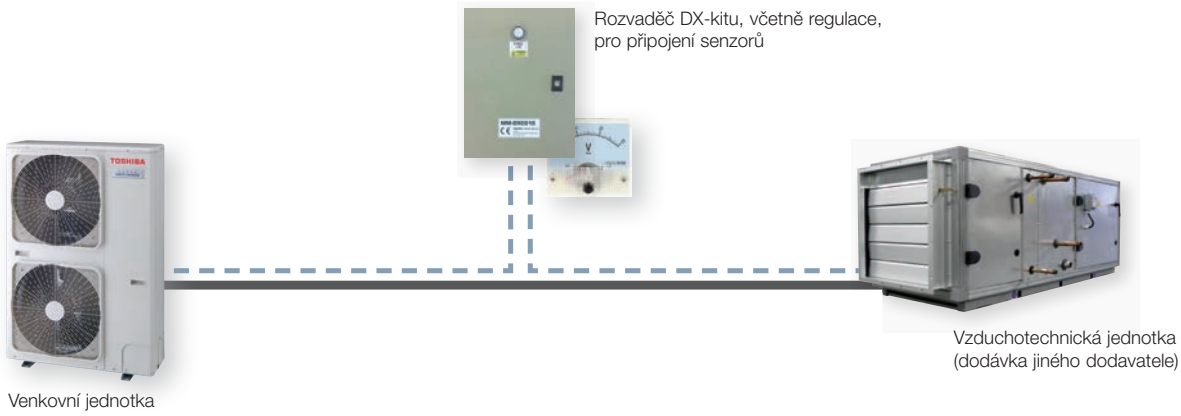

Parametry přímých výparů do VZT

- Rozvaděč RAV DX-Kitu obsahuje PC board, transformátor, svorkovnici a propojovací kabeláž.
- DX-kit potřebuje kabelový ovladač (volitelné příslušenství např. RBC-AMTU31-E)
- Použití s různými VZT jednotkami nebo dveřními clonami, podmínkou je výměník pro přímý výpar.
- 2 varianty: vlastní řízení dle teploty odtahu / prostoru nebo přímé řízení výkonu signálem 0 – 10 V (ext. MaR)

MODEL		CHLADIVO	CHLADICÍ VÝKON MIN.–MAX. (kW)	TOPNÝ VÝKON MIN.–MAX. (kW)	VZDUCHOVÝ VÝKON STANDARD (m³/h)	OBJEM DX-VÝMĚNÍKU VE VZT (dm³)
DI	RAV-GM301ATP-E	R32	0,90 – 3,00	0,80 – 4,50	570	0,5 – 0,7
DI	RAV-GM401ATP-E	R32	0,90 – 4,00	0,80 – 5,00	610	0,5 – 0,7
DI	RAV-GM561ATP-E	R32	1,50 – 5,60	1,50 – 6,30	900	0,8 – 1,1
Super-DI	RAV-GP561ATW-E	R32	1,20 – 5,60	0,90 – 7,40	900	0,8 – 1,1
DI	RAV-GM801ATP-E	R32	1,50 – 7,40	1,50 – 9,00	1320	1,0 – 1,4
Super-DI	RAV-GP801ATW-E	R32	1,90 – 8,00	1,30 – 11,30	1320	1,0 – 1,4
DI	RAV-GM1101ATP/AT8P-E	R32	3,00 – 11,20	3,00 – 11,20	1600	1,5 – 2,1
Super-DI	RAV-GP1101AT/AT8-E	R32	3,10 – 12,00	2,60 – 13,00	1600	1,5 – 2,1
DI	RAV-GM1401ATP/AT8P-E	R32	3,00 – 13,20	3,00 – 16,00	2100	1,7 – 2,7
Super-DI	RAV-GP1401AT-E1/AT8-E	R32	3,10 – 14,00	2,60 – 16,50	2100	1,7 – 2,7
DI	RAV-GM1601ATP-E/AT8P-E	R32	2,60 – 16,00	2,40 – 19,00	2720	1,7 – 3,2
Super-DI	RAV-GP1601AT8-E	R32	2,60 – 16,00	2,40 – 19,00	2720	1,7 – 3,2
BIG-DI	RAV-GM2241AT8-E1	R32	9,80 – 22,40	9,80 – 25,00	3600	3,0 – 4,2
BIG-DI	RAV-GM2801AT8-E1	R32	9,80 – 27,00	9,80 – 31,50	4200	3,0 – 5,4

DI: Digital Inverter Super-DI: Super Digital Inverter

TYP	Napájení	Rozměry (V x Š x H)	Hmotnost
	V/F+N/Hz	mm	kg
RAV-DXC010	220-240/1N/50	400 x 300 x 150	8
RBC-DXC031	220-240/1/50	400 x 300 x 150	8

Provozní omezení teploty přiváděného vzduchu na DX-výměník:
Režim CHLAZENÍ: teplota přiváděného vzduchu při provozu: min. 15°C suchý tepl. (18°C mokrý tepl.) / max. 24°C suchý tepl. (32°C mokrý tepl.). Režim TOPENÍ: teplota přiváděného vzduchu při provozu: min. 15°C suchý tepl. / max. 28°C suchý tepl.
DX-výměník ve VZT včetně objemu potrubí je nutno navrhnout podle instalační příručky; přípustné jsou odchylky +/-10%.

Venkovní jednotky s chladivem R32 jsou uvedeny od strany 108.

RAV MULTIKOMBINACE (pro jeden společný velký prostor)

- Cenově výhodná řešení pro velký prostor – jedna teplotní zóna
- Twin, Triple a Double Twin – kombinace 1 venkovní až se čtyřmi vnitřními jednotkami
- U RAV MULTIKOMBINACÍ musí být všechny vnitřní jednotky stejného typu a výkonu (převýšení mezi nimi 0 m)

Rozbočky Twin / Triple / Double Twin

BIG DIGITAL INVERTER

PŘÍSLUŠENSTVÍ	POPIS
RBC-TWP101E	Rozbočka Twin Kit – BIG-DI 22,40 a 28,00 kW
RBC-TRP100E	Triple Kit – DI + S-DI: 16,00 kW / BIG-DI: 22,40 a 28,00 kW
RBC-DTWP101E	Rozbočka Double Twin Kit – BIG-DI 22,40 a 28,00 kW

DIGITAL INVERTER / SUPER DIGITAL INVERTER

PŘÍSLUŠENSTVÍ	POPIS
RBC-TWP30E2	Rozbočka Twin Kit – 11,20 kW
RBC-TWP50E2	Rozbočka Twin Kit – 14,00 kW
RBC-TRP100E	Triple Kit – DI + S-DI: 16,00 kW / BIG-DI: 22,40 a 28,00 kW

Hotel Gilbert, Vídeň, Icebear Entfeuchtung & Klima GmbH

TWIN

Digital- / Super Digital / NEXT Digital Inverter

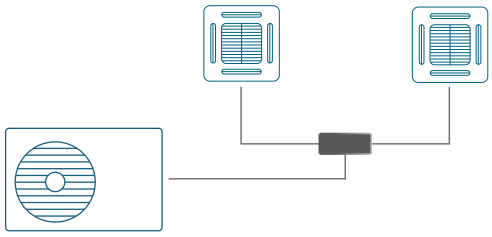

Možné kombinace výkonů*

VENKOVNÍ	VNITŘNÍ	SADA ROZBOČEK
11,2	5,6 + 5,6	RBC-TWP30E2
14,0	8,0 + 8,0	RBC-TWP50E2

TRIPLE

Digital- / Super Digital / NEXT Digital Inverter

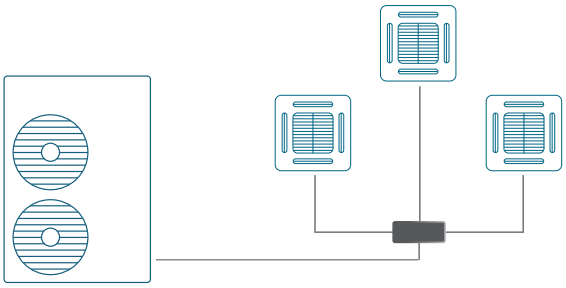

Možné kombinace výkonů*

VENKOVNÍ	VNITŘNÍ	SADA ROZBOČEK
16	5,6 + 5,6 + 5,6	RBC-TRP100E

TWIN

BIG Digital Inverter

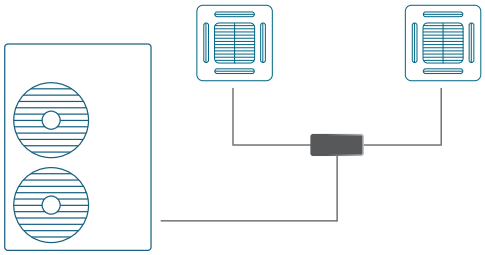

Možné kombinace výkonů*

VENKOVNÍ	VNITŘNÍ	SADA ROZBOČEK
22,4	11,2 + 11,2	RBC-TWP101E
28,0	14,0 + 14,0	RBC-TWP101E

TRIPLE

BIG Digital Inverter

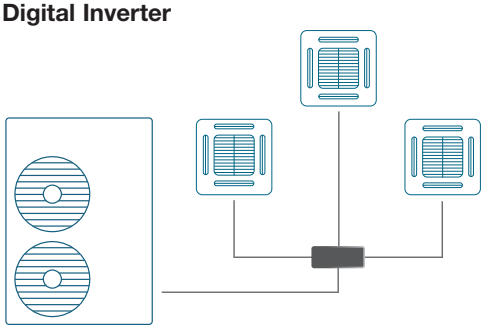

Možné kombinace výkonů*

VENKOVNÍ	VNITŘNÍ	SADA ROZBOČEK
22,4	8,0 + 8,0 + 8,0	RBC-TRP100E
28,0	8,0 + 8,0 + 8,0	RBC-TRP100E

DOUBLE-TWIN

BIG Digital Inverter

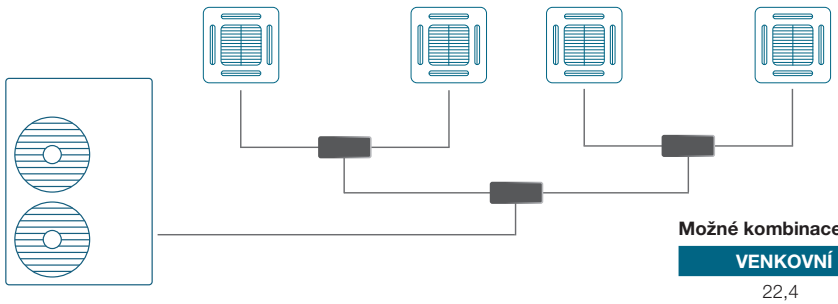

Možné kombinace výkonů*

VENKOVNÍ	VNITŘNÍ	SADA ROZBOČEK
22,4	5,6 + 5,6 + 5,6 + 5,6	RBC-DTWP101E
28,0	8,0 + 8,0 + 8,0 + 8,0	RBC-DTWP101E

Základní přehled – kompletní kombinace, údaje a hodnoty najdete v příslušných datových listech

Dveřní clony

- Provoz pouze topení nebo jen ventilace vzduchu jako účinná bariéra úniku energie u vstupu
- Kompatibilní s venkovními jednotkami Digital Inverter a Super Digital Inverter
- Není skladovou položkou – dodací termín na vyžádání
- Kombinovatelné venkovní jednotky na vyžádání

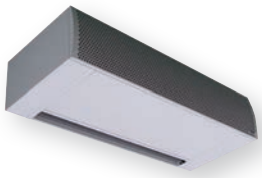

VOLNĚ VISÍCÍ CLONY

VNITŘNÍ JEDNOTKA			RAV-CT101CH-M	RAV-CT101CH-L	RAV-CT151CH-M	RAV-CT151CH-L	RAV-CT201CH-M	RAV-CT201CH-L	RAV-CT251CH-M	RAV-CT251CH-L
Topný výkon	kW	☀	8,00	8,00	11,20	11,20	14,00	14,00	16,00	16,00
Vzduchový výkon	m³/h		1600	2210	2400	2950	3200	4420	4000	5160
Příkon (min./jmen./max.)	kW	☀	0,35	0,53	0,53	0,70	0,70	1,05	0,88	1,23
Hladina akustického tlaku (níz./stř./vys.)	dB(A)	☀	54	55	55	56	56	57	57	58
Hmotnost	kg		48	51	77	80	101	107	132	138
Rozměry (VxŠxH)	mm		260 x 1210 x 490	260 x 1210 x 490	260 x 1710 x 490	260 x 1710 x 490	260 x 2210 x 490	260 x 2210 x 490	260 x 2710 x 490	260 x 2710 x 490

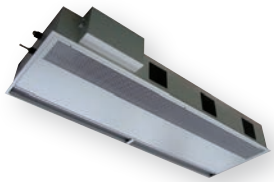

KAZETOVÉ CLONY

VNITŘNÍ JEDNOTKA			RAV-CT101UH-M	RAV-CT101UH-L	RAV-CT151UH-M	RAV-CT151UH-L	RAV-CT201UH-M	RAV-CT201UH-L	RAV-CT251UH-M	RAV-CT251UH-L
Topný výkon	kW	☀	8,00	8,00	11,20	11,20	14,00	14,00	16,00	16,00
Vzduchový výkon	m³/h		1600	2210	2400	2950	3200	4420	4000	5160
Příkon (min./jmen./max.)	kW	☀	0,35	0,53	0,53	0,70	0,70	1,05	0,88	1,23
Hladina akustického tlaku (níz./stř./vys.)	dB(A)	☀	54	55	55	56	56	57	57	58
Hmotnost	kg		40	43	95	98	99	105	120	126
Rozměry (VxŠxH)	mm		260 x 1050 x 780	260 x 1050 x 780	260 x 1550 x 780	260 x 1550 x 780	260 x 2050 x 780	260 x 2050 x 780	260 x 2550 x 780	260 x 2550 x 780

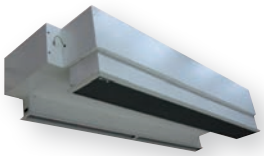

VESTAVNÉ CLONY

VNITŘNÍ JEDNOTKA			RAV-CT101BH-M	RAV-CT101BH-L	RAV-CT151BH-M	RAV-CT151BH-L	RAV-CT201BH-M	RAV-CT201BH-L	RAV-CT251BH-M	RAV-CT251BH-L
Topný výkon	kW	☀	8,00	8,00	11,20	11,20	14,00	14,00	16,00	16,00
Vzduchový výkon	m³/h		1600	2210	2400	2950	3200	4420	4000	5160
Příkon (min./jmen./max.)	kW	☀	0,35	0,53	0,53	0,70	0,70	1,05	0,88	1,23
Hladina akustického tlaku (níz./stř./vys.)	dB(A)	☀	54	55	55	56	56	57	57	58
Hmotnost	kg		71	74	105	108	129	135	170	176
Rozměry (VxŠxH)	mm		405-485 x 1105 x 720	405-485 x 1105 x 720	405-485 x 1605 x 720	405-485 x 1605 x 720	405-485 x 2105 x 720	405-485 x 2105 x 720	405-485 x 2605 x 720	405-485 x 2605 x 720

Digital Inverter

- Kompaktní rozměry – dlouhá životnost – vysoká účinnost
- Rozsah provozu od -15°C do +46°C venkovní teploty
- Délky rozvodů až 50 m

Digital Inverter – 1fázové provedení

VENKOVNÍ JEDNOTKA		RAV-GM301ATP-E	RAV-GM401ATP-E	RAV-GM561ATP-E	RAV-GM801ATP-E
Chladicí výkon	kW ❄	2,50	3,60	5,00	6,70
Topný výkon	kW ☀	3,40	4,00	5,30	7,70
Hladina akustického tlaku (níz./stř./vys.)	dB(A) ❄	46	49	46	48
Hladina akustického tlaku (níz./stř./vys.)	dB(A) ☀	47	50	48	52
Připojení – Ø sání	mm (palce)	9,5 (3/8)	12,7 (½)	12,7 (½)	15,9 (5/8)
Připojení – Ø kapalina	mm (palce)	6,3 (¼)	6,3 (¼)	6,3 (¼)	9,5 (3/8)
Délka potrubí (min.)	m	2	2	5	5
Délka potrubí (max.)	m	20	20	30	30
Převýšení (max.)	m	10	10	30	30
Typ kompresoru		Twin-Rotary	Twin-Rotary	Twin-Rotary	Twin-Rotary
Napájení	V/F+N/Hz	220-240/1N/50	220-240/1N/50	220-240/1N/50	220-240/1N/50
Doporučené jištění	A	10	10	16	16
Chladivo		R32	R32	R32	R32
Náplň chladiva	kg	0,60	0,90	0,90	1,30
Rozměry (VxŠxH)	mm	550 x 780 x 290	550 x 780 x 290	550 x 780 x 290	550 x 780 x 290
Hmotnost	kg	33	39	40	44

VENKOVNÍ JEDNOTKA		RAV-GM901ATP-E	RAV-GM1101ATP-E	RAV-GM1401ATP-E	RAV-GM1601ATP-E
Chladicí výkon	kW ❄	8,00	10,00	12,00	14,00
Topný výkon	kW ☀	9,00	11,20	14,00	16,00
Hladina akustického tlaku (níz./stř./vys.)	dB(A) ❄	51	54	55	53
Hladina akustického tlaku (níz./stř./vys.)	dB(A) ☀	55	57	57	55
Připojení – Ø sání	mm (palce)	15,9 (5/8)	15,9 (5/8)	15,9 (5/8)	15,9 (5/8)
Připojení – Ø kapalina	mm (palce)	9,5 (3/8)	9,5 (3/8)	9,5 (3/8)	9,5 (3/8)
Délka potrubí (min.)	m	5	5	5	5
Délka potrubí (max.)	m	50	50	50	50
Převýšení (max.)	m	30	30	30	30
Typ kompresoru		Twin-Rotary	Twin-Rotary	Twin-Rotary	Twin-Rotary
Napájení	V/F+N/Hz	220-240/1N/50	220-240/1N/50	220-240/1N/50	220-240/1N/50
Doporučené jištění	A	16	20	25	25
Chladivo		R32	R32	R32	R32
Náplň chladiva	kg	2,00	2,10	2,10	2,40
Rozměry (VxŠxH)	mm	630 x 800 x 300	890 x 900 x 320	890 x 900 x 320	1340 x 900 x 320
Hmotnost	kg	47	68	68	95

Digital Inverter – 3fázové provedení

VENKOVNÍ JEDNOTKA		RAV-GM1101AT8P-E	RAV-GM1401AT8P-E	RAV-GM1601AT8P-E
Chladicí výkon	kW ❄	10,00	12,00	14,00
Topný výkon	kW ☀	11,20	14,00	16,00
Hladina akustického tlaku (níz./stř./vys.)	dB(A) ❄	54	55	53
Hladina akustického tlaku (níz./stř./vys.)	dB(A) ☀	57	57	55
Připojení – Ø sání	mm (palce)	15,9 (5/8)	15,9 (5/8)	15,9 (5/8)
Připojení – Ø kapalina	mm (palce)	9,5 (3/8)	9,5 (3/8)	9,5 (3/8)
Délka potrubí (min.)	m	5	5	5
Délka potrubí (max.)	m	50	50	50
Převýšení (max.)	m	30	30	30
Typ kompresoru		Twin-Rotary	Twin-Rotary	Twin-Rotary
Napájení	V/F+N/Hz	380-415/3N/50	380-415/3N/50	380-415/3N/50
Doporučené jištění	A	3 x 16	3 x 16	3 x 16
Chladivo		R32	R32	R32
Náplň chladiva	kg	2,10	2,10	2,40
Rozměry (VxŠxH)	mm	890 x 900 x 320	890 x 900 x 320	1340 x 900 x 320
Hmotnost	kg	69	69	94

PADO Shopping Galerien, Parndorf,
CAVERION Österreich GmbH (klimatizace a tepelná čerpadla)

CLASSIC Digital Inverter

- Robustní řada CLASSIC s kompaktní a lehkou konstrukcí
- Dlouhá životnost a vysoká účinnost
- Rozsah provozu od -15°C do +46°C venkovní teploty
- Délky rozvodů až 30 m

CLASSIC Digital Inverter – 1fázové provedení

VENKOVNÍ JEDNOTKA		RAV-GV561ATP-E	RAV-GV801ATP-E	RAV-GV1101ATP-E	RAV-GV1401ATP-E	RAV-GV1601ATP-E
Chladicí výkon	kW ❄	5,00	6,70	9,50	11,50	13,00
Topný výkon	kW ☀	5,30	7,70	10,00	11,90	13,50
Hladina akustického tlaku (níz./stř./vys.)	dB(A) ❄	46	48	53	53	57
Hladina akustického tlaku (níz./stř./vys.)	dB(A) ☀	48	51	55	60	59
Připojení – Ø sání	mm (palce)	12,7 (½)	15,9 (5/8)	15,9 (5/8)	15,9 (5/8)	15,9 (5/8)
Připojení – Ø kapalina	mm (palce)	6,3 (¼)	9,5 (3/8)	9,5 (3/8)	9,5 (3/8)	9,5 (3/8)
Délka potrubí (min.)	m	5	5	5	5	5
Délka potrubí (max.)	m	20	30	30	30	30
Převýšení (max.)	m	20	20	30	30	30
Typ kompresoru		Twin-Rotary	Twin-Rotary	Twin-Rotary	Twin-Rotary	Twin-Rotary
Napájení	V/F+N/Hz	220-240/1N/ 50	220-240/1N/ 50	220-240/1N/ 50	220-240/1N/ 50	220-240/1N/ 50
Doporučené jištění	A	16	16	20	25	25
Chladivo		R32	R32	R32	R32	R32
Náplň chladiva	kg	0,90	1,40	1,70	1,90	2,20
Rozměry (VxŠxH)	mm	550 x 780 x 290	550 x 780 x 290	630 x 800 x 300	710 x 900 x 320	890 x 900 x 320
Hmotnost	kg	36	39	45	57	64

CLASSIC Digital Inverter – 3fázové provedení

VENKOVNÍ JEDNOTKA		RAV-GV1101AT8P-E	RAV-GV1401AT8P-E	RAV-GV1601AT8P-E
Chladicí výkon	kW ❄	9,50	12,10	13,00
Topný výkon	kW ☀	10,00	12,30	16,00
Hladina akustického tlaku (níz./stř./vys.)	dB(A) ❄	53	53	57
Hladina akustického tlaku (níz./stř./vys.)	dB(A) ☀	55	60	59
Připojení – Ø sání	mm (palce)	15,9 (5/8)	15,9 (5/8)	15,9 (5/8)
Připojení – Ø kapalina	mm (palce)	9,5 (3/8)	9,5 (3/8)	9,5 (3/8)
Délka potrubí (min.)	m	5	5	5
Délka potrubí (max.)	m	30	30	30
Převýšení (max.)	m	30	30	30
Typ kompresoru		Twin-Rotary	Twin-Rotary	Twin-Rotary
Napájení	V/F+N/Hz	380-415/3N/50	380-415/3N/50	380-415/3N/50
Doporučené jištění	A	3x 16	3x 16	3x 16
Chladivo		R32	R32	R32
Náplň chladiva	kg	1,70	1,90	2,20
Rozměry (VxŠxH)	mm	710 x 900 x 320	710 x 900 x 320	890 x 900 x 320
Hmotnost	kg	60	60	63

NEXT Digital Inverter

NEW

- Řada NEXT: vysoká účinnost – dlouhá životnost – obrovská odolnost
- Funkce pro snadnou instalaci (Easy Install)
- Funkce pro snadné uvedení do provozu (Easy Commissioning)
- 3 stupně tichého režimu (Silent)

NEXT Digital Inverter – 1fázové provedení

VENKOVNÍ JEDNOTKA		RAV-GM302ATP-E	RAV-GM402ATP-E	RAV-GM562ATP-E	RAV-GM802ATW-E	RAV-GM902ATW-E	RAV-GM1102ATW-E	RAV-GM1402ATW-E	RAV-GM1602ATW-E
Chladicí výkon	kW ❄	2,50	3,60	5,00	6,70	8,00	10,00	12,00	14,00
Topný výkon	kW ☀	3,40	4,00	5,30	7,70	9,00	11,20	14,00	16,00
Hladina akustického tlaku (níz./stř./vys.)	dB(A) ❄	46	49	46	50	52	53	56	57
Hladina akustického tlaku (níz./stř./vys.)	dB(A) ☀	47	50	48	52	55	56	56	56
Připojení – Ø sání	mm (palce)	9,5 (3/8)	12,7 (½)	12,7 (½)	15,9 (5/8)	15,9 (5/8)	15,9 (5/8)	15,9 (5/8)	15,9 (5/8)
Připojení – Ø kapalina	mm (palce)	6,3 (¼)	6,3 (¼)	6,3 (¼)	9,5 (3/8)	9,5 (3/8)	9,5 (3/8)	9,5 (3/8)	9,5 (3/8)
Délka potrubí (min.)	m	2	2	5	5	5	5	5	5
Délka potrubí (max.)	m	20	20	30	50	50	50	50	50
Převýšení (max.)	m	10	10	30	30	30	30	30	30
Typ kompresoru		Twin-Rotary	Twin-Rotary	Twin-Rotary	Twin-Rotary	Twin-Rotary	Twin-Rotary	Twin-Rotary	Twin-Rotary
Napájení	V/F+N/Hz	220-240/1N/50	220-240/1N/50	220-240/1N/50	220-240/1N/50	220-240/1N/50	220-240/1N/50	220-240/1N/50	220-240/1N/50
Doporučené jištění	A	10	10	16	16	16	20	25	25
Chladivo		R32	R32	R32	R32	R32	R32	R32	R32
Náplň chladiva	kg	0,60	0,90	0,90	1,30	2,00	2,10	2,10	2,40
Rozměry (VxŠxH)	mm	550 x 780 x 290	550 x 780 x 290	550 x 780 x 290	630 x 799 x 299	630 x 799 x 299	1050 x 1010 x 370	1050 x 1010 x 370	1050 x 1010 x 370
Hmotnost	kg	33	39	40	47	47	85	85	88

NEXT Digital Inverter – 3fázové provedení

VENKOVNÍ JEDNOTKA		RAV-GM1102AT8W-E	RAV-GM1402AT8W-E	RAV-GM1602AT8W-E
Chladicí výkon	kW ❄	10,00	12,00	14,00
Topný výkon	kW ☀	11,20	14,00	16,00
Hladina akustického tlaku (níz./stř./vys.)	dB(A) ❄	53	56	57
Hladina akustického tlaku (níz./stř./vys.)	dB(A) ☀	56	56	56
Připojení – Ø sání	mm (palce)	15,9 (5/8)	15,9 (5/8)	15,9 (5/8)
Připojení – Ø kapalina	mm (palce)	9,5 (3/8)	9,5 (3/8)	9,5 (3/8)
Délka potrubí (min.)	m	5	5	5
Délka potrubí (max.)	m	50	50	50
Převýšení (max.)	m	30	30	30
Typ kompresoru		Twin-Rotary	Twin-Rotary	Twin-Rotary
Napájení	V/F+N/Hz	380-415/3N/50	380-415/3N/50	380-415/3N/50
Doporučené jištění	A	3 x 16	3 x 16	3 x 16
Chladivo		R32	R32	R32
Náplň chladiva	kg	2,10	2,10	2,40
Rozměry (VxŠxH)	mm	1050 x 1010 x 370	1050 x 1010 x 370	1050 x 1010 x 370
Hmotnost	kg	85	85	88

Super Digital Inverter

- Maximální účinnost – dlouhá životnost – obrovská odolnost
- Rozsah provozu od -27°C do +52°C venkovní teploty
- Délky rozvodů až 75 m

Super Digital Inverter – 1fázové provedení

VENKOVNÍ JEDNOTKA		RAV-GP561ATW-E	RAV-GP801ATW-E	RAV-GP1101AT-E	RAV-GP1401AT-E1
Chladicí výkon	kW ❄	5,30	7,10	10,00	12,50
Topný výkon	kW ☀	5,60	8,00	11,20	14,00
Hladina akustického tlaku (níz./stř./vys.)	dB(A) ❄	46	46	49	50
Hladina akustického tlaku (níz./stř./vys.)	dB(A) ☀	48	48	50	51
Připojení – Ø sání	mm (palce)	12,7 (½)	15,9 (5/8)	15,9 (5/8)	15,9 (5/8)
Připojení – Ø kapalina	mm (palce)	6,3 (¼)	9,5 (3/8)	9,5 (3/8)	-
Délka potrubí (min.)	m	5	5	5	3
Délka potrubí (max.)	m	50	50	75	75
Převýšení (max.)	m	30	30	30	30
Typ kompresoru		Twin-Rotary	Twin-Rotary	Twin-Rotary	Twin-Rotary
Napájení	V/F+N/Hz	220-240/1N/50	220-240/1N/50	220-240/1N/50	220-240/1N/50
Doporučené jištění	A	16	16	20	25
Chladivo		R32	R32	R32	R32
Náplň chladiva	kg	1,35	1,90	3,10	3,10
Rozměry (VxŠxH)	mm	630 x 799 x 299	1050 x 1010 x 370	1550 x 1010 x 370	1550 x 1010 x 370
Hmotnost	kg	45	74	104	104

Super Digital Inverter – 3fázové provedení

VENKOVNÍ JEDNOTKA		RAV-GP1101AT8-E	RAV-GP1401AT8-E	RAV-GP1601AT8-E
Chladicí výkon	kW ❄	10,00	12,50	14,00
Topný výkon	kW ☀	11,20	14,00	16,00
Hladina akustického tlaku (níz./stř./vys.)	dB(A) ❄	49	51	51
Hladina akustického tlaku (níz./stř./vys.)	dB(A) ☀	50	52	53
Připojení – Ø sání	mm (palce)	15,9 (5/8)	15,9 (5/8)	15,9 (5/8)
Připojení – Ø kapalina	mm (palce)	9,5 (3/8)	9,5 (3/8)	9,5 (3/8)
Délka potrubí (min.)	m	5	5	5
Délka potrubí (max.)	m	75	75	75
Převýšení (max.)	m	30	30	30
Typ kompresoru		Twin-Rotary	Twin-Rotary	Twin-Rotary
Napájení	V/F+N/Hz	380-415/3N/50	380-415/3N/50	380-415/3N/50
Doporučené jištění	A	3x 16	3x 16	3x 16
Chladivo		R32	R32	R32
Náplň chladiva	kg	2,60	2,60	2,60
Rozměry (VxŠxH)	mm	1340 x 900 x 320	1340 x 900 x 320	1340 x 900 x 320
Hmotnost	kg	95	95	95

BIG Digital Inverter

- Maximální výkon při kompaktních rozměrech / 3fázové provedení
- Rozsah provozu od -27°C do +52°C venkovní teploty
- Délky rozvodů až 100 m

BIG Digital Inverter – 3fázové provedení

VENKOVNÍ JEDNOTKA		RAV-GM2241AT8-E1	RAV-GM2801AT8-E1
Chladicí výkon	kW ❄	19,00	22,50
Topný výkon	kW ☀	22,40	27,00
Hladina akustického tlaku (níz./stř./vys.)	dB(A) ❄	58	61
Hladina akustického tlaku (níz./stř./vys.)	dB(A) ☀	60	63
Připojení – Ø sání	mm (palce)	28,6 (1 1/8)	28,6 (1 1/8)
Připojení – Ø kapalina	mm (palce)	12,7 (½)	12,7 (½)
Délka potrubí (min.)	m	5	5
Délka potrubí (max.)	m	100	100
Převýšení (max.)	m	30	30
Typ kompresoru		Twin-Rotary	Twin-Rotary
Napájení	V/F+N/Hz	380-415/3N/50	380-415/3N/50
Doporučené jištění	A	3x 20	3x 25
Chladivo		R32	R32
Náplň chladiva	kg	5,00	5,00
Rozměry (VxŠxH)	mm	1550 x 1010 x 370	1550 x 1010 x 370
Hmotnost	kg	142	142

Handyshop Wies,
Cool Company (chlazení, klimatizace, gastronomie)

RAV VENKOVNÍ JEDNOTKY: Kompaktní přehled

TYP	Délka potrubí (min.)	Délka potrubí (max.)	Předplněno do	Převýšení (max.)	Připojení – Ø sání	Připojení – Ø kapalina	Náplň chladiva	Doplnění chladiva dle délky rozvodů
	m	m	m	m	mm (palce)	mm (palce)	kg	g/m
DIGITAL INVERTER 1-fázové								
RAV-GM301ATP-E	2	20	15	10	9,5 (3/8)	6,3 (¼)	0,60	20
RAV-GM401ATP-E	2	20	15	10	12,7 (½)	6,3 (¼)	0,90	20
RAV-GM561ATP-E	5	30	20	30	12,7 (½)	6,3 (¼)	0,90	20
RAV-GM801ATP-E	5	30	20	30	15,9 (5/8)	9,5 (3/8)	1,30	35
RAV-GM901ATP-E	5	50	30	30	15,9 (5/8)	9,5 (3/8)	2,00	35
RAV-GM1101ATP-E	5	50	30	30	15,9 (5/8)	9,5 (3/8)	2,10	35
RAV-GM1401ATP-E	5	50	30	30	15,9 (5/8)	9,5 (3/8)	2,10	35
RAV-GM1601ATP-E	5	50	30	30	15,9 (5/8)	9,5 (3/8)	2,40	40
DIGITAL INVERTER 3-fázové								
RAV-GM1101AT8P-E	5	50	30	30	15,9 (5/8)	9,5 (3/8)	2,10	35
RAV-GM1401AT8P-E	5	50	30	30	15,9 (5/8)	9,5 (3/8)	2,10	35
RAV-GM1601AT8P-E	5	50	30	30	15,9 (5/8)	9,5 (3/8)	2,40	40
DIGITAL INVERTER CLASSIC 1fázové								
RAV-GV561ATP-E	5	20	20	20	12,7 (½)	6,3 (¼)	0,90	20
RAV-GV801ATP-E	5	30	20	20	15,9 (5/8)	9,5 (3/8)	1,40	35
RAV-GV1101ATP-E	5	30	30	30	15,9 (5/8)	9,5 (3/8)	1,70	35
RAV-GV1401ATP-E	5	30	30	30	15,9 (5/8)	9,5 (3/8)	1,90	35
RAV-GV1601ATP-E	5	30	30	30	15,9 (5/8)	9,5 (3/8)	2,20	35
DIGITAL INVERTER CLASSIC 3fázové								
RAV-GV1101AT8P-E	5	30	30	30	15,9 (5/8)	9,5 (3/8)	1,70	35
RAV-GV1401AT8P-E	5	30	30	30	15,9 (5/8)	9,5 (3/8)	1,90	35
RAV-GV1601AT8P-E	5	30	30	30	15,9 (5/8)	9,5 (3/8)	2,20	35
DIGITAL INVERTER NEXT 1fázové								
RAV-GM302ATP-E	2	20	15	10	9,5 (3/8)	6,3 (¼)	0,60	20
RAV-GM402ATP-E	2	20	15	10	12,7 (½)	6,3 (¼)	0,90	20
RAV-GM562ATP-E	5	30	20	30	12,7 (½)	6,3 (¼)	0,90	20
RAV-GM802ATW-E	5	50	20	30	15,9 (5/8)	9,5 (3/8)	1,30	35
RAV-GM902ATW-E	5	50	20	30	15,9 (5/8)	9,5 (3/8)	2,00	35
RAV-GM1102ATW-E	5	50	30	30	15,9 (5/8)	9,5 (3/8)	2,10	35
RAV-GM1402ATW-E	5	50	30	30	15,9 (5/8)	9,5 (3/8)	2,10	35
RAV-GM1602ATW-E	5	50	30	30	15,9 (5/8)	9,5 (3/8)	2,40	35
DIGITAL INVERTER NEXT 3fázové								
RAV-GM1102AT8W-E	5	50	30	30	15,9 (5/8)	9,5 (3/8)	2,10	35
RAV-GM1402AT8W-E	5	50	30	30	15,9 (5/8)	9,5 (3/8)	2,10	35
RAV-GM1602AT8W-E	5	50	30	30	15,9 (5/8)	9,5 (3/8)	2,40	35
SUPER DIGITAL INVERTER 1-fázové								
RAV-GP561ATW-E	5	50	20	30	12,7 (½)	6,3 (¼)	1,35	20
RAV-GP801ATW-E	5	50	30	30	15,9 (5/8)	9,5 (3/8)	1,90	35
RAV-GP1101AT-E	5	75	30	30	15,9 (5/8)	9,5 (3/8)	3,10	35
RAV-GP1401AT-E1	3	75	30	30	15,9 (5/8)	9,5 (3/8)	3,10	35
SUPER DIGITAL INVERTER 3-fázové								
RAV-GP1101AT8-E	5	75	30	30	15,9 (5/8)	9,5 (3/8)	2,60	40
RAV-GP1401AT8-E	5	75	30	30	15,9 (5/8)	9,5 (3/8)	2,60	40
RAV-GP1601AT8-E	5	75	30	30	15,9 (5/8)	9,5 (3/8)	2,60	40
BIG DIGITAL INVERTER								
RAV-GM2241AT8-E1	5	100	30	30	28,6 (1 1/8)	12,7 (½)	5,00	40
RAV-GM2801AT8-E1	5	100	30	30	28,6 (1 1/8)	12,7 (½)	5,00	80

BERNHARD R. MOSER Photography Hallein,
Hasenbichler Kälte- und Klimatechnik

Příkon / Proudový odběr / Jištění

TYP	Příkon (max.)	Příkon (jmen.)	Příkon (min./jmen./max.)	Příkon (min./jmen./max.)	Doporučené jištění	Napájení	Doporučený typ přívodu	Komunikační vedení
	A	A	kW ❄	kW ☀	A	V/F+N/Hz		
DIGITAL INVERTER 1-fázové								
RAV-GM301ATP-E	7,8	2,7	0,25/0,56/0,82	0,17/0,86/1,40	10	220-240/1N/50	H07RN-F 3G1,5	H07RN-F 4G1,5
RAV-GM401ATP-E	9,1	4,4	0,18/0,93/2,00	0,14/0,97/1,70	10	220-240/1N/50	H07RN-F 3G1,5	H07RN-F 4G1,5
RAV-GM561ATP-E	15,5	8,5	-/1,79/-	-/1,72/-	16	220-240/1N/50	H07RN-F 3G2,5	H07RN-F 4G1,5
RAV-GM801ATP-E	15,5	11,7	-/3,18/-	-/3,20/-	16	220-240/1N/50	H07RN-F 3G4,0	H07RN-F 4G1,5
RAV-GM901ATP-E	-	-	2,58	2,65	16	220-240/1N/50	H07RN-F 3G2,5	H07RN-F 4G1,5
RAV-GM1101ATP-E	22,8	13,8	-/3,06/-	-/3,19/-	20	220-240/1N/50	H07RN-F 3G4,0	H07RN-F 4G1,5
RAV-GM1401ATP-E	22,8	20,5	-/4,71/-	-/4,01/-	25	220-240/1N/50	H07RN-F 3G4,0	H07RN-F 4G1,5
RAV-GM1601ATP-E	-	-	- /4,39/ -	- /4,83/ -	25	220-240/1N/50	H07RN-F 3G4,0	H07RN-F 4G1,5
DIGITAL INVERTER 3-fázové								
RAV-GM1101AT8P-E	14,1	4,6	- /3,06/ -	- /3,19/ -	3 x 16	380-415/3N/50	H07RN-F 5G1,5	H07RN-F 4G1,5
RAV-GM1401AT8P-E	14,1	6,8	- /4,71/ -	- /4,01/ -	3 x 16	380-415/3N/50	H07RN-F 5G1,5	H07RN-F 4G1,5
RAV-GM1601AT8P-E	-	-	- /4,39/ -	- /4,83/ -	3 x 16	380-415/3N/50	H07RN-F 5G2,5	H07RN-F 4G1,5
DIGITAL INVERTER CLASSIC 1fázové								
RAV-GV561ATP-E	-	-	- /1,60/ -	- /1,40/ -	16	220-240/1N/50	H07RN-F 3G2,5	H07RN-F 4G1,5
RAV-GV801ATP-E	-	-	- /2,30/ -	- /2,33/ -	16	220-240/1N/50	H07RN-F 3G2,5	H07RN-F 4G1,5
RAV-GV1101ATP-E	-	-	- /3,17/ -	- /3,00/ -	20	220-240/1N/50	H07RN-F 3G2,5	H07RN-F 4G1,5
RAV-GV1401ATP-E	-	-	- /4,70/ -	- /3,90/ -	25	220-240/1N/50	H07RN-F 3G2,5	H07RN-F 4G1,5
RAV-GV1601ATP-E	-	-	- /5,40/ -	- /4,00/ -	25	220-240/1N/50	H07RN-F 3G2,5	H07RN-F 4G1,5
DIGITAL INVERTER CLASSIC 3fázové								
RAV-GV1101AT8P-E	-	-	- /3,06/ -	- /2,94/ -	3x 16	380-415/3N/50	H07RN-F 5G1,5	H07RN-F 4G1,5
RAV-GV1401AT8P-E	-	-	- /4,90/ -	- /4,10/ -	3x 16	380-415/3N/50	H07RN-F 5G1,5	H07RN-F 4G1,5
RAV-GV1601AT8P-E	-	-	- /5,40/ -	- /4,00/ -	3x 16	380-415/3N/50	H07RN-F 5G1,5	H07RN-F 4G1,5
DIGITAL INVERTER NEXT 1fázové								
RAV-GM302ATP-E	7,8	2,7	0,19/0,69/0,92	0,16/1,03/1,50	10	220-240/1N/50	H07RN-F 3G1,5	H07RN-F 4G1,5
RAV-GM402ATP-E	9,1	4,4	0,32/1,13/1,40	0,18/1,32/2,00	10	220-240/1N/50	H07RN-F 3G1,5	H07RN-F 4G1,5
RAV-GM562ATP-E	15,5	8,5	0,30/1,79/2,00	0,22/1,72/2,70	16	220-240/1N/50	H07RN-F 3G2,5	H07RN-F 4G1,5
RAV-GM802ATW-E	-	-	0,37/2,23/2,91	0,32/2,48/3,17	16	220-240/1N/50	H07RN-F 3G2,5	H07RN-F 4G1,5
RAV-GM902ATW-E	-	-	0,37/2,42/3,02	0,32/2,32/3,31	16	220-240/1N/50	H07RN-F 3G2,5	H07RN-F 4G1,5
RAV-GM1102ATW-E	-	13,8	0,60/2,71/3,28	0,70/3,10/3,79	20	220-240/1N/50	H07RN-F 3G4,0	H07RN-F 4G1,5
RAV-GM1402ATW-E	-	20,5	0,60/4,32/4,62	0,70/3,95/5,03	25	220-240/1N/50	H07RN-F 3G4,0	H07RN-F 4G1,5
RAV-GM1602ATW-E	-	-	0,60/5,632/6,19	0,70/5,65/6,16	25	220-240/1N/50	H07RN-F 3G4,0	H07RN-F 4G1,5
DIGITAL INVERTER NEXT 3fázové								
RAV-GM1102AT8W-E	-	4,6	0,64/2,67/3,24	0,74/3,07/3,75	3 x 16	380-415/3N/50	H07RN-F 5G1,5	H07RN-F 4G1,5
RAV-GM1402AT8W-E	-	6,8	0,64/4,24/4,58	0,74/3,89/4,99	3 x 16	380-415/3N/50	H07RN-F 5G1,5	H07RN-F 4G1,5
RAV-GM1602AT8W-E	-	-	0,64/5,22/6,09	0,74/5,65/7,55	3 x 16	380-415/3N/50	H07RN-F 5G2,5	H07RN-F 4G1,5
SUPER DIGITAL INVERTER 1-fázové								
RAV-GP561ATW-E	13,1	7,1	0,19/1,42/2,00	0,16/1,65/2,80	16	220-240/1N/50	H07RN-F 3G2,5	H07RN-F 4G1,5
RAV-GP801ATW-E	20,7	7,6	0,26/2,04/3,32	0,20/2,37/3,75	16	220-240/1N/50	H07RN-F 3G2,5	H07RN-F 4G1,5
RAV-GP1101AT-E	20,5	8,3	0,56/1,90/2,80	0,41/2,18/2,98	20	220-240/1N/50	H07RN-F 3G4,0	H07RN-F 4G1,5
RAV-GP1401AT-E1	20,5	13,3	0,59/2,91/3,40	0,41/3,04/4,18	25	220-240/1N/50	H07RN-F 3G4,0	H07RN-F 4G1,5
SUPER DIGITAL INVERTER 3-fázové								
RAV-GP1101AT8-E	16,2	4,7	0,66/2,32/3,60	0,53/2,41/4,30	3x 16	380-415/3N/50	H07RN-F 5G1,5	H07RN-F 4G1,5
RAV-GP1401AT8-E	16,5	6,5	0,66/3,42/3,60	0,53/3,41/5,50	3x 16	380-415/3N/50	H07RN-F 5G1,5	H07RN-F 4G1,5
RAV-GP1601AT8-E	16,9	7,5	0,66/4,34/5,70	0,53/4,28/6,51	3x 16	380-415/3N/50	H07RN-F 5G1,5	H07RN-F 4G1,5
DIGITAL INVERTER BIG 3fázové								
RAV-GM2241AT8-E1	18,0	9,1	1,27/5,86/9,05	1,27/5,71/10,15	3x 20	380-415/3N/50	H07RN-F 5G2,5	H07RN-F 4G1,5
RAV-GM2801AT8-E1	23,0	12,5	1,27/7,98/11,87	1,27/7,52/13,83	3x 25	380-415/3N/50	H07RN-F 5G2,5	H07RN-F 4G1,5

Akustický výkon / Akustický tlak

TYP	Hladina akustického výkonu	Hladina akustického výkonu	Hladina akustického tlaku (níz./stř./vys.)	Hladina akustického tlaku (níz./stř./vys.)	Hladina akustického tlaku (noční provoz)
	dB(A) ❄	dB(A) ☀	dB(A) ❄	dB(A) ☀	dB(A) ❄
DIGITAL INVERTER 1-fázové					
RAV-GM301ATP-E	61	62	46	47	43/44
RAV-GM401ATP-E	64	65	49	50	46/47
RAV-GM561ATP-E	63	65	46	48	41/43
RAV-GM801ATP-E	65	69	48	52	41/43
RAV-GM901ATP-E	68	72	51	55	44/45
RAV-GM1101ATP-E	70	74	54	57	44/45
RAV-GM1401ATP-E	70	74	55	57	44/45
RAV-GM1601ATP-E	70	72	53	55	48/50
DIGITAL INVERTER 3-fázové					
RAV-GM1101AT8P-E	70	74	54	57	44/45
RAV-GM1401AT8P-E	70	74	55	57	44/45
RAV-GM1601AT8P-E	70	72	53	55	48/50
DIGITAL INVERTER CLASSIC 1fázové					
RAV-GV561ATP-E	63	65	46	48	-
RAV-GV801ATP-E	65	68	48	51	-
RAV-GV1101ATP-E	70	72	53	55	-
RAV-GV1401ATP-E	70	77	53	60	-
RAV-GV1601ATP-E	74	76	57	59	-
DIGITAL INVERTER CLASSIC 3fázové					
RAV-GV1101AT8P-E	70	72	53	55	-
RAV-GV1401AT8P-E	70	77	53	60	-
RAV-GV1601AT8P-E	74	76	57	59	-
DIGITAL INVERTER NEXT 1fázové					
RAV-GM302ATP-E	61	62	46	47	43/44
RAV-GM402ATP-E	64	65	49	50	46/47
RAV-GM562ATP-E	63	65	46	48	41/43
RAV-GM802ATW-E	68	71	50	52	-
RAV-GM902ATW-E	68	71	52	55	-
RAV-GM1102ATW-E	70	73	53	56	-
RAV-GM1402ATW-E	73	74	56	56	-
RAV-GM1602ATW-E	74	74	57	56	-
DIGITAL INVERTER NEXT 3fázové					
RAV-GM1102AT8W-E	70	73	53	56	-
RAV-GM1402AT8W-E	73	74	56	56	-
RAV-GM1602AT8W-E	74	74	57	56	-
SUPER DIGITAL INVERTER 1-fázové					
RAV-GP561ATW-E	63	65	46	48	41/43
RAV-GP801ATW-E	63	65	46	48	41/43
RAV-GP1101AT-E	66	67	49	50	44/45
RAV-GP1401AT-E1	67	68	50	51	-
SUPER DIGITAL INVERTER 3-fázové					
RAV-GP1101AT8-E	66	67	49	50	45
RAV-GP1401AT8-E	68	69	51	52	45
RAV-GP1601AT8-E	68	70	51	53	45
DIGITAL INVERTER BIG 3fázové					
RAV-GM2241AT8-E1	76	76	58	60	53/55
RAV-GM2801AT8-E1	78	80	61	63	56/58

Akustický tlak při Nočním provozu (Night Operation): provoz s modulem omezení výkonu a hlučnosti zařízení, viz Externí ovládání a řízení.

Lokální kabelové ovladače

TYP / POPIS

RBC-AS41E
Zjednodušený kabelový ovladač (hotelový)

- Řízení všech hlavních funkcí 1 jednotky nebo skupiny až 8 vnitřních jednotek
- Kompatibilní se všemi vnitřními jednotkami, které jsou vybaveny sběrnicí A/B pro ovladače
- Ovladačem nelze nastavovat DN kódy vnitřních jednotek

RBC-AMTU31-E
Standardní kabelový ovladač

- Pro kompletní ovládání a řízení všech funkcí 1 vnitřní jednotky nebo skupiny až 16 vnitřních jednotek
- Kompatibilní se všemi vnitřními jednotkami, které jsou vybaveny sběrnicí A/B pro ovladače
- Časovač provozu (On/Off Timer)
- Možnost nastavení servisních DN-kódů vnitřních jednotek

RBC-AMS41E
Rozšířený kabelový ovladač s integrovaným týdenním programátorem provozu

- Pro kompletní ovládání a řízení všech funkcí 1 vnitřní jednotky nebo skupiny až 8 vnitřních jednotek
- Kompatibilní se všemi vnitřními jednotkami, které jsou vybaveny sběrnicí A/B pro ovladače
- Integrovaný týdenní program provozu; 8 událostí/den; možnost změny až 6 parametrů pro každou událost
- Možnost nastavení servisních DN-kódů vnitřních jednotek

RBC-ASCU11-E
Kompaktní kabelový ovladač

- Designová varianta standardního kabelového ovladače
- Pro kompletní ovládání a řízení všech funkcí 1 vnitřní jednotky nebo skupiny až 16 vnitřních jednotek
- Kompatibilní se všemi vnitřními jednotkami, které jsou vybaveny sběrnicí A/B pro ovladače
- OFF Timer
- Možnost nastavení servisních DN-kódů vnitřních jednotek

RBC-AMSU51-ES
Komfortní kabelový ovladač s podsvíceným LCD displejem

- Pro kompletní ovládání a řízení všech funkcí 1 vnitřní jednotky nebo skupiny až 16 vnitřních jednotek
- Kompatibilní se všemi vnitřními jednotkami, které jsou vybaveny sběrnicí A/B pro ovladače
- Týdenní program provozu, programovatelná tlačítka, funkce Noční provoz, Zámek lamely, Zámek klávesnice a další funkce přístupné přes Menu
- Monitorování spotřeby energie v kombinaci s venkovními jednotkami Super Digital Inverter
- Možnost nastavení servisních DN-kódů vnitřních jednotek

While stocks last

RBC-AMSU52-E
Komfortní kabelový ovladač PLUS

- Aktualizace designu a funkcí komfortního kabelového ovladače
- Pro ovládání všech funkcí vnitřní jednotky nebo skupiny až 16 vnitřních jednotek
- Kompatibilní se všemi vnitřními jednotkami, které mají sběrnici AB pro ovladače
- Nastavitelné DN-Codes
- Komfortní ovládání pro funkce serverovny
- obrazovka pro ovládání ventilace pro tepelný výměník HRV

NEW

RBC-AWSU52-E
Komfortní kabelový ovladač PLUS BT

- Aktualizace designu a funkcí komfortního kabelového ovladače
- S podporou BLUETOOTH pro smartphony
- Pro ovládání všech funkcí vnitřní jednotky nebo skupiny až 16 vnitřních jednotek
- Kompatibilní se všemi vnitřními jednotkami, které mají sběrnici AB pro ovladače
- Nastavitelné DN-Codes

Bluetooth®

NEW

RBC-MTSC1
Ovladač Local Touch Lite

- Pro kompletní ovládání a řízení všech funkcí 1 vnitřní jednotky nebo skupiny až 8 vnitřních jednotek
- Kompatibilní se všemi vnitřními jednotkami, které jsou vybaveny sběrnicí A/B pro ovladače
- Ovládání prostřednictvím 4,5palcového barevného dotykového displeje
- Grafické prvky pro obrazovku a loga s možností personalizace prostřednictvím odeslání (480x272)
- Možnost nastavení servisních DN-kódů vnitřních jednotek
- Není skladovou položkou – dodací termín na vyžádání

TCB-TC41U-E
Externí senzor prostorové teploty (TA)

- Kompatibilní se všemi vnitřními jednotkami, které jsou vybaveny sběrnicí A/B pro ovladače
- Používá se, pokud nelze přesně odečítat a měřit teplotu senzorem ve vnitřní jednotce nebo v kabelovém ovladači (např. přímý výpar).
- Vyšší priorita než senzory v jednotce nebo v kabelovém ovladači

Lokální IR dálkové ovladače

	TYP / POPIS
	RBC-AXU31-E Sada IR dálkový ovladač + samostatný přijímač pro všechny jednotky (univerzální použití) • Pro kompletní ovládání a řízení všech funkcí 1 vnitřní jednotky nebo skupiny až 16 vnitřních jednotek • Stejné funkce jako RBC-AMTU31-E, avšak bezdrátový přenos signálu • Ovladačem nelze nastavovat DN kódy vnitřních jednotek
	RBC-AXU31C-E Sada IR dálkový ovladač + přijímač pro podstropní jednotky • Pro kompletní ovládání a řízení všech funkcí 1 vnitřní jednotky nebo skupiny až 16 vnitřních jednotek • Stejné funkce jako RBC-AMTU31-E, avšak bezdrátový přenos signálu • Ovladačem nelze nastavovat DN kódy vnitřních jednotek
	RBC-AXU31UW-E Sada IR dálkový ovladač + přijímač pro kazetové 2cestné jednotky • Pro kompletní ovládání a řízení všech funkcí 1 vnitřní jednotky nebo skupiny až 16 vnitřních jednotek. • Stejné funkce jako RBC-AMTU31-E, avšak bezdrátový přenos signálu • Ovladačem nelze nastavovat DN kódy vnitřních jednotek
	RBC-AX33UYP-E Sada IR dálkového ovladače + přijímače pro vestavbu do 1cestné kazetové jednotky (SMMSu) • Pro kompletní ovládání a řízení všech funkcí 1 vnitřní jednotky nebo skupiny až 16 vnitřních jednotek • Stejné funkce jako RBC-AMTU31-E, avšak bezdrátový přenos signálu • Ovladačem nelze nastavovat DN kódy vnitřních jednotek
	RBC-AXU31UM-E Sada IR dálkový ovladač + přijímač (pro kazety 60x60 SLIM) • Pro kompletní ovládání a řízení všech funkcí 1 vnitřní jednotky nebo skupiny až 16 vnitřních jednotek • Stejné funkce jako RBC-AMTU31-E, avšak bezdrátový přenos signálu • Ovladačem nelze nastavovat DN kódy vnitřních jednotek
	RBC-AXU41U-E Sada IR dálkový ovladač + přijímač pro montáž do kazetové jednotky SMART systému VRF typu TU2C SLIM **RBC-AXU33UP-E** Sada IR dálkový ovladač + přijímač pro montáž do krycího panelu FLAT standardní kazetové 4cestné jednotky
	RBC-AXU31U-E Sada IR dálkový ovladač + přijímač pro standardní kazetové jednotky • Pro kompletní ovládání a řízení všech funkcí 1 vnitřní jednotky nebo skupiny až 16 vnitřních jednotek • Stejné funkce jako RBC-AMTU31-E, avšak bezdrátový přenos signálu • Ovladačem nelze nastavovat DN kódy vnitřních jednotek

	TYP / POPIS
	TCB-SIR41UM-E Senzor pohybu - Kit pro vestavbu do rohu kazetové jednotky 60x60 SLIM • Automatické rozpoznávání přítomnosti osob v místnosti • Pokud po dobu 60 minut není rozpoznána přítomnost osoby v prostoru, vnitřní jednotka se automaticky vypne nebo přepne do pohotovostního režimu • Vyžaduje použití kabelového ovladače RBC-AMSU51-ES • Při ovládání skupiny až 8 jednotek jedním ovladačem je nutná instalace senzoru u všech kazetových jednotek ve skupině
	TCB-SIR41U-E Senzor pohybu (pro kazety SMART) • Automatické rozpoznávání přítomnosti osob v místnosti • Pokud po dobu 60 minut není rozpoznána přítomnost osoby v prostoru, vnitřní jednotka se automaticky vypne nebo přepne do pohotovostního režimu • Vyžaduje použití kabelového ovladače RBC-AMSU51-ES • Při ovládání skupiny až 8 jednotek jedním ovladačem je nutná instalace senzoru u všech kazetových jednotek ve skupině
	TCB-SIR33UP-E Sada senzoru přítomnosti osob pro montáž do krycího panelu FLAT

Dálkové ovládání přes WiFi / mobil / aplikaci / KNX®

	TYP / POPIS
	RBC-Combi Control Modul pro řízení hlavních funkcí pomocí SMS nebo aplikace (vyžaduje vlastní SIM kartu) • Ovládání hlavních funkcí, např. vypnutí/zapnutí, režim provozu (Mode), požadovaná teplota, rychlost ventilátoru; alarm při výpadku proudu nebo příliš vysoké/nízké teplotě • Kompatibilní se všemi vnitřními jednotkami, které jsou vybaveny standardním IR dálkovým ovladačem • Aplikace pro iOS nebo Android ke stažení zdarma
	AP-IR-WIFI-1 WiFi modul pro ovládání všech hlavních funkcí vnitřní jednotky přes aplikaci a smartphone (iOS / Android) • Možnost aktivace alarmu při překročení teploty nebo vlhkosti • Kompatibilní se všemi vnitřními jednotkami s IR dálkovým ovladačem (přijímačem) (RAS / RAV / VRF) • Podmínkou funkce je WiFi síť s přístupem na internet • Aplikace pro iOS nebo Android ke stažení zdarma • Není skladovou položkou – dodací termín na vyžádání • Pouze pro kazetové a mezistropní jednotky
WLAN IntesisHome® Your home in the cloud	**TO-RC-WIFI-1** WiFi modul pro ovládání všech funkcí vnitřní jednotky pomocí aplikace nebo webového prohlížeče • Kompatibilní se všemi vnitřními jednotkami, které jsou vybaveny sběrnicí A/B pro ovladače • Podmínkou funkce je WiFi síť s přístupem na internet • Aplikace pro iOS nebo Android ke stažení zdarma
 KNX IntesisBox®	**TO-RC-KNX-1i** KNX Interface pro řízení všech funkcí vnitřní jednotky prostřednictvím sběrnice a prostředí systému KNX® • Kompatibilní se všemi vnitřními jednotkami, které jsou vybaveny sběrnicí A/B pro ovladače • Nutný existující sběrnicový systém KNX® s řídící centrálou (není součástí dodávky)
	BMS-IWF0320E Small Central APP 32 • Řízení až 32 vnitřních jednotek • Připojení prostřednictvím adaptéru TCC-Link • Nutné LAN připojení a přístup k internetu/intranetu • Aplikace pro iOS nebo Android ke stažení zdarma While stocks last

Externí řízení a monitoring provozu

	TYP / POPIS
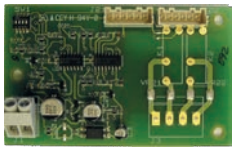	**TCB-IFCB5-PE** Modul pro externí řízení ON/OFF (beznapěťový, okenní kontakt) • Ovládání pomocí beznapěťového kontaktu, např. okenním kontaktem nebo pomocí relé. • Funkce vzdáleného zapnutí/vypnutí a řízení provozu **TCB-PX100-PE** Box pro modul externího ON/OFF (okenního kontaktu) pro nástěnné jednotky **TCB-PX30MUE** Montážní kryt pro vnitřní instalaci pro kazetové 4cestné jednotky **TCB-PX40MUME** Montážní kryt pro PCBoard pro externí řízení, interface pro připojení na TCC-Link nebo PCBoard okenního kontaktu pro kazety SLIM 60 x 60, kazetové 4cestné jednotky, kazetové SMART jednotky
	TCB-PCUC2E I/O Modul pro vstupy a výstupy (alarm, hlášení provozu) • Kompatibilní s jednotkami podstropními, vysokotlakými mezistropními (od série 4), kazetovými 60x60 SLIM, kazetovými 4cestnými jednotkami, kazetovými SMART jednotkami a jednotkami s rekuperací VN-M • Připojení na konektor vnitřní jednotky CN521 • 3 analogové vstupy • 3 digitální vstupy/výstupy (beznapěťové kontakty) • Funkce vstupů a výstupů konfigurovatelné pomocí rotačního přepínače (viz servisní info) **TCB-PX30MUE** Montážní kryt pro vnitřní instalaci pro kazetové 4cestné jednotky **TCB-PX40MUME** Montážní kryt pro PCBoard pro externí řízení, interface pro připojení na TCC-Link nebo PCBoard okenního kontaktu pro kazety SLIM 60 x 60, kazetové 4cestné jednotky, kazetové SMART jednotky
	TCB-IFCB-4E2 Modul hlášení provozu, poruchy, dálkového zapnutí/vypnutí • Výstup hlášení provozu a poruchy • Při připojení k Master jednotce umožňuje řídit zapnutí/vypnutí i hlásit poruchy až 16 vnitřních jednotek • Připojení modulu na konektor CN61 na vnitřní jednotce • Beznapěťové kontakty a stavová komunikace ON/OFF
	RBC-FDP3-PE Modul Analog-Interface – ovládání signálem 0–10 V, odporově nebo Modbus sběrnicí • Kompatibilní se všemi vnitřními jednotkami, které jsou vybaveny sběrnicí A/B pro ovladače • Řízení provozu signálem 0–10 V nebo proměnlivými rezistory • Výstup hlášení provozu a poruchy • Interface pro připojení k ModBus sběrnici
	RBC-FDP3-Modbus ModBus interface • Kompatibilní se všemi vnitřními jednotkami, které jsou vybaveny sběrnicí A/B pro ovladače • Řízení všech hlavních funkcí • Nastavení ModBus adresy 1 až 64 pro zapojení a řízení více modulů v rámci jedné sítě Modbus/RS485 • Načítání přímo chybových kódů, nejen hlášení poruchy
	TO-RC-BAC-2 Interface BACnet® 1:1 • Kompatibilní se všemi vnitřními jednotkami, které jsou vybaveny sběrnicí A/B pro ovladače • Řízení všech hlavních funkcí • Pro kompletní ovládání a řízení všech funkcí 1 vnitřní jednotky nebo skupiny až 16 vnitřních jednotek • Není skladovou položkou – dodací termín na vyžádání

Externí řízení a monitoring provozu

	TYP / POPIS
	TCB-PCOS1E2 Modul omezení výkonu / omezení hlučnosti RAV jednotek • Kompatibilní s venkovními jednotkami R32 DI a S-DI, 1fázové provedení, vel. 5 až 14 • Kompatibilní s venkovními jednotkami R410A S-DI série 4, vel. 5 • Vstup pro omezení hlučnosti venkovní jednotky (Noční provoz) • Vstup pro omezení max. výkonu/příkonu v rozsahu 0/50/75 % • Výstup pro signál hlášení provozu a chodu kompresoru
	TCB-KBOS4E Konektory pro omezení výkonu a hlučnosti • Kompatibilní s venkovními jednotkami R32 BIG-DI a S-DI, 3fázové provedení, vel. 11 až 16 • Kompatibilní s venkovními jednotkami R410A BIG-DI, série 4 a 6 • Kompatibilní s venkovními jednotkami R410A S-DI série 4, vel. 8 až 16, 1-/3fázové provedení • Vstup pro omezení hlučnosti venkovní jednotky (Noční provoz) • Vstup pro omezení max. výkonu/příkonu v rozsahu 0/50/75 % • Výstup pro signál hlášení provozu a chodu kompresoru
	TCB-PCNT30TLE2 Adaptér TCC-Link Network pro RAV jednotky • Pro začlenění jednotek RAV na ovládací sběrnici VRF systémů (TCC-Link) • Umožňuje ovládání RAV jednotek centrálními ovladači nebo přes rozhraní BMS systémů • Napojení na PC-board vnitřní jednotky RAV • Nástěnné RAV jednotky mají adaptér integrován na řídícím PC-boardu vnitřní jednotky (součást dodávky) **TCB-PX30MUE** Montážní kryt pro vnitřní instalaci pro kazetové 4cestné jednotky **TCB-PX40MUME** Montážní kryt pro PCBoard pro externí řízení, interface pro připojení na TCC-Link nebo PCBoard okenního kontaktu pro kazety SLIM 60 x 60, kazetové 4cestné jednotky, kazetové SMART jednotky
	TCB-ACREDU2-E Modul zálohování provozu (střídání 2 jednotek RAV, hlášení poruchy) • Přepínání provozu dvou vnitřních jednotek (nebo skupin jednotek) pro pravidelné střídání provozu nebo při poruše jedné z nich • Rovnoměrné rozdělení provozních hodin mezi dvě jednotky (nebo skupiny) • Zapnutí obou zařízení/skupin, překročí-li teplota prostoru stanovenou hodnotu (nouzový provoz) • Připojení na konektor CN61 vnitřních jednotek • Plug & play, senzor teploty je součástí dodávky • PC-Port LAN, možnost dálkového monitorování prostřednictvím webového prohlížeče přes IP adresu
	TCB-KBCN32VEE CN32 - Výstup: ON/OFF řízení externího ventilátoru
	TCB-KBCN60OPE CN60 - Výstup: hlášení režimu provozu (režim chlazení, topení, jen ventilátor), hlášení odtávání a provozu kompresoru
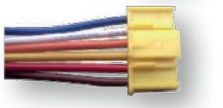	**TCB-KBCN61HAE** CN61 - Vstup/výstup HA-konektor: Vstup: zapnutí/vypnutí, uvolnění/uzamknutí; Výstup: hlášení provozu, Alarm
	TCB-KBCN70OAE CN70 - Vstup: externí alarm (blokace provozu od jiného zařízení)
	TCB-KBCN73DEE CN73 - Vstup: externí alarm (blokace provozu od jiného zařízení)
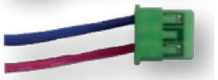	**TCB-KBCN80EXE** CN80 - Vstup: externí alarm (blokace provozu od jiného zařízení)

Gishamer Maschinenbau GmbH Friedburg,
Hasenbichler Kälte- und Klimatechnik

VRF VNĚJŠÍ JEDNOTKY: PŘEHLED

- Integrace topení, chlazení, přípravy teplé vody a přívodu čerstvého vzduchu
- Systémy pro topení nebo chlazení, verze i s možností současného topení a chlazení
- Jeden systém s chladícím a topným výkonem až 335 kW
- Možnost připojení až 128 vnitřních jednotek
- Možnost použití jako přímý výpar – kombinace DX-Kit s tepelným výměníkem ve VZT
- Široké možnosti pro komfortní ovládání splní každé požadavky uživatele

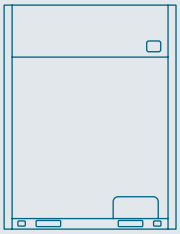

SMMSu

Chladící výkon: 22,4 | 28,0 | 33,5 | 40,0 | 45,0 | 50,4 | 56,0 | 61,5 | 67,0

Strana 126

MiNi SMMS R32

NEW

Chladící výkon: 12,1 | 14,0 | 15,5

Strana 137

MiNi SMMS SINGLE FAN

Chladící výkon: 12,1 | 14,0

Strana 138

MiNi SMMSe

Chladící výkon: 12,1 | 14,0 | 15,5 | 22,4 | 28,0

Strana 139

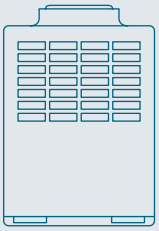

SHRMe

Chladící výkon: 22,4 | 28,0 | 33,5 | 40,0 | 45,0 | 50,4 | 56,0

Strana 142

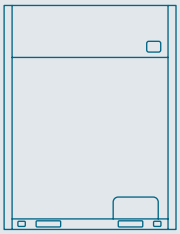

SHRMa

NEW

Chladící výkon: 22,4 | 28,0 | 33,5 | 40,0 | 45,0 | 50,4 | 56,0 | 61,5 | 67,0

Strana 148

SMMSu – venkovní jednotky

- Aktuální generace s možností univerzálního kombinování
- Nová technologie odmrazování / Vysokorychlostní komunikační sběrnice
- Maximální účinnost a bezpečnost provozu / Snadnější provádění servisních prací
- Špičková flexibilita rozvodů chladiva / Široké možnosti ovládání a řízení
- Připojení až 128 vnitřních jednotek / Kompatibilní i s vnitřními jednotkami SMMSe
- Hodnoty energetické účinnosti SEER až 7,73, resp. SCOP až 4,79
- Lokální kabelové a dálkové ovladače, centrální ovladače a / nebo řízení vyšším řídícím systémem BMS
- První na světě: Triple Rotary kompresor

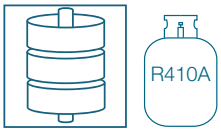

SMMSu
SUPER MODULAR MULTI SYSTEM

VENKOVNÍ JEDNOTKA			MMY-MUP0801HT8P-E	MMY-MUP1001HT8P-E	MMY-MUP1201HT8P-E	MMY-MUP1401HT8P-E
Výkonový kód	HP		8	10	12	14
Chladicí výkon	kW	❄	22,40	28,00	33,50	40,00
Příkon (min./jmen./max.)	kW	❄	5,64	8,36	10,34	14,55
Účinnost při částečném zatížení @ 80 % / 60 % / 40 %	W/W	❄	-	-	-	-
Účinnost SEER (sezonní)		❄	7,44	7,73	7,32	7,05
Jmenovitý proud	A	❄	9,15	13,4	16,0	22,6
Topný výkon	kW	☀	22,40	28,00	33,50	40,00
Příkon (min./jmen./max.)	kW	☀	5,28	7,20	7,77	10,00
Účinnost při částečném zatížení @ 80 % / 60 % / 40 %	W/W	☀	-	-	-	-
Účinnost SCOP (sezonní)		☀	4,50	4,78	4,75	4,60
Jmenovitý proud	A	☀	8,56	11,5	12,1	15,5
Vzduchový výkon	m³/h		9900	10500	11700	11880
Externí statický tlak	Pa		80	80	80	80
Hladina akustického tlaku (níz./stř./vys.)	dB(A)	❄	53	55	58	58
Hladina akustického tlaku (níz./stř./vys.)	dB(A)	☀	56	58	62	62
Hladina akustického výkonu	dB(A)	❄	75	77	79	79
Hladina akustického výkonu	dB(A)	☀	76	77	81	82
Typ kompresoru			1x Twin-Rotary	1x Twin-Rotary	1x Twin-Rotary	1x Twin-Rotary
Připojení – Ø kapalina	mm (palce)		12,7 (½)	12,7 (½)	12,7 (½)	15,9 (5/8)
Připojení – Ø sání	mm (palce)		19,1 (¾)	22,2 (7/8)	28,6 (1 1/8)	28,6 (1 1/8)
Provozní rozsah venkovních teplot	°C	❄	-15 / +52	-15 / +52	-15 / +52	-15 / +52
Provozní rozsah venkovních teplot	°C	☀	-25 / +15,5	-25 / +15,5	-25 / +15,5	-25 / +15,5
Napájení	V/F+N/Hz		380-415/3/50	380-415/3/50	380-415/3/50	380-415/3/50
Doporučené jištění	A		3x 20	3x 32	3x 32	3x 40
Délka potrubí (max.)	m		500	500	500	500
Převýšení (max.)	m		110	110	110	110
Chladivo			R410A	R410A	R410A	R410A
Náplň chladiva	kg		6,00	6,00	6,00	6,00
Rozměry (VxŠxH)	mm		1690 x 990 x 780	1690 x 990 x 780	1690 x 990 x 780	1690 x 990 x 780
Hmotnost	kg		228	228	228	228

PŘÍSLUŠENSTVÍ	POPIS
RBM-FGUS1P-E	Ochranná sada žaluzií pro venkovní jednotky SMMSu a SHRMa - Parapetní neopláštěné 8 až 14 PS

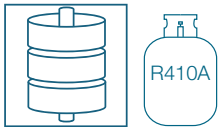

VENKOVNÍ JEDNOTKA			MMY-MUP1601HT8P-E	MMY-MUP1801HT8P-E	MMY-MUP2001HT8P-E	MMY-MUP2201HT8P-E	MMY-MUP2401HT8P-E1
Výkonový kód	HP		16	18	20	22	24
Chladicí výkon	kW	❄	45,00	50,40	56,00	61,50	67,00
Příkon (min./jmen./max.)	kW	❄	14,06	15,90	18,01	20,43	24,19
Účinnost při částečném zatížení @ 80 % / 60 % / 40 %	W/W	❄	-	-	-	-	-
Účinnost SEER (sezonní)		❄	7,71	7,68	7,62	7,23	6,87
Jmenovitý proud	A	❄	21,6	24,4	27,7	31,4	37,1
Topný výkon	kW	☀	45,00	50,40	56,00	61,50	64,50
Příkon (min./jmen./max.)	kW	☀	11,94	12,54	14,93	16,18	18,98
Účinnost při částečném zatížení @ 80 % / 60 % / 40 %	W/W	☀	-	-	-	-	-
Účinnost SCOP (sezonní)		☀	4,79	4,75	4,43	4,44	4,17
Jmenovitý proud	A	☀	18,3	19,3	22,9	24,8	29,1
Vzduchový výkon	m³/h		15300	16800	15900	16500	16500
Externí statický tlak	Pa		80	80	80	80	80
Hladina akustického tlaku (níz./stř./vys.)	dB(A)	❄	60	61	63	63	63
Hladina akustického tlaku (níz./stř./vys.)	dB(A)	☀	63	67	67	67	67
Hladina akustického výkonu	dB(A)	❄	83	84	86	86	86
Hladina akustického výkonu	dB(A)	☀	86	89	90	90	90
Typ kompresoru			1x Triple-Rotary	1x Triple-Rotary	1x Triple-Rotary	2x Twin-Rotary	2x Twin-Rotary
Připojení – Ø kapalina	mm (palce)		15,9 (5/8)	15,9 (5/8)	15,9 (5/8)	19,1 (¾)	19,1 (¾)
Připojení – Ø sání	mm (palce)		28,6 (1 1/8)	28,6 (1 1/8)	28,6 (1 1/8)	28,6 (1 1/8)	34,9 (1 3/8)
Provozní rozsah venkovních teplot	°C	❄	-15 / +52	-15 / +52	-15 / +52	-15 / +52	-15 / +52
Provozní rozsah venkovních teplot	°C	☀	-25 / +15,5	-25 / +15,5	-25 / +15,5	-25 / +15,5	-25 / +15,5
Napájení	V/F+N/Hz		380-415/3/50	380-415/3/50	380-415/3/50	380-415/3/50	380-415/3/50
Doporučené jištění	A		3x 40	3x 50	3x 50	3x 63	3x 80
Délka potrubí (max.)	m		500	500	500	500	500
Převýšení (max.)	m		110	110	110	110	110
Chladivo			R410A	R410A	R410A	R410A	R410A
Náplň chladiva	kg		9,00	9,00	9,00	9,00	9,00
Rozměry (VxŠxH)	mm		1690 x 1290 x 780	1690 x 1290 x 780	1690 x 1290 x 780	1690 x 1290 x 780	1690 x 1290 x 780
Hmotnost	kg		312	312	334	356	356

PŘÍSLUŠENSTVÍ	POPIS
RBM-FGUM1P-E	Ochranná sada žaluzií pro venkovní jednotky SMMSu a SHRMa - Parapetní neopláštěné 16 až 24 PS

SMMSu: Kombinace venkovních jednotek

VENKOVNÍ JEDNOTKA		MMY-MUP0801HT8P-E	MMY-MUP1001HT8P-E	MMY-MUP1201HT8P-E	MMY-MUP1401HT8P-E
Výkonový kód	HP	8	10	12	14
Moduly v kombinaci		-	-	-	-
Chladicí výkon	kW ❄	22,40	28,00	33,50	40,00
Topný výkon	kW ☀	22,40	28,00	33,50	40,00
Max. počet vnitřních jednotek	ks	18	22	27	31

VENKOVNÍ JEDNOTKA		MMY-MUP1601HT8P-E	MMY-MUP1801HT8P-E	MMY-MUP2001HT8P-E	MMY-MUP2201HT8P-E	MMY-MUP2401HT8P-E1
Výkonový kód	HP	16	18	20	22	24
Moduly v kombinaci		-	-	-	-	-
Chladicí výkon	kW ❄	45,00	50,40	56,00	61,50	67,00
Topný výkon	kW ☀	45,00	50,40	56,00	61,50	64,50
Max. počet vnitřních jednotek	ks	36	40	45	49	54

VENKOVNÍ JEDNOTKA		MMY-UP2611HT8P-E	MMY-UP2811HT8P-E	MMY-UP3011HT8P-E	MMY-UP3211HT8P-E	MMY-UP3411HT8P-E	MMY-UP3611HT8P-E	MMY-UP3811HT8P-E
Výkonový kód	HP	26	28	30	32	34	36	38
Moduly v kombinaci		14 + 12	14 + 14	18 + 12	20 + 12	20 + 14	24 + 12	24 + 14
Chladicí výkon	kW ❄	73,50	80,00	83,90	89,50	96,00	100,50	107,00
Topný výkon	kW ☀	73,50	80,00	83,90	89,50	96,00	100,50	107,00
Max. počet vnitřních jednotek	ks	58	63	64	65	66	67	68

VENKOVNÍ JEDNOTKA		MMY-UP4011HT8P-E	MMY-UP4211HT8P-E	MMY-UP4411HT8P-E	MMY-UP4611HT8P-E	MMY-UP4811HT8P-E	MMY-UP5011HT8P-E	MMY-UP5211HT8P-E
Výkonový kód	HP	40	42	44	46	48	50	52
Moduly v kombinaci		20 + 20	24 + 18	24 + 20	24 + 22	24 + 24	24 + 14 + 12	24 + 14 + 14
Chladicí výkon	kW ❄	112,00	117,40	123,00	128,50	134,00	140,50	147,00
Topný výkon	kW ☀	112,00	117,40	123,00	128,50	134,00	140,50	147,00
Max. počet vnitřních jednotek	ks	69	70	71	72	73	74	75

VENKOVNÍ JEDNOTKA		MMY-UP5411HT8P-E	MMY-UP5611HT8P-E	MMY-UP5811HT8P-E	MMY-UP6011HT8P-E	MMY-UP6211HT8P-E	MMY-UP6411HT8P-E
Výkonový kód	HP	54	56	58	60	62	64
Moduly v kombinaci		20 + 20 + 14	24 + 20 + 12	24 + 20 + 14	24 + 24 + 12	24 + 24 + 14	24 + 20 + 20
Chladicí výkon	kW ❄	152,00	156,50	163,00	167,50	174,00	179,00
Topný výkon	kW ☀	152,00	156,50	163,00	167,50	174,00	179,00
Max. počet vnitřních jednotek	ks	76	77	78	79	80	81

VENKOVNÍ JEDNOTKA		MMY-UP6611HT8P-E	MMY-UP6811HT8P-E	MMY-UP7011HT8P-E	MMY-UP7211HT8P-E	MMY-UP7411HT8P-E	MMY-UP7611HT8P-E
Výkonový kód	HP	66	68	70	72	74	76
Moduly v kombinaci		24 + 22 + 20	24 + 24 + 20	24 + 24 + 22	24 + 24 + 24	24 + 24 + 14 + 12	24 + 24 + 14 + 14
Chladicí výkon	kW ❄	184,50	190,00	195,50	201,00	207,50	214,00
Topný výkon	kW ☀	184,50	190,00	195,50	201,00	207,50	214,00
Max. počet vnitřních jednotek	ks	82	83	84	85	86	87

VENKOVNÍ JEDNOTKA		MMY-UP7811HT8P-E	MMY-UP8011HT8P-E	MMY-UP8211HT8P-E	MMY-UP8411HT8P-E	MMY-UP8611HT8P-E	MMY-UP8811HT8P-E
Výkonový kód	HP	78	80	82	84	86	88
Moduly v kombinaci		24 + 20 + 20 + 14	24 + 24 + 20 + 12	24 + 24 + 20 + 14	24 + 24 + 24 + 12	24 + 24 + 24 + 14	24 + 24 + 20 + 20
Chladicí výkon	kW ❄	219,00	223,50	230,00	234,50	241,00	246,00
Topný výkon	kW ☀	219,00	223,50	230,00	234,50	241,00	246,00
Max. počet vnitřních jednotek	ks	88	90	92	94	96	98

VENKOVNÍ JEDNOTKA		MMY-UP9011HT8P-E	MMY-UP9211HT8P-E	MMY-UP9411HT8P-E	MMY-UP9611HT8P-E	MMY-UP9811HT8P-E	MMY-UP10011HT8P-E
Výkonový kód	HP	90	92	94	96	98	100
Moduly v kombinaci		24 + 24 + 22 + 20	24 + 24 + 24 + 20	24 + 24 + 24 + 22	24 + 24 + 24 + 24	24+24+24+14+12	24+24+24+14+14
Chladicí výkon	kW ❄	251,50	257,00	262,50	268,00	274,50	281,00
Topný výkon	kW ☀	251,50	257,00	262,50	268,00	274,50	281,00
Max. počet vnitřních jednotek	ks	100	102	104	106	108	110

SMMSu: Kombinace venkovních jednotek

VENKOVNÍ JEDNOTKA		MMY-UP10211HT8P-E	MMY-UP10411HT8P-E	MMY-UP10611HT8P-E	MMY-UP10811HT8P-E	MMY-UP11011HT8P-E
Výkonový kód	HP	102	104	106	108	110
Moduly v kombinaci		24 + 24 + 20 + 20 +14	24 + 24 + 24 + 20 + 12	24 + 24 + 24 + 20 + 14	24 + 24 + 24 + 24 + 12	24 + 24 + 24 + 24 + 14
Chladicí výkon	kW ❄	286,00	290,50	297,00	301,50	308,00
Topný výkon	kW ☀	286,00	290,50	297,00	301,50	308,00
Max. počet vnitřních jednotek	ks	112	114	116	118	120

VENKOVNÍ JEDNOTKA		MMY-UP11211HT8P-E	MMY-UP11411HT8P-E	MMY-UP11611HT8P-E	MMY-UP11811HT8P-E	MMY-UP12011HT8P-E
Výkonový kód	HP	112	114	116	118	120
Moduly v kombinaci		24 + 24 + 24 + 20 + 20	24 + 24 + 24 + 22 + 20	24 + 24 + 24 + 24 + 20	24 + 24 + 24 + 24 + 22	24 + 24 + 24 + 24 + 24
Chladicí výkon	kW ❄	313,00	318,50	324,00	329,50	335,00
Topný výkon	kW ☀	313,00	318,50	324,00	329,50	335,00
Max. počet vnitřních jednotek	ks	122	124	126	128	128

SMMSu SESTAVY VENKOVNÍCH JEDNOTEK

VENKOVNÍ JEDNOTKA		MMY-UP2611HT8P-E	MMY-UP2811HT8P-E	MMY-UP3011HT8P-E	MMY-UP3211HT8P-E
Výkonový kód	HP	26	28	30	32
Moduly v kombinaci		14 + 12	14 + 14	18 + 12	20 + 12
Chladicí výkon	kW ❄	73,50	80,00	83,90	89,50
Příkon (min./jmen./max.)	kW ❄	24,89	29,10	26,24	28,35
Účinnost při částečném zatížení @ 80 % / 60 % / 40 %	W/W ❄	-	-	-	-
Účinnost SEER (sezonní)	❄	7,17	7,05	7,52	7,50
Topný výkon	kW ☀	73,50	80,00	83,90	89,50
Příkon (min./jmen./max.)	kW ☀	17,77	20,00	20,31	22,70
Účinnost při částečném zatížení @ 80 % / 60 % / 40 %	W/W ☀	-	-	-	-
Účinnost SCOP (sezonní)	☀	4,67	4,60	4,75	4,55
Vzduchový výkon	m³/h	11800 + 11700	2 x 11800	15900 + 11880	16500 + 11700
Připojení – Ø kapalina	mm (palce)	19,1 (¾)	19,1 (¾)	19,1 (¾)	19,1 (¾)
Připojení – Ø sání	mm (palce)	34,9 (1 3/8)	34,9 (1 3/8)	34,9 (1 3/8)	34,9 (1 3/8)
Připojení – Ø vyrovnání oleje	mm (palce)	-	-	-	-
Hladina akustického tlaku (níz./stř./vys.)	dB(A) ❄	61,5	64,2	63,0	64,5
Hladina akustického tlaku (níz./stř./vys.)	dB(A) ☀	65,5	65,5	68,5	68,5
Hladina akustického výkonu	dB(A) ❄	82,5	82,5	85,5	87,0
Hladina akustického výkonu	dB(A) ☀	85	85	90,0	91,0
Napájení	V/F+N/Hz	380-415/3/50	380-415/3/50	380-415/3/50	380-415/3/50
Hmotnost	kg	2 x 228	2 x 228	334 + 228	356 + 228

VENKOVNÍ JEDNOTKA		MMY-UP3411HT8P-E	MMY-UP3611HT8P-E	MMY-UP3811HT8P-E	MMY-UP4011HT8P-E
Výkonový kód	HP	34	36	38	40
Moduly v kombinaci		20 + 14	24 + 12	24 + 14	20 + 20
Chladicí výkon	kW ❄	96,00	100,50	107,00	112,00
Příkon (min./jmen./max.)	kW ❄	32,56	34,53	38,74	36,02
Účinnost při částečném zatížení @ 80 % / 60 % / 40 %	W/W ❄	-	-	-	-
Účinnost SEER (sezonní)	❄	7,38	7,01	6,93	7,62
Topný výkon	kW ☀	96,00	100,50	107,00	112,00
Příkon (min./jmen./max.)	kW ☀	24,93	26,75	28,98	29,86
Účinnost při částečném zatížení @ 80 % / 60 % / 40 %	W/W ☀	-	-	-	-
Účinnost SCOP (sezonní)	☀	4,50	4,38	4,33	4,43
Vzduchový výkon	m³/h	15900 + 11880	16500 + 11700	16500 + 11880	2 x 15900
Připojení – Ø kapalina	mm (palce)	19,1 (¾)	22,2 (7/8)	22,2 (7/8)	22,2 (7/8)
Připojení – Ø sání	mm (palce)	34,9 (1 3/8)	41,3 (1 5/8)	41,3 (1 5/8)	41,3 (1 5/8)
Připojení – Ø vyrovnání oleje	mm (palce)	-	-	-	-
Hladina akustického tlaku (níz./stř./vys.)	dB(A) ❄	64.5	64.5	64.5	66.5
Hladina akustického tlaku (níz./stř./vys.)	dB(A) ☀	68.5	68.5	68.5	70.5
Hladina akustického výkonu	dB(A) ❄	87.0	87.0	87.0	89.5
Hladina akustického výkonu	dB(A) ☀	91.0	91.0	91.0	93.5
Napájení	V/F+N/Hz	380-415/3/50	380-415/3/50	380-415/3/50	380-415/3/50
Hmotnost	kg	334 + 228	356 + 228	356 + 228	334 + 334

SMMSu SESTAVY VENKOVNÍCH JEDNOTEK

VENKOVNÍ JEDNOTKA			MMY-UP4211HT8P-E	MMY-UP4411HT8P-E	MMY-UP4611HT8P-E	MMY-UP4811HT8P-E
Výkonový kód	HP		42	44	46	48
Moduly v kombinaci			24 + 18	24 + 20	24 + 22	24 + 24
Chladicí výkon	kW	❄	117,40	123,00	128,50	134,00
Příkon (min./jmen./max.)	kW	❄	40,09	42,20	44,62	48,38
Účinnost při částečném zatížení @ 80 % / 60 % / 40 %	W/W	❄	-	-	-	-
Účinnost SEER (sezonní)		❄	7,22	7,21	7,04	6,87
Topný výkon	kW	☀	117,40	123,00	128,50	134,00
Příkon (min./jmen./max.)	kW	☀	31,52	33,91	35,16	37,96
Účinnost při částečném zatížení @ 80 % / 60 % / 40 %	W/W	☀	-	-	-	-
Účinnost SCOP (sezonní)		☀	4,43	4,30	4,31	4,17
Vzduchový výkon	m³/h		16500 + 16800	16500 + 15900	2 x 16500	2 x 16500
Připojení – Ø kapalina	mm (palce)		22,2 (7/8)	22,2 (7/8)	22,2 (7/8)	22,2 (7/8)
Připojení – Ø sání	mm (palce)		41,3 (1 5/8)	41,3 (1 5/8)	41,3 (1 5/8)	41,3 (1 5/8)
Připojení – Ø vyrovnání oleje	mm (palce)		-	-	-	-
Hladina akustického tlaku (níz./stř./vys.)	dB(A)	❄	65.5	88.5	89.5	66.5
Hladina akustického tlaku (níz./stř./vys.)	dB(A)	☀	70.5	70.5	70.5	70.5
Hladina akustického výkonu	dB(A)	❄	88.5	88.5	88.5	89.5
Hladina akustického výkonu	dB(A)	☀	93.0	93.0	93.0	93.5
Napájení	V/F+N/Hz		380-415/3/50	380-415/3/50	380-415/3/50	380-415/3/50
Hmotnost	kg		356 + 312	356 + 334	356 + 356	356 + 356

VENKOVNÍ JEDNOTKA			MMY-UP5011HT8P-E	MMY-UP5211HT8P-E	MMY-UP5411HT8P-E	MMY-UP5611HT8P-E
Výkonový kód	HP		50	52	54	56
Moduly v kombinaci			24 + 14 + 12	24 + 14 + 14	20 + 20 + 14	24 + 20 + 12
Chladicí výkon	kW	❄	140,50	147,00	152,00	156,50
Příkon (min./jmen./max.)	kW	❄	49,08	53,29	50,57	52,54
Účinnost při částečném zatížení @ 80 % / 60 % / 40 %	W/W	❄	-	-	-	-
Účinnost SEER (sezonní)		❄	7,02	6,96	7,49	7,23
Topný výkon	kW	☀	140,50	147,00	152,00	156,50
Příkon (min./jmen./max.)	kW	☀	36,75	38,98	39,86	41,68
Účinnost při částečném zatížení @ 80 % / 60 % / 40 %	W/W	☀	-	-	-	-
Účinnost SCOP (sezonní)		☀	4,44	4,41	4,47	4,41
Vzduchový výkon	m³/h		16500 + 11880 + 11700	16500 + 2x 11880	2x 15900 + 11880	16500 + 15900 + 11700
Připojení – Ø kapalina	mm (palce)		22,2 (7/8)	22,2 (7/8)	22,2 (7/8)	22,2 (7/8)
Připojení – Ø sání	mm (palce)		41,3 (1 5/8)	41,3 (1 5/8)	41,3 (1 5/8)	41,3 (1 5/8)
Připojení – Ø vyrovnání oleje	mm (palce)		-	-	-	-
Hladina akustického tlaku (níz./stř./vys.)	dB(A)	❄	66.5	65.5	67.0	67.0
Hladina akustického tlaku (níz./stř./vys.)	dB(A)	☀	70.5	69.5	71.0	71.0
Hladina akustického výkonu	dB(A)	❄	89.5	87.5	89.5	89.5
Hladina akustického výkonu	dB(A)	☀	93.5	91.5	93.5	93.5
Napájení	V/F+N/Hz		380-415/3/50	380-415/3/50	380-415/3/50	380-415/3/50
Hmotnost	kg		356 + 2x 228	356 + 2x 228	2x 334 + 228	356 + 334 + 228

SMMSu SESTAVY VENKOVNÍCH JEDNOTEK

VENKOVNÍ JEDNOTKA			MMY-UP5811HT8P-E	MMY-UP6011HT8P-E	MMY-UP6211HT8P-E	MMY-UP6411HT8P-E
Výkonový kód	HP		58	60	62	64
Moduly v kombinaci			24 + 20 + 14	24 + 24 + 12	24 + 24 + 14	24 + 20 + 20
Chladicí výkon	kW	❄	163,00	167,50	174,00	179,00
Příkon (min./jmen./max.)	kW	❄	56,75	58,72	62,93	60,21
Účinnost při částečném zatížení @ 80 % / 60 % / 40 %	W/W	❄	-	-	-	-
Účinnost SEER (sezonní)		❄	7,19	6,95	6,29	7,34
Topný výkon	kW	☀	163,00	167,50	174,00	179,00
Příkon (min./jmen./max.)	kW	☀	43,91	45,73	47,96	48,84
Účinnost při částečném zatížení @ 80 % / 60 % / 40 %	W/W	☀	-	-	-	-
Účinnost SCOP (sezonní)		☀	4,37	4,30	4,27	4,34
Vzduchový výkon	m³/h		16500 + 15900 + 11700	2x 16500 + 11700	2x 16500 + 11880	16500 + 2x 15900
Připojení – Ø kapalina	mm (palce)		22,2 (7/8)	22,2 (7/8)	22,2 (7/8)	22,2 (7/8)
Připojení – Ø sání	mm (palce)		41,3 (1 5/8)	41,3 (1 5/8)	44,5 (1 3/4)	44,5 (1 3/4)
Připojení – Ø vyrovnání oleje	mm (palce)		-	-	-	-
Hladina akustického tlaku (níz./stř./vys.)	dB(A)	❄	67.0	67.0	67.0	67.0
Hladina akustického tlaku (níz./stř./vys.)	dB(A)	☀	71.0	71.0	71.0	71.0
Hladina akustického výkonu	dB(A)	❄	89.5	89.5	89.5	89.5
Hladina akustického výkonu	dB(A)	☀	93.5	93.5	93.5	93.5
Napájení	V/F+N/Hz		380-415/3/50	380-415/3/50	380-415/3/50	380-415/3/50
Hmotnost	kg		356 + 334 + 228	2x 356 + 228	2x 356 + 228	356 + 2x 334

VENKOVNÍ JEDNOTKA			MMY-UP6611HT8P-E	MMY-UP6811HT8P-E	MMY-UP7011HT8P-E	MMY-UP7211HT8P-E
Výkonový kód	HP		66	68	70	72
Moduly v kombinaci			24 + 22 + 20	24 + 24 + 20	24 + 24 + 22	24 + 24 + 24
Chladicí výkon	kW	❄	184,50	190,00	195,50	201,00
Příkon (min./jmen./max.)	kW	❄	62,63	66,39	68,81	72,57
Účinnost při částečném zatížení @ 80 % / 60 % / 40 %	W/W	❄	-	-	-	-
Účinnost SEER (sezonní)		❄	7,21	7,09	6,98	6,87
Topný výkon	kW	☀	184,50	190,00	195,50	201,00
Příkon (min./jmen./max.)	kW	☀	50,09	52,89	54,14	56,94
Účinnost při částečném zatížení @ 80 % / 60 % / 40 %	W/W	☀	-	-	-	-
Účinnost SCOP (sezonní)		☀	4,35	4,26	4,26	4,17
Vzduchový výkon	m³/h		2x 16500 + 15900	2x 16500 + 15900	3x 165000	3x 165000
Připojení – Ø kapalina	mm (palce)		22,2 (7/8)	22,2 (7/8)	22,2 (7/8)	22,2 (7/8)
Připojení – Ø sání	mm (palce)		44,5 (1 3/4)	44,5 (1 3/4)	44,5 (1 3/4)	44,5 (1 3/4)
Připojení – Ø vyrovnání oleje	mm (palce)		-	-	-	-
Hladina akustického tlaku (níz./stř./vys.)	dB(A)	❄	68.0	68.0	68.0	68.0
Hladina akustického tlaku (níz./stř./vys.)	dB(A)	☀	72.0	72.0	72.0	72.0
Hladina akustického výkonu	dB(A)	❄	91.0	91.0	91.0	91.0
Hladina akustického výkonu	dB(A)	☀	95.0	95.0	95.0	95.0
Napájení	V/F+N/Hz		380-415/3/50	380-415/3/50	380-415/3/50	380-415/3/50
Hmotnost	kg		2x 356 + 334	2x 356 + 334	3x 356	3x 356

SMMSu SESTAVY VENKOVNÍCH JEDNOTEK

VENKOVNÍ JEDNOTKA		MMY-UP7411HT8P-E	MMY-UP7611HT8P-E	MMY-UP7811HT8P-E	MMY-UP8011HT8P-E
Výkonový kód	HP	74	76	78	80
Moduly v kombinaci		24 + 24 + 14 + 12	24 + 24 + 14 + 14	24 + 20 + 20 + 14	24 + 24 + 20 + 12
Chladicí výkon	kW ❄	207,50	214,00	219,00	223,50
Příkon (min./jmen./max.)	kW ❄	73,27	77,48	74,76	76,73
Účinnost při částečném zatížení @ 80 % / 60 % / 40 %	W/W ❄	-	-	-	-
Účinnost SEER (sezonní)	❄	6,97	6,93	7,30	7,14
Topný výkon	kW ☀	207,50	214,00	219,00	223,50
Příkon (min./jmen./max.)	kW ☀	55,73	57,96	58,84	60,66
Účinnost při částečném zatížení @ 80 % / 60 % / 40 %	W/W ☀	-	-	-	-
Účinnost SCOP (sezonní)	☀	4,36	4,33	4,39	4,34
Vzduchový výkon	m³/h	2x 16500 + 11880 + 11700	2x 16500 + 2x 11880	16500 + 2x15900 + 11880	2x 16500 + 15900 + 11700
Připojení – Ø kapalina	mm (palce)	22,2 (7/8)	22,2 (7/8)	22,2 (7/8)	22,2 (7/8)
Připojení – Ø sání	mm (palce)	44,5 (1 3/4)	54,0 (2 1/8)	54,0 (2 1/8)	54,0 (2 1/8)
Připojení – Ø vyrovnání oleje	mm (palce)	-	-	-	-
Hladina akustického tlaku (níz./stř./vys.)	dB(A) ❄	68.0	67.5	68.5	68.5
Hladina akustického tlaku (níz./stř./vys.)	dB(A) ☀	72.0	71.5	72.5	72.5
Hladina akustického výkonu	dB(A) ❄	91.0	90.0	91.5	91.5
Hladina akustického výkonu	dB(A) ☀	95.0	94.0	95.0	95.0
Napájení	V/F+N/Hz	380-415/3/50	380-415/3/50	380-415/3/50	380-415/3/50
Hmotnost	kg	2x 356 + 2x 228	2x 356 + 2x 228	356 + 2x 334 + 228	2x 356 + 334 + 228

VENKOVNÍ JEDNOTKA		MMY-UP8211HT8P-E	MMY-UP8411HT8P-E	MMY-UP8611HT8P-E	MMY-UP8811HT8P-E
Výkonový kód	HP	82	84	86	88
Moduly v kombinaci		24 + 24 + 20 + 14	24 + 24 + 24 + 12	24 + 24 + 24 + 14	24 + 24 + 20 + 20
Chladicí výkon	kW ❄	230,00	234,50	241,00	246,00
Příkon (min./jmen./max.)	kW ❄	80,94	82,91	87,12	84,40
Účinnost při částečném zatížení @ 80 % / 60 % / 40 %	W/W ❄	-	-	-	-
Účinnost SEER (sezonní)	❄	7,10	6,95	6,91	7,21
Topný výkon	kW ☀	230,00	234,50	241,00	246,00
Příkon (min./jmen./max.)	kW ☀	62,89	64,71	66,94	67,82
Účinnost při částečném zatížení @ 80 % / 60 % / 40 %	W/W ☀	-	-	-	-
Účinnost SCOP (sezonní)	☀	4,32	4,26	4,25	4,30
Vzduchový výkon	m³/h	2x 16500 + 15900 + 11880	3x 16500 + 11700	3x 16500 + 11880	2x 16500 + 2x 15900
Připojení – Ø kapalina	mm (palce)	22,2 (7/8)	22,2 (7/8)	22,2 (7/8)	22,2 (7/8)
Připojení – Ø sání	mm (palce)	54,0 (2 1/8)	54,0 (2 1/8)	54,0 (2 1/8)	54,0 (2 1/8)
Připojení – Ø vyrovnání oleje	mm (palce)	-	-	-	-
Hladina akustického tlaku (níz./stř./vys.)	dB(A) ❄	68.5	68.5	68.5	68.5
Hladina akustického tlaku (níz./stř./vys.)	dB(A) ☀	72.5	72.5	72.5	72.5
Hladina akustického výkonu	dB(A) ❄	91.5	91.5	91.5	91.5
Hladina akustického výkonu	dB(A) ☀	95.0	95.0	95.0	95.0
Napájení	V/F+N/Hz	380-415/3/50	380-415/3/50	380-415/3/50	380-415/3/50
Hmotnost	kg	2x 356 + 334 + 228	3x 356 + 228	3x 356 + 228	2x 356 + 2x 334

SMMSu SESTAVY VENKOVNÍCH JEDNOTEK

VENKOVNÍ JEDNOTKA			MMY-UP9011HT8P-E	MMY-UP9211HT8P-E	MMY-UP9411HT8P-E	MMY-UP9611HT8P-E
Výkonový kód	HP		90	92	94	96
Moduly v kombinaci			24 + 24 + 22 + 20	24 + 24 + 24 + 20	24 + 24 + 24 + 22	24 + 24 + 24 + 24
Chladicí výkon	kW	❄	251,50	257,00	262,50	268,00
Příkon (min./jmen./max.)	kW	❄	86,82	90,58	93,00	96,76
Účinnost při částečném zatížení @ 80 % / 60 % / 40 %	W/W	❄	-	-	-	-
Účinnost SEER (sezonní)		❄	7,12	7,03	6,95	6,87
Topný výkon	kW	☀	251,50	257,00	262,50	268,00
Příkon (min./jmen./max.)	kW	☀	69,07	71,87	73,12	75,92
Účinnost při částečném zatížení @ 80 % / 60 % / 40 %	W/W	☀	-	-	-	-
Účinnost SCOP (sezonní)		☀	4,30	4,24	4,24	4,17
Vzduchový výkon	m³/h		3x 16500 + 15900	3x 16500 + 15900	4x 16500	4x 16500
Připojení – Ø kapalina	mm (palce)		22,2 (7/8)	22,2 (7/8)	22,2 (7/8)	22,2 (7/8)
Připojení – Ø sání	mm (palce)		54,0 (2 1/8)	54,0 (2 1/8)	54,0 (2 1/8)	54,0 (2 1/8)
Připojení – Ø vyrovnání oleje	mm (palce)		-	-	-	-
Hladina akustického tlaku (níz./stř./vys.)	dB(A)	❄	69.5	69.5	69.5	69.5
Hladina akustického tlaku (níz./stř./vys.)	dB(A)	☀	73.5	73.5	73.5	73.5
Hladina akustického výkonu	dB(A)	❄	92.5	92.5	92.5	92.5
Hladina akustického výkonu	dB(A)	☀	96.5	96.5	96.5	96.5
Napájení	V/F+N/Hz		380-415/3/50	380-415/3/50	380-415/3/50	380-415/3/50
Hmotnost	kg		3x 356 + 334	3x 356 + 334	4x 356	4x 356

VENKOVNÍ JEDNOTKA			MMY-UP9811HT8P-E	MMY-UP10011HT8P-E	MMY-UP10211HT8P-E	MMY-UP10411HT8P-E
Výkonový kód	HP		98	100	102	104
Moduly v kombinaci			24+24+24+14+12	24+24+24+14+14	24 + 24 + 20 + 20 +14	24 + 24 + 24 + 20 + 12
Chladicí výkon	kW	❄	274,50	281,00	286,00	290,50
Příkon (min./jmen./max.)	kW	❄	97,46	101,67	98,98	100,92
Účinnost při částečném zatížení @ 80 % / 60 % / 40 %	W/W	❄	-	-	-	-
Účinnost SEER (sezonní)		❄	6,95	6,94	7,20	7,08
Topný výkon	kW	☀	274,50	281,00	286,00	290,50
Příkon (min./jmen./max.)	kW	☀	74,71	76,94	77,82	79,64
Účinnost při částečném zatížení @ 80 % / 60 % / 40 %	W/W	☀	-	-	-	-
Účinnost SCOP (sezonní)		☀	4,31	4,30	4,34	4,30
Vzduchový výkon	m³/h		3x 16500 + 11880 + 11700	3x 16500 + 2x 11880	2x 16500 + 2x 15900 + 11880	3x 16500 + 15900 + 11700
Připojení – Ø kapalina	mm (palce)		22,2 (7/8)	22,2 (7/8)	22,2 (7/8)	22,2 (7/8)
Připojení – Ø sání	mm (palce)		54,0 (2 1/8)	54,0 (2 1/8)	54,0 (2 1/8)	54,0 (2 1/8)
Připojení – Ø vyrovnání oleje	mm (palce)		-	-	-	-
Hladina akustického tlaku (níz./stř./vys.)	dB(A)	❄	69.5	69.0	69.5	69.5
Hladina akustického tlaku (níz./stř./vys.)	dB(A)	☀	73.5	73.0	73.0	73.0
Hladina akustického výkonu	dB(A)	❄	92.5	91.5	91.5	91.5
Hladina akustického výkonu	dB(A)	☀	96.5	95.5	95.5	95.5
Napájení	V/F+N/Hz		380-415/3/50	380-415/3/50	380-415/3/50	380-415/3/50
Hmotnost	kg		3x 356 + 2x 228	3x 356 + 2x 228	2x 356 + 2x 334 + 228	3x 356 + 334 +228

SMMSu SESTAVY VENKOVNÍCH JEDNOTEK

VENKOVNÍ JEDNOTKA		MMY-UP10611HT8P-E	MMY-UP10811HT8P-E	MMY-UP11011HT8P-E	MMY-UP11211HT8P-E
Výkonový kód	HP	106	108	110	112
Moduly v kombinaci		24 + 24 + 24 + 20 + 14	24 + 24 + 24 + 24 + 12	24 + 24 + 24 + 24 + 14	24 + 24 + 24 + 20 + 20
Chladicí výkon	kW ❄	297,00	301,50	308,00	313,00
Příkon (min./jmen./max.)	kW ❄	105,13	107,10	111,31	108,59
Účinnost při částečném zatížení @ 80 % / 60 % / 40 %	W/W ❄	-	-	-	-
Účinnost SEER (sezonní)	❄	7,04	6,93	6,90	7,13
Topný výkon	kW ☀	297,00	301,50	308,00	313,00
Příkon (min./jmen./max.)	kW ☀	81,87	83,69	85,92	86,80
Účinnost při částečném zatížení @ 80 % / 60 % / 40 %	W/W ☀	-	-	-	-
Účinnost SCOP (sezonní)	☀	4,29	4,24	4,23	4,28
Vzduchový výkon	m³/h	3x 16500 + 15900 + 11880	4x 16500 + 11700	4x 16500 + 11880	3x 16500 + 2x 15900
Připojení – Ø kapalina	mm (palce)	22,2 (7/8)	22,2 (7/8)	22,2 (7/8)	22,2 (7/8)
Připojení – Ø sání	mm (palce)	54,0 (2 1/8)	54,0 (2 1/8)	54,0 (2 1/8)	54,0 (2 1/8)
Připojení – Ø vyrovnání oleje	mm (palce)	-	-	-	-
Hladina akustického tlaku (níz./stř./vys.)	dB(A) ❄	69.5	69.5	69.5	69.5
Hladina akustického tlaku (níz./stř./vys.)	dB(A) ☀	73.0	73.0	73.0	73.0
Hladina akustického výkonu	dB(A) ❄	91.5	91.5	91.5	91.5
Hladina akustického výkonu	dB(A) ☀	95.5	95.5	95.5	95.5
Napájení	V/F+N/Hz	380-415/3/50	380-415/3/50	380-415/3/50	380-415/3/50
Hmotnost	kg	3x 356 + 334 +228	4x 356 + 228	4x 356 + 228	3x 356 + 2x 334

VENKOVNÍ JEDNOTKA		MMY-UP11411HT8P-E	MMY-UP11611HT8P-E	MMY-UP11811HT8P-E	MMY-UP12011HT8P-E
Výkonový kód	HP	114	116	118	120
Moduly v kombinaci		24 + 24 + 24 + 22 + 20	24 + 24 + 24 + 24 + 20	24 + 24 + 24 + 24 + 22	24 + 24 + 24 + 24 + 24
Chladicí výkon	kW ❄	318,50	324,00	329,50	335,00
Příkon (min./jmen./max.)	kW ❄	111,01	114,77	117,19	120,95
Účinnost při částečném zatížení @ 80 % / 60 % / 40 %	W/W ❄	-	-	-	-
Účinnost SEER (sezonní)	❄	7,07	7,00	6,93	6,87
Topný výkon	kW ☀	318,50	324,00	329,50	335,00
Příkon (min./jmen./max.)	kW ☀	88,05	90,85	92,10	94,90
Účinnost při částečném zatížení @ 80 % / 60 % / 40 %	W/W ☀	-	-	-	-
Účinnost SCOP (sezonní)	☀	4,28	4,22	4,23	4,17
Vzduchový výkon	m³/h	4x 16500 + 15900	4x 16500 + 15900	5x 16500	5x 16500
Připojení – Ø kapalina	mm (palce)	22,2 (7/8)	22,2 (7/8)	22,2 (7/8)	22,2 (7/8)
Připojení – Ø sání	mm (palce)	54,0 (2 1/8)	54,0 (2 1/8)	54,0 (2 1/8)	54,0 (2 1/8)
Připojení – Ø vyrovnání oleje	mm (palce)	-	-	-	-
Hladina akustického tlaku (níz./stř./vys.)	dB(A) ❄	70.0	70.0	70.0	70.0
Hladina akustického tlaku (níz./stř./vys.)	dB(A) ☀	74.0	74.0	74.0	74.0
Hladina akustického výkonu	dB(A) ❄	93.0	93.0	93.0	93.0
Hladina akustického výkonu	dB(A) ☀	97.0	97.0	97.0	97.0
Napájení	V/F+N/Hz	380-415/3/50	380-415/3/50	380-415/3/50	380-415/3/50
Hmotnost	kg	4x 356 + 334	4x 356 + 334	5x 356	5x 356

MiNi SMMS R32 – venkovní jednotky

NEW

- Kompaktní venkovní jednotky určené pro připojení až 13 vnitřních jednotek
- Ochrana životního prostředí: Made in EU – chladivo R32 s nízkým GWP (koef. globálního oteplování)
- Tichý provoz: 3 stupně nočního provozu
- Jednotná a komplexní koncepce bezpečnosti při úniku chladiva
- Hodnoty energetické účinnosti SEER až 9,98, resp. SCOP až 5,21
- Lokální kabelové a dálkové ovladače, centrální ovladače a / nebo řízení vyšším řídícím systémem BMS

VENKOVNÍ JEDNOTKA		MCY-MUG0401HSW-E	MCY-MUG0501HSW-E	MCY-MUG0601HSW-E
Chladicí výkon	kW ❄	12,10	14,00	15,50
Příkon (min./jmen./max.)	kW ❄	2,92	3,73	4,29
Účinnost EER (jmenovitá)	W/W ❄	4,14	3,75	3,61
Účinnost SEER (sezonní)	❄	9,98	9,21	8,80
Jmenovitý proud	A ❄	13,1	16,3	18,6
Topný výkon	kW ☀	12,10	14,00	15,50
Příkon (min./jmen./max.)	kW ☀	2,38	2,95	3,36
Účinnost COP	W/W ☀	5,08	4,75	4,61
Účinnost SCOP (sezonní)	☀	5,21	4,93	4,80
Jmenovitý proud	A ☀	10,9	13,2	14,8
Vzduchový výkon	m³/h	4560	4740	4740
Provozní rozsah venkovních teplot	°C ❄	-5 / +46	-5 / +46	-5 / +46
Provozní rozsah venkovních teplot	°C ☀	-20 / +15	-20 / +15	-20 / +15
Napájení	V/F+N/Hz	220-240/1/50	220-240/1/50	220-240/1/50
Hladina akustického tlaku (níz./stř./vys.)	dB(A) ❄	71	72	73
Hladina akustického tlaku (níz./stř./vys.)	dB(A) ☀	54	55	56
Připojení – Ø sání	mm (palce)	15,8 (5/8)	15,8 (5/8)	15,8 (5/8)
Připojení – Ø kapalina	mm (palce)	9,5 (3/8)	9,5 (3/8)	9,5 (3/8)
Délka potrubí (max.)	m	300	300	300
Převýšení (max.)	m	40/50	40/50	40/50
Max. počet vnitřních jednotek	ks	8	10	13
Typ kompresoru		Twin-Rotary	Twin-Rotary	Twin-Rotary
Chladivo		R32	R32	R32
Náplň chladiva	kg	2,40	2,40	2,40
Rozměry (VxŠxH)	mm	1050 x 1010 x 370	1050 x 1010 x 370	1050 x 1010 x 370
Hmotnost	kg	100	100	100

PŘÍSLUŠENSTVÍ	POPIS
TCB-LD1UPE	Senzor úniku chladiva - SHRMa / MiNi SMMS R32
TCB-BT1UPE	Sada baterií pro uzavírací ventil a průtokový box - SHRMa / MiNi SMMS R32
RBM-SV1121HUPE	Sada uzavíracího ventilu - SHRMa / MiNi SMMS R32
RBM-SV1801HUPE	Sada uzavíracího ventilu - SHRMa / MiNi SMMS R32 4,0 až ≤ 6,4 HP

MiNi SMMS Single Fan – venkovní jednotky

- Kompaktní venkovní jednotky určené pro připojení až 10 vnitřních jednotek
- Hodnoty energetické účinnosti SEER až 8,08, resp. SCOP až 5,36
- Lokální kabelové a dálkové ovladače, centrální ovladače a / nebo řízení vyšším řídícím systémem BMS

VENKOVNÍ JEDNOTKA		MCY-MHP0406HT-E	MCY-MHP0506HT-E1
Chladicí výkon	kW ❄	12,10	14,00
Příkon (min./jmen./max.)	kW ❄	3,24	3,94
Účinnost EER (jmenovitá)	W/W ❄	3,73	3,23
Účinnost SEER (sezonní)	❄	8,08	7,77
Jmenovitý proud	A ❄	13,8	17,9
Topný výkon	kW ☀	12,50	16,00
Příkon (min./jmen./max.)	kW ☀	2,83	3,86
Účinnost COP	W/W ☀	4,42	4,00
Účinnost SCOP (sezonní)	☀	3,83	3,88
Jmenovitý proud	A ☀	12,80	17,50
Vzduchový výkon	m³/h	4020	4260
Provozní rozsah venkovních teplot	°C ❄	-5 / +46	-5 / +46
Provozní rozsah venkovních teplot	°C ☀	-20 / +15	-20 / +15
Napájení	V/F+N/Hz	220-240/1/50	220-240/1/50
Hladina akustického tlaku (níz./stř./vys.)	dB(A) ❄	54	54
Hladina akustického tlaku (níz./stř./vys.)	dB(A) ☀	57	58
Připojení – Ø sání	mm (palce)	15,9 (5/8)	15,9 (5/8)
Připojení – Ø kapalina	mm (palce)	9,5 (3/8)	9,5 (3/8)
Délka potrubí (max.)	m	90	90
Převýšení (max.)	m	15/15	15/15
Max. počet vnitřních jednotek	ks	8	10
Typ kompresoru		1x Twin-Rotary	1x Twin-Rotary
Chladivo		R410A	R410A
Náplň chladiva	kg	3,30	3,30
Rozměry (VxŠxH)	mm	910 x 990 x 390	910 x 990 x 390
Hmotnost	kg	100	100

MiNi SMMSe – venkovní jednotky

- Kompaktní venkovní jednotky určené pro připojení až 13 vnitřních jednotek
- Hodnoty energetické účinnosti SEER až 9,68, resp. SCOP až 7,19
- Lokální kabelové a dálkové ovladače, centrální ovladače a / nebo řízení vyšším řídícím systémem BMS

Mini-SMMSe (1fázové provedení)

VENKOVNÍ JEDNOTKA		MCY-MHP0404HS-E	MCY-MHP0504HS-E	MCY-MHP0604HS-E
Chladicí výkon	kW ❄	12,10	14,00	15,50
Příkon (min./jmen./max.)	kW ❄	2,83	3,50	4,29
Účinnost EER (jmenovitá)	W/W ❄	4,28	4,00	3,61
Účinnost SEER (sezonní)	❄	9,42	9,23	9,68
Jmenovitý proud	A ❄	13,00	15,90	19,20
Topný výkon	kW ☀	12,50	16,00	18,00
Příkon (min./jmen./max.)	kW ☀	2,59	3,75	4,31
Účinnost COP	W/W ☀	4,83	4,27	4,18
Účinnost SCOP (sezonní)	☀	4,17	4,24	4,37
Jmenovitý proud	A ☀	12,00	17,00	19,30
Vzduchový výkon	m³/h	5660	5820	6050
Provozní rozsah venkovních teplot	°C ❄	-15 / +46	-15 / +46	-15 / +46
Provozní rozsah venkovních teplot	°C ☀	-20 / +15	-20 / +15	-20 / +15
Napájení	V/F+N/Hz	220-240/1/50	220-240/1/50	220-240/1/50
Hladina akustického tlaku (níz./stř./vys.)	dB(A) ❄	49	50	51
Hladina akustického tlaku (níz./stř./vys.)	dB(A) ☀	52	53	54
Připojení – Ø sání	mm (palce)	15,9 (5/8)	15,9 (5/8)	19,1 (¾)
Připojení – Ø kapalina	mm (palce)	9,5 (3/8)	9,5 (3/8)	9,5 (3/8)
Délka potrubí (max.)	m	180	180	180
Převýšení (max.)	m	20/30	20/30	20/30
Max. počet vnitřních jednotek	ks	8	10	13
Typ kompresoru		1x Twin-Rotary	1x Twin-Rotary	1x Twin-Rotary
Chladivo		R410A	R410A	R410A
Náplň chladiva	kg	6,40	6,40	6,40
Rozměry (VxŠxH)	mm	1235 x 990 x 390	1235 x 990 x 390	1235 x 990 x 390
Hmotnost	kg	127	127	127

R410A

Mini-SMMSe (3fázové provedení)

VENKOVNÍ JEDNOTKA			MCY-MHP0404HS8-E	MCY-MHP0504HS8-E	MCY-MHP0604HS8-E	MCY-MHP0806HS8-E	MCY-MHP1006HS8-E
Chladicí výkon	kW	❄	12,10	14,00	15,50	22,40	28,00
Příkon (min./jmen./max.)	kW	❄	2,82	3,47	4,25	6.67	9,34
Účinnost EER (jmenovitá)	W/W	❄	4,29	4,03	3,65	3,36	3,00
Účinnost SEER (sezonní)		❄	-	-	-	8,09	7,40
Jmenovitý proud	A	❄	4,50	5,40	6,70	10,6	14,5
Topný výkon	kW	☀	12,50	16,00	18,00	22,40	28,00
Příkon (min./jmen./max.)	kW	☀	2,57	3,72	4,27	5,20	7,00
Účinnost COP	W/W	☀	4,86	4,40	4,22	4,31	4,00
Účinnost SCOP (sezonní)		☀	4,19	4,25	4,38	4,50	4,38
Jmenovitý proud	A	☀	4,20	5,80	6,60	8,2	10,9
Vzduchový výkon	m³/h		5660	5820	6050	8460	8820
Provozní rozsah venkovních teplot	°C	❄	-15 / +46	-15 / +46	-15 / +46	-15 / +46	-15 / +46
Provozní rozsah venkovních teplot	°C	☀	-20 / +15,5	-20 / +15,5	-20 / +15,5	-20 / +15	-20 / +15
Napájení	V/F+N/Hz		380-415/3/ 50	380-415/3/ 50	380-415/3/ 50	380-415/3/ 50	380-415/3/ 50
Hladina akustického tlaku (níz./stř./vys.)	dB(A)	❄	49	50	51	58	59
Hladina akustického tlaku (níz./stř./vys.)	dB(A)	☀	52	53	54	59	60
Připojení – Ø sání	mm (palce)		15,9 (5/8)	15,9 (5/8)	19,1 (¾)	19,1 (¾)	22,2 (7/8)
Připojení – Ø kapalina	mm (palce)		9,5 (3/8)	9,5 (3/8)	9,5 (3/8)	9,5 (3/8)	9,5 (3/8)
Délka potrubí (max.)	m		180	180	180	300	300
Převýšení (max.)	m		20/30	20/30	20/30	30	30
Max. počet vnitřních jednotek	ks		8	10	13	12	16
Typ kompresoru			1x Twin Rotary	1x Twin Rotary	1x Twin Rotary	Twin-Rotary	Twin-Rotary
Chladivo			R410A	R410A	R410A	R410A	R410A
Náplň chladiva	kg		6,40	6,40	6,40	4,40	4,40
Rozměry (VxŠxH)	mm		1235 x 990 x 390	1235 x 990 x 390	1235 x 990 x 390	1740 x 990 x 390	1740 x 990 x 390
Hmotnost	kg		125	125	125	147	147

PŘÍSLUŠENSTVÍ	POPIS
RBM-PMV0361U-E	PMV-Kit - Externí PMV ventil pro tišší provoz vnitřní jednotky velikostí 5 až 14 (SMMSu)
RBM-PMV0363E	PMV-Kit - Externí PMV ventil pro tišší provoz vnitřní jednotky velikostí 5 až 14 (SMMSe)
RBM-PMV0901U-E	PMV-Kit - Externí PMV ventil pro tišší provoz vnitřní jednotky velikostí 15 až 27 (SMMSu)
RBM-PMV0903E	PMV-Kit - Externí PMV ventil pro tišší provoz vnitřní jednotky velikostí 15 až 27 (SMMSe)

Winzerhaus am Wiesberg, Cool Company Kälte - Klima - Gastro

SHRMe – venkovní jednotky

- 3trubkový systém / rekuperace a zpětné využití tepla / Pro připojení až 64 vnitřních jednotek
- Hodnoty energetické účinnosti SEER až 6,07, resp. SCOP až 5,27
- Lokální kabelové a dálkové ovladače, centrální ovladače a / nebo řízení vyšším řídícím systémem BMS

VENKOVNÍ JEDNOTKA			MMY-MAP0806FT8P-E	MMY-MAP1006FT8P-E	MMY-MAP1206FT8P-E	MMY-MAP1406FT8P-E
Výkonový kód	HP		8	10	12	14
Chladicí výkon	kW	❄	22,40	28,00	33,50	40,00
Příkon (min./jmen./max.)	kW	❄	5,96	7,98	9,77	12,74
Účinnost při částečném zatížení @ 80 % / 60 % / 40 %	W/W	❄	5,0 - 6,6 - 7,4	4,7 - 6,3 - 7,2	4,4 - 5,5 - 6,8	4,0 - 6,4 - 6,3
Účinnost SEER (sezonní)		❄	6,07	6,03	5,94	5,61
Jmenovitý proud	A	❄	9,44	12,49	15,46	19,92
Topný výkon	kW	☀	22,40	28,00	33,50	40,00
Příkon (min./jmen./max.)	kW	☀	5,40	7,05	8,70	10,50
Účinnost při částečném zatížení @ 80 % / 60 % / 40 %	W/W	☀	5,1 - 5,8 - 5,9	4,9 - 5,5 - 5,6	4,6 - 5,2 - 5,5	4,7 - 5,3 - 5,4
Účinnost SCOP (sezonní)		☀	3,64	3,53	3,71	3,57
Jmenovitý proud	A	☀	8,57	11,06	13,80	16,47
Vzduchový výkon	m³/h		9700	9700	12200	12200
Externí statický tlak	Pa		60	50	50	40
Hladina akustického tlaku (níz./stř./vys.)	dB(A)	❄	59	59	60	62
Hladina akustického tlaku (níz./stř./vys.)	dB(A)	☀	61	61	62	64
Hladina akustického výkonu	dB(A)	❄	80,0	80,0	80,0	81,0
Hladina akustického výkonu	dB(A)	☀	82,0	82,0	82,0	83,0
Typ kompresoru			2x Twin-Rotary	2x Twin-Rotary	2x Twin-Rotary	2x Twin-Rotary
Připojení – Ø kapalina	mm (palce)		12,7 (½)	12,7 (½)	12,7 (½)	12,7 (½)
Připojení – Ø sání	mm (palce)		22,2 (7/8)	22,2 (7/8)	28,6 (1 1/8)	28,6 (1 1/8)
Připojení – Ø horký plyn	mm (palce)		19,1 (¾)	19,1 (¾)	19,1 (¾)	22,2 (7/8)
Připojení – Ø vyrovnání oleje	mm (palce)		9,5 (3/8)	9,5 (3/8)	9,5 (3/8)	9,5 (3/8)
Provozní rozsah venkovních teplot	°C	❄	-15 / +46	-15 / +46	-15 / +46	-15 / +46
Provozní rozsah venkovních teplot	°C	☀	-25 / +25	-25 / +25	-25 / +25	-25 / +25
Napájení	V/F+N/Hz		380-415/3/50	380-415/3/50	380-415/3/50	380-415/3/50
Doporučené jištění	A		3x 20	3x 20	3x 25	3x 32
Délka potrubí (max.)	m		300	300	300	300
Převýšení (max.)	m		90	90	90	90
Chladivo			R410A	R410A	R410A	R410A
Náplň chladiva	kg		11,00	11,00	11,00	11,00
Rozměry (VxŠxH)	mm		1830 x 990 x 780	1830 x 990 x 780	1830 x 1210 x 780	1830 x 1210 x 780
Hmotnost	kg		263	263	316	316

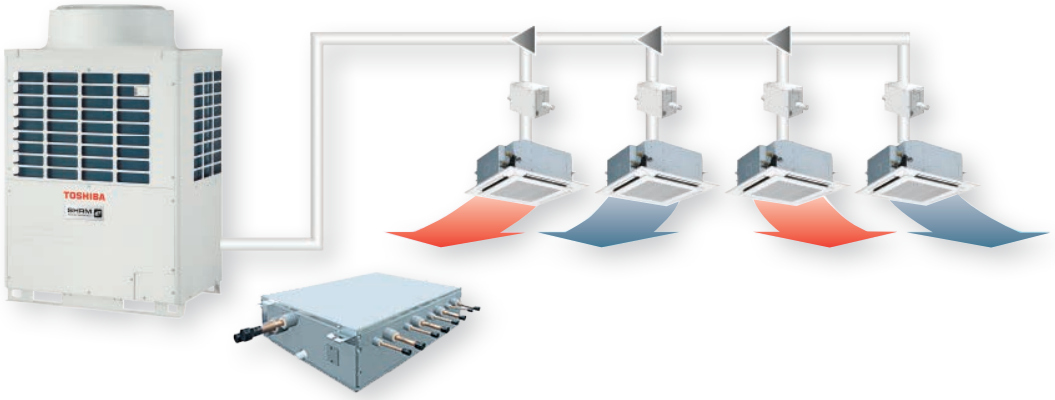

SHRMe – venkovní jednotky

VENKOVNÍ JEDNOTKA			MMY-MAP1606FT8P-E	MMY-MAP1806FT8P-E	MMY-MAP2006FT8P-E
Výkonový kód	HP		16	18	20
Chladicí výkon	kW	❄	45,00	50,40	56,00
Příkon (min./jmen./max.)	kW	❄	13,93	16,00	18,60
Účinnost při částečném zatížení @ 80 % / 60 % / 40 %	W/W	❄	4,2 - 5,5 - 7,0	4,3 - 6,0 - 7,3	3,7 - 4,6 - 5,7
Účinnost SEER (sezonní)		❄	5,72	5,89	5,64
Jmenovitý proud	A	❄	21,81	25,10	29,18
Topný výkon	kW	☀	45,00	50,40	56,00
Příkon (min./jmen./max.)	kW	☀	12,20	13,73	15,91
Účinnost při částečném zatížení @ 80 % / 60 % / 40 %	W/W	☀	4,4 - 5,1 - 5,3	4,3 - 4,8 - 5,2	4,1 - 4,6 - 5,0
Účinnost SCOP (sezonní)		☀	3,50	3,69	3,59
Jmenovitý proud	A	☀	19,14	21,49	24,68
Vzduchový výkon	m³/h		17300	17300	17900
Externí statický tlak	Pa		40	40	40
Hladina akustického tlaku (níz./stř./vys.)	dB(A)	❄	61	61	61
Hladina akustického tlaku (níz./stř./vys.)	dB(A)	☀	62	62	62
Hladina akustického výkonu	dB(A)	❄	83,0	83,0	83,0
Hladina akustického výkonu	dB(A)	☀	84,0	84,0	84,0
Typ kompresoru			2x Twin-Rotary	2x Twin-Rotary	2x Twin-Rotary
Připojení – Ø kapalina	mm (palce)		19,1 (¾)	19,1 (¾)	19,1 (¾)
Připojení – Ø sání	mm (palce)		28,6 (1 1/8)	28,6 (1 1/8)	28,6 (1 1/8)
Připojení – Ø horký plyn	mm (palce)		22,2 (7/8)	22,2 (7/8)	22,2 (7/8)
Připojení – Ø vyrovnání oleje	mm (palce)		9,5 (3/8)	9,5 (3/8)	9,5 (3/8)
Provozní rozsah venkovních teplot	°C	❄	-15 / +46	-15 / +46	-15 / +46
Provozní rozsah venkovních teplot	°C	☀	-25 / +25	-25 / +25	-25 / +25
Napájení	V/F+N/Hz		380-415/3/50	380-415/3/50	380-415/3/50
Doporučené jištění	A		3x 32	3x 40	3x 40
Délka potrubí (max.)	m		300	300	300
Převýšení (max.)	m		90	90	90
Chladivo			R410A	R410A	R410A
Náplň chladiva	kg		11,00	11,00	11,00
Rozměry (VxŠxH)	mm		1830 x 1600 x 780	1830 x 1600 x 780	1830 x 1600 x 780
Hmotnost	kg		377	377	377

Flow Selectory – Single Port (série 3 standardní funkce)

PŘÍSLUŠENSTVÍ	POČET VÝVODŮ (KS)	MAX. VÝKON VNITŘNÍCH JEDNOTEK (KW)	MAX. POČET VNITŘNÍCH JEDNOTEK (KS)	ROZMĚRY (V × Š × H) (MM)	HMOTNOST (KG)
RBM-Y1123FE	1	1,7 - 11,2	5	190 × 250 × 160	5
RBM-Y1803FE	1	11,2 - 18,0	10	190 × 250 × 160	5
RBM-Y2803FE	1	18,0 - 28,0	10	200 × 377 × 200	8
RBC-FSEX15	Prodloužení propojovacího kabelu, délka 15 m (není skladem, dodací termín na objednávku)				

Flow Selectory – Single Port (série 4 s integrovaným subcoolerem)

PŘÍSLUŠENSTVÍ	POČET VÝVODŮ (KS)	MAX. VÝKON VNITŘNÍCH JEDNOTEK (KW)	MAX. POČET VNITŘNÍCH JEDNOTEK (KS)	ROZMĚRY (V × Š × H) (MM)	HMOTNOST (KG)
RBM-Y1124FE	1	1,7 - 11,2	5	180 × 425 × 300	12
RBM-Y1804FE	1	11,2 - 18,0	10	180 × 425 × 300	12
RBM-Y2804FE	1	18,0 - 28,0	10	180 × 495 × 350	17

Flow Selectory – Multi Port (série 4 s integrovaným subcoolerem)

PŘÍSLUŠENSTVÍ	POČET VÝVODŮ (KS)	MAX. VÝKON VNITŘNÍCH JEDNOTEK (KW)	MAX. POČET VNITŘNÍCH JEDNOTEK (KS)	ROZMĚRY (V × Š × H) (MM)	HMOTNOST (KG)
RBM-Y1801F4PE	4	1,7 - 18,0	10	215 × 730 × 567	38
RBM-Y1801F6PE	6	1,7 - 18,0	10	215 × 1050 × 567	53

SHRM-e Přehled kombinací venkovních jednotek

VENKOVNÍ JEDNOTKA		MMY-MAP0806FT8P-E	MMY-MAP1006FT8P-E	MMY-MAP1206FT8P-E	MMY-MAP1406FT8P-E	MMY-MAP1606FT8P-E	MMY-MAP1806FT8P-E	MMY-MAP2006FT8P-E
Výkonový kód	HP	8	10	12	14	16	18	20
Moduly v kombinaci		-	-	-	-	-	-	-
Chladicí výkon	kW ❄	22,40	28,00	33,50	40,00	45,00	50,40	56,00
Topný výkon	kW ☀	22,40	28,00	33,50	40,00	45,00	50,40	56,00
Max. počet vnitřních jednotek	ks	18	22	27	31	36	40	41

VENKOVNÍ JEDNOTKA		MMY-AP2216FT8P-E	MMY-AP2416FT8P-E	MMY-AP2616FT8P-E	MMY-AP2816FT8P-E	MMY-AP3016FT8P-E	MMY-AP3216FT8P-E
Výkonový kód	HP	22	24	26	28	30	32
Moduly v kombinaci		12 + 10	14 + 10	14 + 12	14 + 14	16 + 14	18 + 14
Chladicí výkon	kW ❄	61,50	68,00	73,50	80,00	85,00	90,40
Topný výkon	kW ☀	61,50	68,00	73,50	80,00	85,00	90,40
Max. počet vnitřních jednotek	ks	49	54	58	63	64	64

VENKOVNÍ JEDNOTKA		MMY-AP3416FT8P-E	MMY-AP3616FT8P-E	MMY-AP3816FT8P-E	MMY-AP4016FT8P-E	MMY-AP4216FT8P-E
Výkonový kód	HP	34	36	38	40	42
Moduly v kombinaci		18 + 16	18 + 18	20 + 18	20 + 20	14 + 14 + 14
Chladicí výkon	kW ❄	95,40	100,80	106,40	112,00	120,00
Topný výkon	kW ☀	95,40	100,80	106,40	112,00	120,00
Max. počet vnitřních jednotek	ks	64	64	64	64	64

VENKOVNÍ JEDNOTKA		MMY-AP4416FT8P-E	MMY-AP4616FT8P-E	MMY-AP4816FT8P-E	MMY-AP5016FT8P-E	MMY-AP5216FT8P-E	MMY-AP5416FT8P-E
Výkonový kód	HP	44	46	48	50	52	54
Moduly v kombinaci		16 + 14 + 14	18 + 14 + 14	18 + 16 + 14	18 + 18 + 14	18 + 18 + 16	18 + 18 + 18
Chladicí výkon	kW ❄	125,00	130,40	135,40	140,80	145,80	151,20
Topný výkon	kW ☀	125,00	130,40	135,40	140,80	145,80	151,20
Max. počet vnitřních jednotek	ks	64	64	64	64	64	64

SHRM-e SESTAVY VENKOVNÍCH JEDNOTEK

VENKOVNÍ JEDNOTKA			MMY-AP2216FT8P-E	MMY-AP2416FT8P-E	MMY-AP2616FT8P-E
Výkonový kód	HP		22	24	26
Moduly v kombinaci			12 + 10	14 + 10	14 + 12
Chladicí výkon	kW	❄	61,50	68,00	73,50
Příkon (min./jmen./max.)	kW	❄	17,71	20,66	22,45
Účinnost při částečném zatížení @ 80 % / 60 % / 40 %	W/W	❄	4,4 - 5,7 - 7,5	4,2 - 5,3 - 7,0	4,2 - 5,3 - 6,5
Účinnost SEER (sezonní)		❄	5,99	5,81	5,77
Topný výkon	kW	☀	61,50	68,00	73,50
Příkon (min./jmen./max.)	kW	☀	15,75	17,55	19,20
Účinnost při částečném zatížení @ 80 % / 60 % / 40 %	W/W	☀	4,7 - 5,3 - 5,6	4,7 - 5,4 - 5,5	4,6 - 5,3 - 5,5
Účinnost SCOP (sezonní)		☀	3,63	3,56	3,63
Vzduchový výkon	m³/h		12200+9700	12200+9700	2x 12200
Připojení – Ø kapalina	mm (palce)		19,1 (¾)	19,1 (¾)	22,2 (7/8)
Připojení – Ø sání	mm (palce)		34,9 (1 3/8)	34,9 (1 3/8)	34,9 (1 3/8)
Připojení – Ø horký plyn	mm (palce)		28,6 (1 1/8)	28,6 (1 1/8)	28,6 (1 1/8)
Připojení – Ø vyrovnání oleje	mm (palce)		9,5 (3/8)	9,5 (3/8)	9,5 (3/8)
Hladina akustického tlaku (níz./stř./vys.)	dB(A)	❄	63,0	64,0	64,5
Hladina akustického tlaku (níz./stř./vys.)	dB(A)	☀	65,0	66,0	66,5
Hladina akustického výkonu	dB(A)	❄	83,5	84,0	84,0
Hladina akustického výkonu	dB(A)	☀	85,5	86,0	86,0
Napájení	V/F+N/Hz		380-415/3/50	380-415/3/50	380-415/3/50
Hmotnost	kg		316+263	316+263	2x 316

VENKOVNÍ JEDNOTKA			MMY-AP2816FT8P-E	MMY-AP3016FT8P-E	MMY-AP3216FT8P-E
Výkonový kód	HP		28	30	32
Moduly v kombinaci			14 + 14	16 + 14	18 + 14
Chladicí výkon	kW	❄	80,00	85,00	90,40
Příkon (min./jmen./max.)	kW	❄	25,40	26,60	27,80
Účinnost při částečném zatížení @ 80 % / 60 % / 40 %	W/W	❄	4,0 - 5,1 - 6,3	4,1 - 5,3 - 6,7	4,0 - 5,2 - 6,5
Účinnost SEER (sezonní)		❄	5,61	5,67	5,77
Topný výkon	kW	☀	80,00	85,00	90,40
Příkon (min./jmen./max.)	kW	☀	21,00	22,70	24,40
Účinnost při částečném zatížení @ 80 % / 60 % / 40 %	W/W	☀	4,7 - 5,3 - 5,4	4,5 - 5,2 - 5,4	4,4 - 5,0 - 5,3
Účinnost SCOP (sezonní)		☀	3,57	3,54	3,58
Vzduchový výkon	m³/h		2x 12200	17300+12200	17300+12200
Připojení – Ø kapalina	mm (palce)		22,2 (7/8)	22,2 (7/8)	22,2 (7/8)
Připojení – Ø sání	mm (palce)		34,9 (1 3/8)	34,9 (1 3/8)	34,9 (1 3/8)
Připojení – Ø horký plyn	mm (palce)		28,6 (1 1/8)	28,6 (1 1/8)	28,6 (1 1/8)
Připojení – Ø vyrovnání oleje	mm (palce)		9,5 (3/8)	9,5 (3/8)	9,5 (3/8)
Hladina akustického tlaku (níz./stř./vys.)	dB(A)	❄	66,5	65,0	65,0
Hladina akustického tlaku (níz./stř./vys.)	dB(A)	☀	67,5	66,5	66,5
Hladina akustického výkonu	dB(A)	❄	84,5	85,5	85,5
Hladina akustického výkonu	dB(A)	☀	86,5	87,0	87,0
Napájení	V/F+N/Hz		380-415/3/50	380-415/3/50	380-415/3/50
Hmotnost	kg		2x 316	377+316	377+316

SHRM-e SESTAVY VENKOVNÍCH JEDNOTEK

VENKOVNÍ JEDNOTKA			MMY-AP3416FT8P-E	MMY-AP3616FT8P-E	MMY-AP3816FT8P-E
Výkonový kód	HP		34	36	38
Moduly v kombinaci			18 + 16	18 + 18	20 + 18
Chladicí výkon	kW	❄	95,40	100,80	106,40
Příkon (min./jmen./max.)	kW	❄	29,90	32,00	34,60
Účinnost při částečném zatížení @ 80 % / 60 % / 40 %	W/W	❄	4,1 - 5,4 - 6,9	4,4 - 5,6 - 7,3	3,9 - 4,9 - 6,1
Účinnost SEER (sezonní)		❄	5,81	5,89	5,76
Topný výkon	kW	☀	95,40	100,80	106,40
Příkon (min./jmen./max.)	kW	☀	25,90	27,40	29,60
Účinnost při částečném zatížení @ 80 % / 60 % / 40 %	W/W	☀	4,3 - 4,9 - 5,2	4,3 - 4,8 - 5,2	4,2 - 4,7 - 5,1
Účinnost SCOP (sezonní)		☀	3,55	3,59	3,59
Vzduchový výkon	m³/h		2x 17300	2x 17300	17900 + 17300
Připojení – Ø kapalina	mm (palce)		22,2 (7/8)	22,2 (7/8)	22,2 (7/8)
Připojení – Ø sání	mm (palce)		34,9 (1 3/8)	41,3 (1 5/8)	41,3 (1 5/8)
Připojení – Ø horký plyn	mm (palce)		28,6 (1 1/8)	34,9 (1 3/8)	34,9 (1 3/8)
Připojení – Ø vyrovnání oleje	mm (palce)		9,5 (3/8)	9,5 (3/8)	9,5 (3/8)
Hladina akustického tlaku (níz./stř./vys.)	dB(A)	❄	64,5	64,5	64,5
Hladina akustického tlaku (níz./stř./vys.)	dB(A)	☀	65,5	65,5	65,5
Hladina akustického výkonu	dB(A)	❄	86,5	86,4	86,5
Hladina akustického výkonu	dB(A)	☀	87,5	87,5	87,5
Napájení	V/F+N/Hz		380-415/3/50	380-415/3/50	380-415/3/50
Hmotnost	kg		2x 377	2x 377	2x 377

VENKOVNÍ JEDNOTKA			MMY-AP4016FT8P-E	MMY-AP4216FT8P-E	MMY-AP4416FT8P-E
Výkonový kód	HP		40	42	44
Moduly v kombinaci			20 + 20	14 + 14 + 14	16 + 14 + 14
Chladicí výkon	kW	❄	112,00	120,00	125,00
Příkon (min./jmen./max.)	kW	❄	37,20	38,10	39,30
Účinnost při částečném zatížení @ 80 % / 60 % / 40 %	W/W	❄	3,7 - 4,6 - 5,7	4,0 - 5,1 - 6,3	4,1 - 5,2 - 6,5
Účinnost SEER (sezonní)		❄	5,64	5,61	5,65
Topný výkon	kW	☀	112,00	120,00	125,00
Příkon (min./jmen./max.)	kW	☀	31,80	31,50	33,20
Účinnost při částečném zatížení @ 80 % / 60 % / 40 %	W/W	☀	4,1 - 4,6 - 5,0	4,7 - 5,3 - 5,4	4,6 - 5,2 - 5,4
Účinnost SCOP (sezonní)		☀	3,59	3,57	3,55
Vzduchový výkon	m³/h		2x 17900	3x 12200	17300 + 12200 + 12200
Připojení – Ø kapalina	mm (palce)		22,2 (7/8)	22,2 (7/8)	22,2 (7/8)
Připojení – Ø sání	mm (palce)		41,3 (1 5/8)	41,3 (1 5/8)	41,3 (1 5/8)
Připojení – Ø horký plyn	mm (palce)		34,9 (1 3/8)	34,9 (1 3/8)	34,9 (1 3/8)
Připojení – Ø vyrovnání oleje	mm (palce)		9,5 (3/8)	9,5 (3/8)	9,5 (3/8)
Hladina akustického tlaku (níz./stř./vys.)	dB(A)	❄	64,5	67,0	66,5
Hladina akustického tlaku (níz./stř./vys.)	dB(A)	☀	65,5	69,0	68,5
Hladina akustického výkonu	dB(A)	❄	86,5	86,0	87,0
Hladina akustického výkonu	dB(A)	☀	87,5	88,0	88,5
Napájení	V/F+N/Hz		380-415/3/50	380-415/3/50	380-415/3/50
Hmotnost	kg		2x 377	3x 316	377+316+316

VENKOVNÍ JEDNOTKA			MMY-AP4616FT8P-E	MMY-AP4816FT8P-E	MMY-AP5016FT8P-E
Výkonový kód	HP		46	48	50
Moduly v kombinaci			18 + 14 + 14	18 + 16 + 14	18 + 18 + 14
Chladicí výkon	kW	❄	130,40	135,40	140,80
Příkon (min./jmen./max.)	kW	❄	41,40	41,70	43,80
Účinnost při částečném zatížení @ 80 % / 60 % / 40 %	W/W	❄	4,0 - 5,1 - 6,5	4,1 - 5,3 - 6,7	4,0 - 5,2 - 6,6
Účinnost SEER (sezonní)		❄	5,72	5,77	5,83
Topný výkon	kW	☀	130,40	135,40	140,80
Příkon (min./jmen./max.)	kW	☀	34,70	36,60	38,10
Účinnost při částečném zatížení @ 80 % / 60 % / 40 %	W/W	☀	4,5 - 5,1 - 5,3	4,4 - 5,0 - 5,3	4,4 - 4,9 - 5,2
Účinnost SCOP (sezonní)		☀	3,58	3,56	3,59
Vzduchový výkon	m³/h		17300 + 12200 + 12200	17300 + 17300 + 12200	17300 + 17300 + 12200
Připojení – Ø kapalina	mm (palce)		22,2 (7/8)	22,2 (7/8)	22,2 (7/8)
Připojení – Ø sání	mm (palce)		41,3 (1 5/8)	41,3 (1 5/8)	41,3 (1 5/8)
Připojení – Ø horký plyn	mm (palce)		34,9 (1 3/8)	34,9 (1 3/8)	34,9 (1 3/8)
Připojení – Ø vyrovnání oleje	mm (palce)		9,5 (3/8)	9,5 (3/8)	9,5 (3/8)
Hladina akustického tlaku (níz./stř./vys.)	dB(A)	❄	66,5	66,5	66,5
Hladina akustického tlaku (níz./stř./vys.)	dB(A)	☀	68,5	68,0	68,0
Hladina akustického výkonu	dB(A)	❄	87,0	87,5	87,5
Hladina akustického výkonu	dB(A)	☀	88,5	88,5	88,5
Napájení	V/F+N/Hz		380-415/3/50	380-415/3/50	380-415/3/50
Hmotnost	kg		377+316+316	377+377+316	377+377+316

VENKOVNÍ JEDNOTKA			MMY-AP5216FT8P-E	MMY-AP5416FT8P-E
Výkonový kód	HP		52	54
Moduly v kombinaci			18 + 18 + 16	18 + 18 + 18
Chladicí výkon	kW	❄	145,80	151,20
Příkon (min./jmen./max.)	kW	❄	45,90	48,00
Účinnost při částečném zatížení @ 80 % / 60 % / 40 %	W/W	❄	4,1 - 5,4 - 6,8	4,4 - 5,7 - 7,2
Účinnost SEER (sezonní)		❄	5,84	5,89
Topný výkon	kW	☀	145,80	151,20
Příkon (min./jmen./max.)	kW	☀	39,60	41,10
Účinnost při částečném zatížení @ 80 % / 60 % / 40 %	W/W	☀	4,3 - 4,9 - 5,2	4,3 - 4,8 - 5,2
Účinnost SCOP (sezonní)		☀	3,56	3,59
Vzduchový výkon	m³/h		3x 17300	3x 17300
Připojení – Ø kapalina	mm (palce)		22,2 (7/8)	22,2 (7/8)
Připojení – Ø sání	mm (palce)		41,3 (1 5/8)	41,3 (1 5/8)
Připojení – Ø horký plyn	mm (palce)		34,9 (1 3/8)	34,9 (1 3/8)
Připojení – Ø vyrovnání oleje	mm (palce)		9,5 (3/8)	9,5 (3/8)
Hladina akustického tlaku (níz./stř./vys.)	dB(A)	❄	66,0	66,0
Hladina akustického tlaku (níz./stř./vys.)	dB(A)	☀	67,0	67,0
Hladina akustického výkonu	dB(A)	❄	88,0	88,0
Hladina akustického výkonu	dB(A)	☀	89,0	89,0
Napájení	V/F+N/Hz		380-415/3/50	380-415/3/50
Hmotnost	kg		3x 377	3x 377

SHRM
SUPER HEAT RECOVERY MULTI ADVANCE

Nový systém SHRM Advance je špičkovým řešením pro topení, chlazení a ohřev topné vody pro komerční použití s chladivem R32 a s nízkým GWP (koef. globálního oteplování).

Maximální komfort

Na inteligentní technologii řízení VRF pro přesné řízení průtoku chladiva je vždy a za každých podmínek maximální spolehnutí.

Super úsporný provoz

Nejvyšší hodnoty koeficientů účinnosti a výkonu jak pro chlazení, tak pro topení.

Nejlepší přizpůsobivost

Vždy jen 1 venkovní jednotka (nelze tvořit sestavy) s možností konfigurace pro 3trubkový nebo 2trubkový provoz

Flexibilita při instalaci

Ventilátorová jednotka s externím statickým tlakem až 80 Pa a dostatečné délky rozvodů

Zpětné využití a redistribuce tepla

Přenos tepelné energie mezi zónou chlazení a zónou s potřebou vytápění

Snadná údržba

Clever Tools: nástroje pro přístup k provozním datům přes PC nebo chytrý telefon s využitím NFC technologie

TOSHIBA Twin Rotary kompresor s technologií nástřiku kapaliny

Srdce systému, vysoce účinný TOSHIBA Twin Rotary kompresor, navržen tak, aby dokonale vyhovoval podmínkám R32.

- Vysoký výkon
- Široký provozní rozsah
- Postačí nízká náplň chladiva
- Nízká hlučnost a minimální vibrace
- Povrchová úprava tvrdosti diamantu
- Technologie nástřiku kapaliny

Široké spektrum použití

Ve společnosti TOSHIBA jdou produkty s nízkou uhlíkovou stopou (CO_2) ruku v ruce s vysokými standardy komfortu, pohodlí a dokonalosti. SHRM Advance přináší maximální pokrytí požadavků projektu díky neuvěřitelné flexibilitě systému.

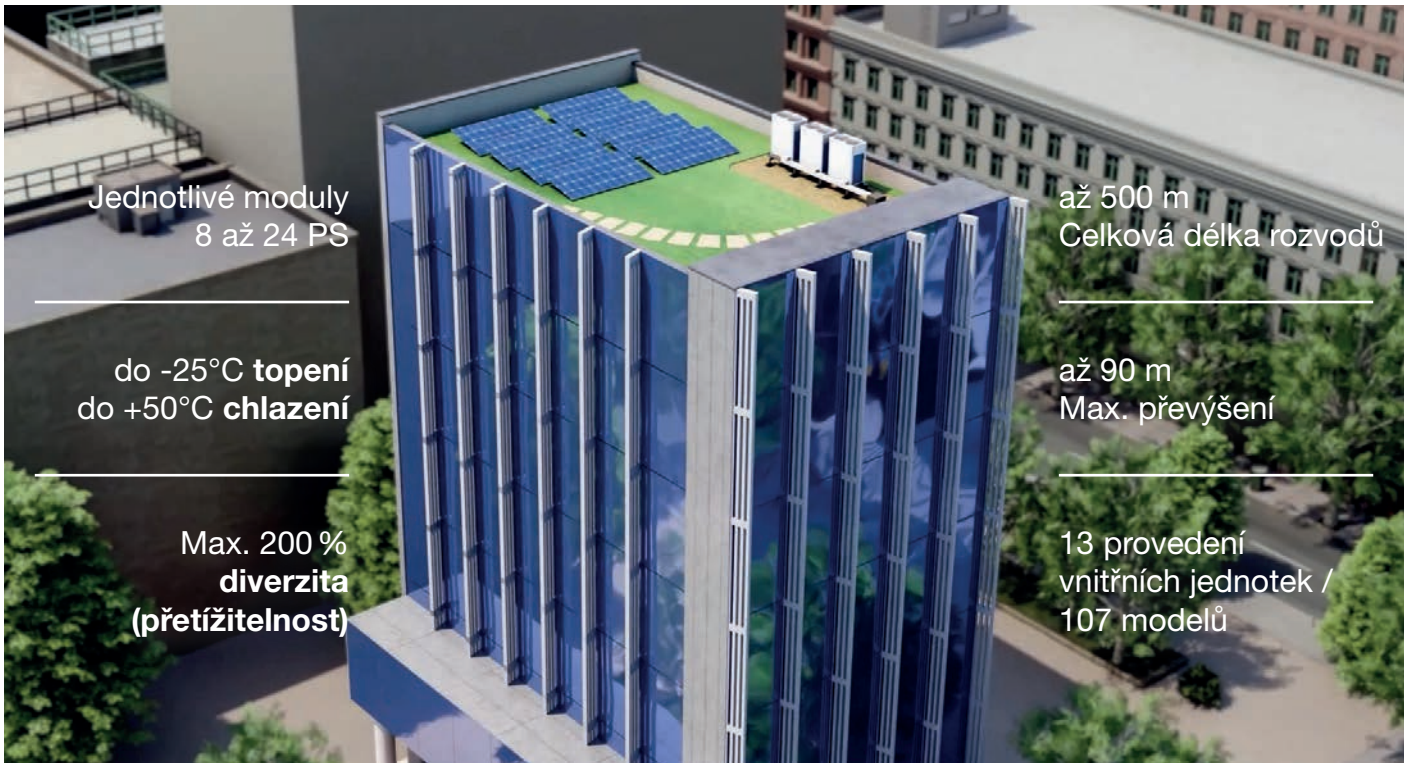

Velký výběr Flow Boxů a Selectorů

Flexibilní při projektování, snadná systémová instalace, spolehlivý provoz.

Flow Boxy / Selectory
s 1, 4, 8 nebo 12 porty

Až **10 vnitřních jednotek** na 1 port

Zátěž až **18 kW** na 1 port

PMV technologie

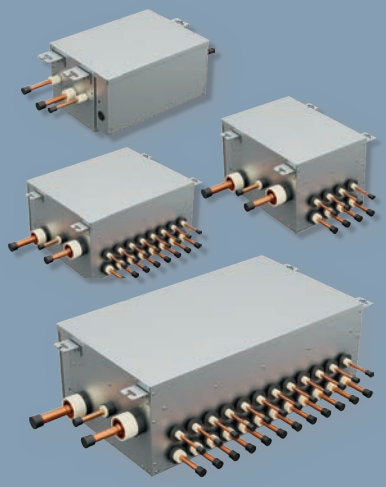

max 300 mm výška
Flow Boxů / Selectorů

až **50 m**
délka rozvodu

Integrované
uzavírací ventily

TOSHIBA řešení detekce úniku R32

TCB-LD1UPE
Detektor úniku chladiva

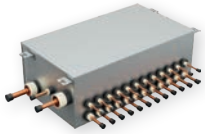

RBM-Y_1FUxPE
SHRMa 3trubkový: PMV Flow Selectory vč. uzavíracích ventilů

RBM-SV_1HUPE
SHRMa 2trubkový: PMV Flow Box vč. uzavíracích ventilů

TCB-BT1UPE
BateryPack pro zajištění funkce odstavení i v případě výpadku proudu (v souladu s IEC 603353-2-40).

› Bezpečnostní koncepce společnosti TOSHIBA byla certifikována nezávislým certifikačním orgánem v souladu s normou IEC60335-2-40 (Ed.6).

Příklady konfigurací systému

3trubkový systém a velké prostory

› Použití až 12 větví s jediným Flow Boxem

V případě detekce úniku:
› Zvukový a vizuální alarm na příslušném detektoru úniku
› Chybový kód na ovladačích
› Funkce odčerpání chladiva (Refrigerant Pump down)

2trubkový systém a malé samostatné místnosti

› Uzavírací box pro 1 až 10 jednotek v sekci za Flow Boxem

V případě úniku:
› Zvukový a vizuální alarm na příslušném detektoru úniku
› Chybový kód na ovladačích
› Funkce uzavření sekce s únikem
› Funkce odstavení části systému (individual shut down)

Univerzální a přehledná koncepce bezpečnosti při úniku chladiva, kterou lze aplikovat a použít pro každou konfiguraci budovy.

BUSINESS / VRF VENKOVNÍ JEDNOTKY

Flow Boxy & Flow Selectory & Příslušenství

	Typové označení	Popis	Počet portů	Max. vnitřních jednotek
	RBM-Y1121FUPE	Flow Box Single-Port	1	5
	RBM-Y1801FUPE		1	10
	RBM-Y2801FUPE		1	10
	RBM-Y1801FU4PE	Flow Selector Multi Port	4	40
	RBM-Y1801FU8PE		8	80
	RBM-Y1801FU12PE		12	120

	Typové označení	Popis
	Detektor úniku chladiva TCB-LD1UPE	› Samostatně umístěný › Napájení přes vnitřní jednotku › Životnost senzoru 10 let
	Uzavírací box RBM-SV_HUPE	› Pro oddělení netěsné oblasti od hlavního rozvodu chladiva › Pouze pro 2trubkový provoz, protože ostatní Flow Boxy obsahují uzavírací ventily.
	Baterie TCB-BT1UPE	› Zajišťuje funkci odstavení sekce i v případě výpadku proudu › Životnost 5 let › Umístění do Flow Boxu nebo do Uzavíracího boxu

100 % jistota projektování díky snadnému plánování systému se softwarem SELECTION TOOL

Ovládání a řízení

Kabelový ovladač		Centrální ovladač		Rozhraní pro jiné systémy	
Standardní ovladač RBC-ASCU11-E	Komfortní ovladač RBC-AMSU51-ES	Centrální ovladač TCB-SC640U-E	Smart Manager TOUCH BMS-CT2560U-E	BACnet® Gateway BMS-IFBN1280U-E	Modbus® Gateway BMS-IFMB1280U-E

Nejvyšší účinnost

Maximální účinnost je hlavním heslem filozofie společnosti TOSHIBA. SHRM Advance nabízí výrazné úspory energie a tím snižuje svou uhlíkovou stopu. Použití unikátních technologií, jako jsou nástřik kapaliny, Twin Rotary kompresor, velký výměník tepla a inteligentní řízení chladiva – to vše pomáhá dosáhnout bezkonkurenční energetické účinnosti v sezónním provozu.

TOPENÍ	**SCOP**	až **4,6**
	ηs H	až **183 %**
CHLAZENÍ	**SCOP**	až **8,9**
	ηs K	až **353 %**

Zpětné využití tepla a redistribuce energie z chlazených zón, kterou lze realizovat při provozu v 3trubkového systému, přispívá k prvotřídní celkové energetické účinnosti vytápění v jiných zónách objektu.

HEAT RECOVERY

Flow Selectory – Single Port

PŘÍSLUŠENSTVÍ	POČET VÝVODŮ (KS)	MAX. VÝKON VNITŘNÍCH JEDNOTEK (KW)	MAX. POČET VNITŘNÍCH JEDNOTEK (KS)	ROZMĚRY (V × Š × H) (MM)	HMOTNOST (KG)
RBM-Y1121FUPE	1	< 11,4	6	206 x 385 x 282	11
RBM-Y1801FUPE	1	11,4 - 18,2	10	206 x 385 x 282	11
RBM-Y2801FUPE	1	18,2 - 28,5	16	206 x 385 x 282	11

Flow Selectory – Multi Port

PŘÍSLUŠENSTVÍ	POČET VÝVODŮ (KS)	MAX. VÝKON VNITŘNÍCH JEDNOTEK (KW)	MAX. POČET VNITŘNÍCH JEDNOTEK (KS)	ROZMĚRY (V × Š × H) (MM)	HMOTNOST (KG)
RBM-Y1801FU4PE	4	< 73,0	4 x 10	293 x 338 x 468	22
RBM-Y1801FU8PE	8	< 109,4	8 x 10	293 x 578 x 468	36
RBM-Y1801FU12PE	12	< 109,4	12 x 10	293 x 818 x 468	50

Sada uzavíracího ventilu

PŘÍSLUŠENSTVÍ	POČET VÝVODŮ (KS)	MAX. VÝKON VNITŘNÍCH JEDNOTEK (KW)	MAX. POČET VNITŘNÍCH JEDNOTEK (KS)	ROZMĚRY (V × Š × H) (MM)	HMOTNOST (KG)
RBM-SV1121HUPE	1	< 11,4	6	206 x 385 x 282	10
RBM-SV1801HUPE	1	11,4 - 18,2	10	206 x 385 x 282	10
RBM-SV6701HUPE	1	18,2 - 68,4/92,3	16	216 x 385 x 282	12
TCB-BT1UPE	Sada baterií pro uzavírací ventil a průtokový box - SHRMa / MiNi SMMS R32				
TCB-LD1UPE	Senzor úniku chladiva - SHRMa / MiNi SMMS R32				

SHRMa – venkovní jednotky

NEW

R32

- Samostatné venkovní jednotky do 24 PS (až 67 kW)
- 2- nebo 3trubkový provoz a chladivo R32
- Jednoduchá a přehledná koncepce zajištění bezpečnosti provozu
- Hodnoty energetické účinnosti SEER až 8,9, resp. SCOP až 4,6
- Lokální kabelové a dálkové ovladače, centrální ovladače a / nebo řízení vyšším řídícím systémem BMS
- Není skladovou položkou – dodací termín na vyžádání
- K dispozici od léta 2023

VENKOVNÍ JEDNOTKA			MMY-SUG0801MT8P-E	MMY-SUG1001MT8P-E	MMY-SUG1201MT8P-E	MMY-SUG1401MT8P-E
Výkonový kód	HP		8	10	12	14
Chladicí výkon	kW	❄	22,40	28,00	33,50	40,00
Příkon (min./jmen./max.)	kW	❄	5,13	6,83	8,88	12,00
Účinnost při částečném zatížení @ 80 % / 60 % / 40 %	W/W	❄	-	-	-	-
Účinnost SEER (sezonní)		❄	8,90	8,69	8,23	8,08
Jmenovitý proud	A	❄	9,14	11,50	14,20	18,90
Topný výkon	kW	☀	22,40	28,00	33,50	40,00
Příkon (min./jmen./max.)	kW	☀	4,96	6,22	7,64	10,30
Účinnost při částečném zatížení @ 80 % / 60 % / 40 %	W/W	☀	-	-	-	-
Účinnost SCOP (sezonní)		☀	4,44	4,67	4,62	4,30
Jmenovitý proud	A	☀	8,95	10,60	12,50	16,30
Vzduchový výkon	m³/h		9900	10500	11700	11880
Externí statický tlak	Pa		80	80	80	80
Hladina akustického tlaku (níz./stř./vys.)	dB(A)	❄	53	55	58	58
Hladina akustického tlaku (níz./stř./vys.)	dB(A)	☀	56	58	62	63
Hladina akustického výkonu	dB(A)	❄	74	75	79	79
Hladina akustického výkonu	dB(A)	☀	77	78	82	84
Typ kompresoru			Twin-Rotary	Twin-Rotary	Twin-Rotary	Twin-Rotary
Připojení – Ø kapalina	mm (palce)		12,7 (½)	12,7 (½)	12,7 (½)	12,7 (½)
Připojení – Ø sání	mm (palce)		19,1 (¾)	22,2 (7/8)	22,2 (7/8)	28,6 (1 1/8)
Připojení – Ø horký plyn	mm (palce)		15,9 (5/8)	19,1 (¾)	19,1 (¾)	22,2 (7/8)
Připojení – Ø vyrovnání oleje	mm (palce)		-	-	-	-
Provozní rozsah venkovních teplot	°C	❄	-15 / +50	-15 / +50	-15 / +50	-15 / +50
Provozní rozsah venkovních teplot	°C	☀	-25 / +15,5	-25 / +15,5	-25 / +15,5	-25 / +15,5
Napájení	V/F+N/Hz		380-415/3/50	380-415/3/50	380-415/3/50	380-415/3/50
Doporučené jištění	A		3x 20	3x 32	3x 32	3x 40
Délka potrubí (max.)	m		190	190	190	190
Převýšení (max.)	m		40/90	40/90	40/90	40/90
Chladivo			R32	R32	R32	R32
Náplň chladiva	kg		6,00	6,00	6,00	6,00
Rozměry (VxŠxH)	mm		1690 x 990 x 780	1690 x 990 x 780	1690 x 990 x 780	1690 x 990 x 780
Hmotnost	kg		232	232	232	232

PŘÍSLUŠENSTVÍ	POPIS
RBM-FGUS1P-E	Ochranná sada žaluzií pro venkovní jednotky SMMSu a SHRMa - Parapetní neopláštěné 8 až 14 PS

SHRMa – venkovní jednotky

VENKOVNÍ JEDNOTKA		MMY-SUG1601MT8P-E	MMY-SUG1801MT8P-E	MMY-SUG2001MT8P-E	MMY-SUG2201MT8P-E	MMY-SUG2401MT8P-E
Výkonový kód	HP	16	18	20	22	24
Chladicí výkon	kW ❄	45,00	50,40	56,00	61,50	67,00
Příkon (min./jmen./max.)	kW ❄	12,20	14,80	15,50	18,20	24,30
Účinnost při částečném zatížení @ 80 % / 60 % / 40 %	W/W ❄	-	-	-	-	-
Účinnost SEER (sezonní)	❄	8,64	8,32	8,29	7,88	6,66
Jmenovitý proud	A ❄	21,10	24,80	25,40	29,20	38,10
Topný výkon	kW ☀	45,00	50,40	56,00	61,50	67,00
Příkon (min./jmen./max.)	kW ☀	11,10	14,00	14,30	16,10	19,50
Účinnost při částečném zatížení @ 80 % / 60 % / 40 %	W/W ☀	-	-	-	-	-
Účinnost SCOP (sezonní)	☀	4,65	4,49	4,29	4,26	4,04
Jmenovitý proud	A ☀	19,90	23,80	23,60	26,10	30,90
Vzduchový výkon	m³/h	15300	16800	15900	16500	16800
Externí statický tlak	Pa	80	80	80	80	80
Hladina akustického tlaku (níz./stř./vys.)	dB(A) ❄	60	61	63	64	64
Hladina akustického tlaku (níz./stř./vys.)	dB(A) ☀	64	67	67	67	69
Hladina akustického výkonu	dB(A) ❄	83	84	85	86	86
Hladina akustického výkonu	dB(A) ☀	87	89	89	90	91
Typ kompresoru		Twin-Rotary	Twin-Rotary	Twin-Rotary	Twin-Rotary	Twin-Rotary
Připojení – Ø kapalina	mm (palce)	15,9 (5/8)	15,9 (5/8)	15,9 (5/8)	15,9 (5/8)	15,9 (5/8)
Připojení – Ø sání	mm (palce)	28,6 (1 1/8)	28,6 (1 1/8)	28,6 (1 1/8)	28,6 (1 1/8)	28,6 (1 1/8)
Připojení – Ø horký plyn	mm (palce)	22,2 (7/8)	22,2 (7/8)	22,2 (7/8)	22,2 (7/8)	22,2 (7/8)
Připojení – Ø vyrovnání oleje	mm (palce)	-	-	-	-	-
Provozní rozsah venkovních teplot	°C ❄	-15 / +50	-15 / +50	-15 / +50	-15 / +50	-15 / +50
Provozní rozsah venkovních teplot	°C ☀	-25 / +15,5	-25 / +15,5	-25 / +15,5	-25 / +15,5	-25 / +15,5
Napájení	V/F+N/Hz	380-415/3/50	380-415/3/50	380-415/3/50	380-415/3/50	380-415/3/50
Doporučené jištění	A	3x 40	3x 50	3x 50	3x 63	3x 80
Délka potrubí (max.)	m	190	190	190	190	190
Převýšení (max.)	m	40/90	40/90	40/90	40/90	40/90
Chladivo		R32	R32	R32	R32	R32
Náplň chladiva	kg	9,00	9,00	9,00	9,00	9,00
Rozměry (VxŠxH)	mm	1690 x 1290 x 780	1690 x 1290 x 780	1690 x 1290 x 780	1690 x 1290 x 780	1690 x 1290 x 780
Hmotnost	kg	329	329	361	361	361

PŘÍSLUŠENSTVÍ	POPIS
RBM-FGUM1P-E	Ochranná sada žaluzií pro venkovní jednotky SMMSu a SHRMa - Parapetní neopláštěné 16 až 24 PS

Příkon / Proudový odběr / Jištění

TYP	Jmenovitý proud (max.)	Jmenovitý proud	Příkon (min./jmen./max.)	Příkon (min./jmen./max.)	Doporučené jištění	Napájení	Doporučený typ přívodu	Komunikační vedení
	A	A	kW ❄	kW ☀	A	V/F+N/Hz		
SMMSu								
MMY-MUP0801HT8P-E	17	9,20 / 8,60	5,64	5,28	3x 20	380-415/3/50	H07RN-F 5G4,0	YSLCY 2x1,5
MMY-MUP1001HT8P-E	23	13,40 / 11,50	8,36	7,20	3x 32	380-415/3/50	H07RN-F 5G4,0	YSLCY 2x1,5
MMY-MUP1201HT8P-E	27	16,00 / 12,10	10,34	7,77	3x 32	380-415/3/50	H07RN-F 5G4,0	YSLCY 2x1,5
MMY-MUP1401HT8P-E	31	22,60 / 15,50	14,55	10,00	3x 40	380-415/3/50	H07RN-F 5G4,0	YSLCY 2x1,5
MMY-MUP1601HT8P-E	34	21,60 / 18,30	14,06	11,94	3x 40	380-415/3/50	H07RN-F 5G6,0	YSLCY 2x1,5
MMY-MUP1801HT8P-E	38	24,40 / 19,30	15,90	12,54	3x 50	380-415/3/50	H07RN-F 5G6,0	YSLCY 2x1,5
MMY-MUP2001HT8P-E	40	27,70 / 22,90	18,01	14,93	3x 50	380-415/3/50	H07RN-F 5G6,0	YSLCY 2x1,5
MMY-MUP2201HT8P-E	57	31,40 / 24,80	20,43	16,18	3x 63	380-415/3/50	H07RN-F 5G6,0	YSLCY 2x1,5
MMY-MUP2401HT8P-E1	60	37,10 / 29,10	24,19	18,98	3x 80	380-415/3/50	H07RN-F 5G10,0	YSLCY 2x1,5
MiNi SMMS R32								
MCY-MUG0401HSW-E	-	-	2,92	2,38	16	220-240/1/50	H07RN-F 3G4,0	YSLCY 2x1,5
MCY-MUG0501HSW-E	-	-	3,73	2,95	20	220-240/1/50	H07RN-F 3G4,0	YSLCY 2x1,5
MCY-MUG0601HSW-E	-	-	4,29	3,36	20	220-240/1/50	H07RN-F 3G4,0	YSLCY 2x1,5
MiNi SMMS Single Fan								
MCY-MHP0406HT-E	26,5	13,80 / 12,80	3,24	2,83	20	220-240/1/50	H07RN-F 3G2,5	YSLCY 2x1,5
MCY-MHP0506HT-E1	28,0	17,90 / 17,50	3,94	3,86	25	220-240/1/50	H07RN-F 3G4,0	YSLCY 2x1,5
MiNi SMMSe 1-fázové								
MCY-MHP0404HS-E	23,5	13,00 / 12,00	2,83	2,59	20	220-240/1/50	H07RN-F 3G2,5	YSLCY 2x1,5
MCY-MHP0504HS-E	26,5	15,90 / 17,00	3,50	3,75	20	220-240/1/50	H07RN-F 3G2,5	YSLCY 2x1,5
MCY-MHP0604HS-E	28,0	19,20 / 19,30	4,29	4,31	25	220-240/1/50	H07RN-F 3G4,0	YSLCY 2x1,5
MiNi SMMSe 3-fázové								
MCY-MHP0404HS8-E	12,5	4,50 / 4,20	2,82	2,57	3x 16	380-415/3/50	H07RN-F 5G1,5	YSLCY 2x1,5
MCY-MHP0504HS8-E	12,5	5,40 / 5,80	3,47	3,72	3x 16	380-415/3/50	H07RN-F 5G1,5	YSLCY 2x1,5
MCY-MHP0604HS8-E	12,5	6,70 / 6,60	4,25	4,27	3x 16	380-415/3/50	H07RN-F 5G1,5	YSLCY 2x1,5
MCY-MHP0806HS8-E	-	10,60 / 8,20	6.67	5,20	3x 20	380-415/3/50	H07RN-F 5G4,0	YSLCY 2x1,5
MCY-MHP1006HS8-E	-	14,50 / 10,90	9,34	7,00	3x 25	380-415/3/50	H07RN-F 5G4,0	YSLCY 2x1,5
SHRMe								
MMY-MAP0806FT8P-E	21,5	9,44 / 8,57	5,96	5,40	3x 20	380-415/3/50	H07RN-F 5G2,5	YSLCY 2x1,5
MMY-MAP1006FT8P-E	26,1	12,49 / 11,06	7,98	7,05	3x 20	380-415/3/50	H07RN-F 5G2,5	YSLCY 2x1,5
MMY-MAP1206FT8P-E	31,0	15,46 / 13,80	9,77	8,70	3x 25	380-415/3/50	H07RN-F 5G4,0	YSLCY 2x1,5
MMY-MAP1406FT8P-E	35,8	19,92 / 16,47	12,74	10,50	3x 32	380-415/3/50	H07RN-F 5G6,0	YSLCY 2x1,5
MMY-MAP1606FT8P-E	40,7	21,81 / 19,14	13,93	12,20	3x 32	380-415/3/50	H07RN-F 5G6,0	YSLCY 2x1,5
MMY-MAP1806FT8P-E	44,9	25,10 / 21,49	16,00	13,73	3x 40	380-415/3/50	H07RN-F 5G6,0	YSLCY 2x1,5
MMY-MAP2006FT8P-E	49,3	29,18 / 24,68	18,60	15,91	3x 40	380-415/3/50	H07RN-F 5G6,0	YSLCY 2x1,5
SHRMa								
MMY-SUG0801MT8P-E	-	-	5,13	4,96	3x 20	380-415/3/50	H07RN-F 5G4,0	YSLCY 2x1,5
MMY-SUG1001MT8P-E	-	-	6,83	6,22	3x 32	380-415/3/50	H07RN-F 5G4,0	YSLCY 2x1,5
MMY-SUG1201MT8P-E	-	-	8,88	7,64	3x 32	380-415/3/50	H07RN-F 5G4,0	YSLCY 2x1,5
MMY-SUG1401MT8P-E	-	-	12,00	10,30	3x 40	380-415/3/50	H07RN-F 5G4,0	YSLCY 2x1,5
MMY-SUG1601MT8P-E	-	-	12,20	11,10	3x 40	380-415/3/50	H07RN-F 5G6,0	YSLCY 2x1,5
MMY-SUG1801MT8P-E	-	-	14,80	14,00	3x 50	380-415/3/50	H07RN-F 5G6,0	YSLCY 2x1,5
MMY-SUG2001MT8P-E	-	-	15,50	14,30	3x 50	380-415/3/50	H07RN-F 5G6,0	YSLCY 2x1,5
MMY-SUG2201MT8P-E	-	-	18,20	16,10	3x 63	380-415/3/50	H07RN-F 5G6,0	YSLCY 2x1,5
MMY-SUG2401MT8P-E	-	-	24,30	19,50	3x 80	380-415/3/50	H07RN-F 5G10,0	YSLCY 2x1,5

Akustický výkon / Akustický tlak

TYP	Hladina akustického výkonu	Hladina akustického výkonu	Hladina akustického výkonu (noční provoz)	Hladina akustického tlaku (níz./stř./vys.)	Hladina akustického tlaku (níz./stř./vys.)	Hladina akustického tlaku (noční provoz)
	dB(A) ❄	dB(A) ☀	dB(A) ☀	dB(A) ❄	dB(A) ☀	dB(A) ❄
SMMSu						
MMY-MUP0801HT8P-E	75	76	-	53	56	50
MMY-MUP1001HT8P-E	77	77	-	55	58	50
MMY-MUP1201HT8P-E	79	81	-	58	62	50
MMY-MUP1401HT8P-E	79	82	-	58	62	53
MMY-MUP1601HT8P-E	83	86	-	60	63	53
MMY-MUP1801HT8P-E	84	89	-	61	67	54
MMY-MUP2001HT8P-E	86	90	-	63	67	54
MMY-MUP2201HT8P-E	86	90	-	63	67	54
MMY-MUP2401HT8P-E1	86	90	-	63	67	54
MiNi SMMS R32						
MCY-MUG0401HSW-E	69	52	-	71	54	-
MCY-MUG0501HSW-E	70	53	-	72	55	-
MCY-MUG0601HSW-E	71	54	-	73	56	-
MiNi SMMS Single Fan						
MCY-MHP0406HT-E	73,0	74,0	-	54	57	50 / 50
MCY-MHP0506HT-E1	73,0	73,0	-	54	58	50 / 50
MiNi SMMSe 1-fázové						
MCY-MHP0404HS-E	66	69	62 / 65	49	52	46 / 48
MCY-MHP0504HS-E	68	70	62 / 65	50	53	46 / 48
MCY-MHP0604HS-E	68	71	65 / 65	51	54	47 / 49
MiNi SMMSe 3-fázové						
MCY-MHP0404HS8-E	66,0	67,0	62 /65	49	52	46 / 48
MCY-MHP0504HS8-E	68,0	69,0	62 /65	50	53	46 / 48
MCY-MHP0604HS8-E	68,0	70,0	65 / 65	51	54	47 / 49
MCY-MHP0806HS8-E	75	75	67 / 67	58	59	50 / 50
MCY-MHP1006HS8-E	77	77	67 / 67	59	60	50 / 50
SHRMe						
MMY-MAP0806FT8P-E	80,0	82,0	-	59	61	50 / 50
MMY-MAP1006FT8P-E	80,0	82,0	-	59	61	50 / 50
MMY-MAP1206FT8P-E	80,0	82,0	-	60	62	53 / 53
MMY-MAP1406FT8P-E	81,0	83,0	-	62	64	53 / 53
MMY-MAP1606FT8P-E	83,0	84,0	-	61	62	54 / 54
MMY-MAP1806FT8P-E	83,0	84,0	-	61	62	54 / 54
MMY-MAP2006FT8P-E	83,0	84,0	-	61	62	54 / 54
SHRMa						
MMY-SUG0801MT8P-E	74	77	-	53	56	-
MMY-SUG1001MT8P-E	75	78	-	55	58	-
MMY-SUG1201MT8P-E	79	82	-	58	62	-
MMY-SUG1401MT8P-E	79	84	-	58	63	-
MMY-SUG1601MT8P-E	83	87	-	60	64	-
MMY-SUG1801MT8P-E	84	89	-	61	67	-
MMY-SUG2001MT8P-E	85	89	-	63	67	-
MMY-SUG2201MT8P-E	86	90	-	64	67	-
MMY-SUG2401MT8P-E	86	91	-	64	69	-

Akustický tlak při režimu Noční provoz (Night Operation): provoz s modulem omezení výkonu, příkonu a hlučnosti zařízení, viz Externí ovládání a řízení.

VRF VNITŘNÍ JEDNOTKY: PŘEHLED

NÁSTĚNNÉ JEDNOTKY

HAORI NÁSTĚNNÉ
Chladící výkon: 1,7 | 2,2 | 2,8 | 3,6 | 4,5 | 5,6
pro všechny aktuální VRF systémy
NEW
Strana 160

NÁSTĚNNÉ
Chladící výkon: 0,9 | 1,7 | 2,2 | 2,8 | 3,6 | 4,5 | 5,6 | 7,1 | 8,0 | 9,0 | 10,0
pro všechny aktuální VRF systémy
Strana 162

PODSTROPNÍ JEDNOTKY

PODSTROPNÍ
Chladící výkon: 4,5 | 5,6 | 7,1 | 8,0 | 11,2 | 14,0 | 16,0
pro všechny aktuální VRF systémy
Strana 166

KAZETOVÉ JEDNOTKY

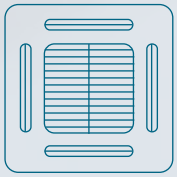

KAZETOVÉ 60x60 SLIM
Chladící výkon: 1,7 | 2,2 | 2,8 | 3,6 | 4,5 | 5,6
pro všechny aktuální VRF systémy
Strana 167

KAZETOVÉ 4CESTNÉ
Chladící výkon: 2,8 | 3,6 | 4,5 | 5,6 | 7,1 | 8,0 | 9,0 | 11,2 | 14,0 | 16,0
pro všechny aktuální VRF systémy
Strana 168

KAZETOVÉ SMART 4CESTNÉ
Chladící výkon: 2,8 | 3,6 | 4,5 | 5,6 | 7,1 | 8,0 | 9,0 | 11,2 | 14,0 | 16,0
pro všechny venkovní jednotky SMMSu
Strana 170

KAZETOVÉ 2CESTNÉ
Chladící výkon: 2,2 | 2,8 | 3,6 | 4,5 | 5,6 | 7,1 | 8,0 | 9,0 | 11,2 | 14,0 | 16,0
pro všechny aktuální VRF systémy
Strana 172

KAZETOVÉ 1CESTNÉ FLAT
Chladící výkon: 0,9 | 1,7 | 2,2 | 2,8 | 3,6
pro všechny aktuální VRF systémy
Strana 174

MEZISTROPNÍ JEDNOTKY

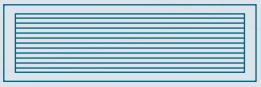

MEZISTROPNÍ STANDARDNÍ
Chladící výkon: 1,7 | 2,2 | 2,8 | 3,6 | 4,5 | 5,6 | 7,1 | 8,0 | 9,0 | 11,2 | 14,0 | 16,0
pro všechny aktuální VRF systémy
Strana 176

MEZISTROPNÍ SUPER NÍZKÉ SSD
Chladící výkon: 0,9 | 1,7 | 2,2 | 2,8 | 3,6 | 4,5 | 5,6 | 7,1 | 8,0
pro všechny aktuální VRF systémy
Strana 178

EUROVENT CERTIFIED PERFORMANCE
www.eurovent-certification.com

MEZISTROPNÍ VYSOKOTLAKÉ
Chladící výkon: 5,6 | 7,1 | 8,0 | 11,2 | 14,0 | 16,0 | 22,4 | 28,0
pro všechny aktuální VRF systémy — Strana 180

VĚTRACÍ PRO 100 % PŘÍVOD VZDUCHU SMMSe
Chladící výkon: 14,0 | 22,4 | 28,0
pro systémy SMMSu a SMMSe (mimo vel. 112 & 128 – ty jsou pouze pro SMMSu) — Strana 182

VĚTRACÍ PRO 100% PŘÍVOD VZDUCHU SMMSu
Chladící výkon: 14,0 | 22,4 | 28,0
pro systémy SMMSu a SMMSe (kromě velikostí 112 a 128 – pouze pro SMMSu) — Strana 184

SKŘÍŇOVÉ JEDNOTKY

PARAPETNÍ
Chladící výkon: 2,2 | 2,8 | 3,6 | 4,5 | 5,6
pro všechny aktuální VRF systémy — Strana 186

PARAPETNÍ NEOPLÁŠTĚNÉ
Chladící výkon: 2,2 | 2,8 | 3,6 | 4,5 | 5,6 | 7,1
pro všechny aktuální VRF systémy — Strana 187

SKŘÍŇOVÉ
Chladící výkon: 4,5 | 5,6 | 7,1 | 8,0 | 11,2 | 14,0 | 16,0
pro všechny aktuální VRF systémy — Strana 188

SPECIÁLNÍ ŘEŠENÍ

PŘÍMÝ VÝPAR ŘÍZENÍ DLE TEPLOTY MÍSTNOSTI NEBO V ODTAHU
Chladící výkon: 4,5 – 28,0
pro všechny jednotky SMMSu Standard — Strana 190

PŘÍMÝ VÝPAR – PŘÍMÉ ŘÍZENÍ VÝKONU; SIGNÁL 0 – 10 V
Chladící výkon: 16,0 | 22,4 | 28,0
pouze pro SMMSu Standard vel. 8 PS & 10 PS — Strana 190

PŘÍMÝ VÝPAR NEXT NEW
Chladící výkon: až 56,0
pro všechny jednotky SMMSu Standard — Strana 192

VĚTRACÍ JEDNOTKY S REKUPERACÍ NEW
Topný výkon: 4,1 | 6,5 | 8,2
pro MiNi SMMSe, SMMSu Standard, SHRMe — Strana 194

HYDROMODUL MT (PRO 2- A 3TRUBKOVÝ SYSTÉM)
Chladící výkon: 8,0 | 16,0
pro SMMSu, SHRMe — Strana 200

HYDROMODUL HT (PRO 3TRUBKOVÝ SYSTÉM)
Chladící výkon: 14,0
pro SHRMe — Strana 201

HAORI

pro použití v systémech VRF
k dispozici od léta 2023

Coming soon

Hotel KOWALD Loipersdorf,
PAMMER GesmbH (chladicí a klimatizační technika)

HAORI Nástěnné

- Designový model / Inovativní textilní koncepce
- Ozónovy čistič vzduchu / Ultra Pure filtr / Základní prachový filtr
- Dokonalé řešení pro speciální aplikace citlivé na hlučnost provozu (ložnice, hotely…)
- Nutná instalace externího PMV ventilu před jednotku (PMV-Kit – příslušenství na objednávku)

VNITŘNÍ JEDNOTKA		MMK-UP0071DHPL-E	MMK-UP0091DHPL-E	MMK-UP0121DHPL-E	MMK-UP0151DHPL-E	MMK-UP0181DHPL-E
Chladicí výkon	kW ❄	2,20	2,80	3,60	4,50	5,60
Topný výkon	kW ☀	2,50	3,20	4,00	5,00	6,30
Vzduchový výkon	m³/h	300/385/480	300/395/510	300/410/540	380/480/580	420/600/730
Hladina akustického tlaku (níz./stř./vys.)	dB(A) ❄	25/28/30/33/35	25/28/31/34/36	25/28/32/35/37	30/33/35/38/40	32/36/39/42/45
Připojení – Ø kapalina	mm (palce)	6,4 (¼)	6,4 (¼)	6,4 (¼)	6,4 (¼)	6,4 (¼)
Připojení – Ø sání	mm (palce)	9,5 (3/8)	9,5 (3/8)	9,5 (3/8)	12,7 (½)	12,7 (½)
Připojení – Ø kondenzát	mm	VP16	VP16	VP16	VP16	VP16
Napájení	V/F+N/Hz	220-240/1/50	220-240/1/50	220-240/1/50	220-240/1/50	220-240/1/50
Příkon (min./jmen./max.)	kW ❄	0,018	0,019	0,021	0,025	0,032
Rozměry (VxŠxH)	mm	300 x 987 x 210	300 x 987 x 210	300 x 987 x 210	300 x 987 x 210	300 x 987 x 210
Hmotnost	kg	11	11	11	11	11

PŘÍSLUŠENSTVÍ	POPIS	VČETNĚ
RB-RXS34-E	Designový IR dálkový ovladač HAORI, černý, s magnetickým držákem	✔
RBM-PMV0361UP-E	PMV-Kit - Externí PMV ventil pro tišší provoz, do velikosti 12	
RBM-PMV0901UP-E	PMV-Kit - Externí PMV ventil pro tišší provoz, od velikosti 15	
RB-I4101-E	látkový kryt Dark Gray (je součástí dodávky)	
RB-I4102-E	látkový kryt Light Gray (je součástí dodávky)	
RB-I4103-E	látkový kryt Bluish Gray	
RB-I4104-E	látkový kryt Gray Beige	
RB-I4105-E	látkový kryt Dark Brown	
RB-I4106-E	látkový kryt Emerald Blue	
818F0023	Filtrační pásky s aktivním uhlíkem a extraktem katechin	
818F0036	IAQ filtrační systém s přírodními enzymy	
818F0050	Filtrační pásky Ultra Pure 2.5	✔
818F0072	Filtrační pásky Ultra Fresh	

Všechny volitelné možnosti ovládání a řízení najdete od strany 207.
K dispozici od léta 2023.

HAORI NÁSTĚNNÉ JEDNOTKY

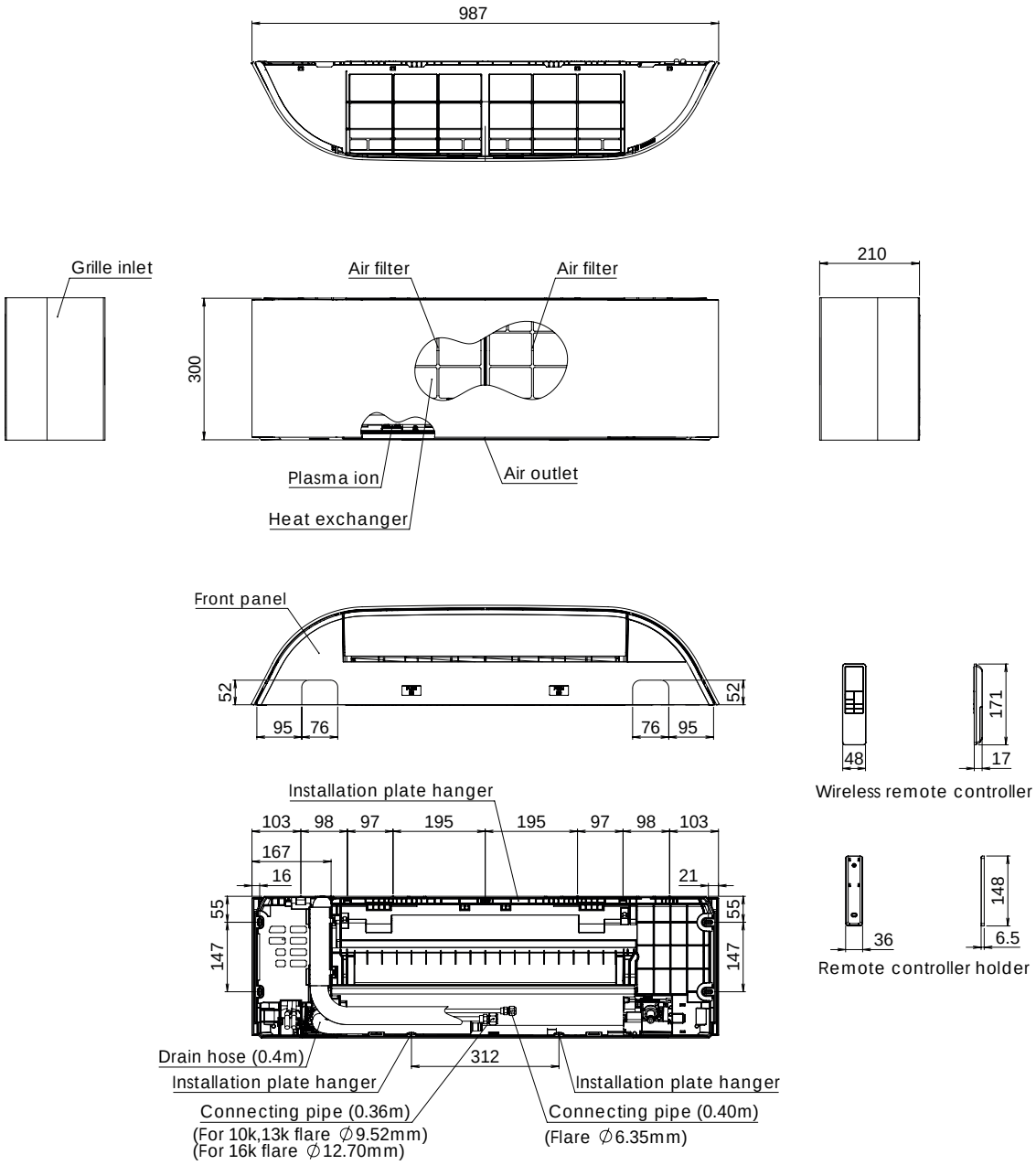

(Unit : mm)

Nástěnné jednotky

- Kompaktní jednotky pro všeobecné použití a snadnou instalaci
- Velmi tichý provoz, hlučnost od 25 dB(A) díky 5 rychlostem ventilátoru

R410A
R32

VNITŘNÍ JEDNOTKA		MMK-UP0031HP-E	MMK-UP0051HP-E	MMK-UP0071HP-E	MMK-UP0091HP-E	MMK-UP0121HP-E	MMK-UP0151HP-E
Chladicí výkon	kW	0,90	1,70	2,20	2,80	3,60	4,50
Topný výkon	kW	1,30	1,90	2,50	3,20	4,00	5,00
Vzduchový výkon	m³/h	270/370/455	270/370/455	270/385/480	270/395/510	270/410/540	550/690/840
Hladina akustického tlaku (níz./stř./vys.)	dB(A)	25/29/33	25/29/33	25/30/35	25/31/36	25/32/37	32/36/40
Připojení – Ø kapalina	mm (palce)	6,4 (¼)	6,4 (¼)	6,4 (¼)	6,4 (¼)	6,4 (¼)	6,4 (¼)
Připojení – Ø sání	mm (palce)	9,5 (3/8)	9,5 (3/8)	9,5 (3/8)	9,5 (3/8)	9,5 (3/8)	12,7 (½)
Připojení – Ø kondenzát	mm	16	16	16	16	16	16
Napájení	V/F+N/Hz	220-240/1/50	220-240/1/50	220-240/1/50	220-240/1/50	220-240/1/50	220-240/1/50
Příkon (min./jmen./max.)	kW	0,013	0,013	0,015	0,016	0,017	0,028
Rozměry (VxŠxH)	mm	293 x 798 x 230	293 x 798 x 230	293 x 798 x 230	293 x 798 x 230	293 x 798 x 230	320 x 1050 x 250
Hmotnost	kg	11	11,0	11,0	11,0	11,0	16,0

VNITŘNÍ JEDNOTKA		MMK-UP0181HP-E	MMK-UP0241HP-E	MMK-UP0271HP-E	MMK-UP0301HP-E	MMK-UP0361HP-E
Chladicí výkon	kW	5,60	7,10	8,00	9,00	10,00
Topný výkon	kW	6,30	8,00	9,00	10,00	11,20
Vzduchový výkon	m³/h	550/720/900	600/900/1200	800/1000/1200	1100/1300/1500	1250/1350/1650
Hladina akustického tlaku (níz./stř./vys.)	dB(A)	32/37/41	33/39/45	39/41/45	41/44/48	43/45/50
Připojení – Ø kapalina	mm (palce)	6,4 (¼)	9,5 (3/8)	9,5 (3/8)	9,5 (3/8)	9,5 (3/8)
Připojení – Ø sání	mm (palce)	12,7 (½)	15,9 (5/8)	15,8 (5/8)	15,8 (5/8)	15,8 (5/8)
Připojení – Ø kondenzát	mm	16	16	16	16	16
Napájení	V/F+N/Hz	220-240/1/50	220-240/1/50	220-240/1/50	220-240/1/50	220-240/1/50
Příkon (min./jmen./max.)	kW	0,032	0,050	0,034	0,054	0,066
Rozměry (VxŠxH)	mm	320 x 1050 x 250	320 x 1050 x 250	350 x 1200 x 280	350 x 1200 x 280	350 x 1200 x 280
Hmotnost	kg	16,0	16,0	21	21	21

PŘÍSLUŠENSTVÍ	POPIS	VČETNĚ
Ovladač	IR dálkový ovladač je součástí balení	✔
818F0036	IAQ filtrační systém s přírodními enzymy	
818F0023	Filtrační pásky s aktivním uhlíkem a extraktem katechin	
818F0072	Filtrační pásky Ultra Fresh	

Všechny volitelné možnosti ovládání a řízení najdete od strany 207.

NÁSTĚNNÉ JEDNOTKY

Indoor Unit

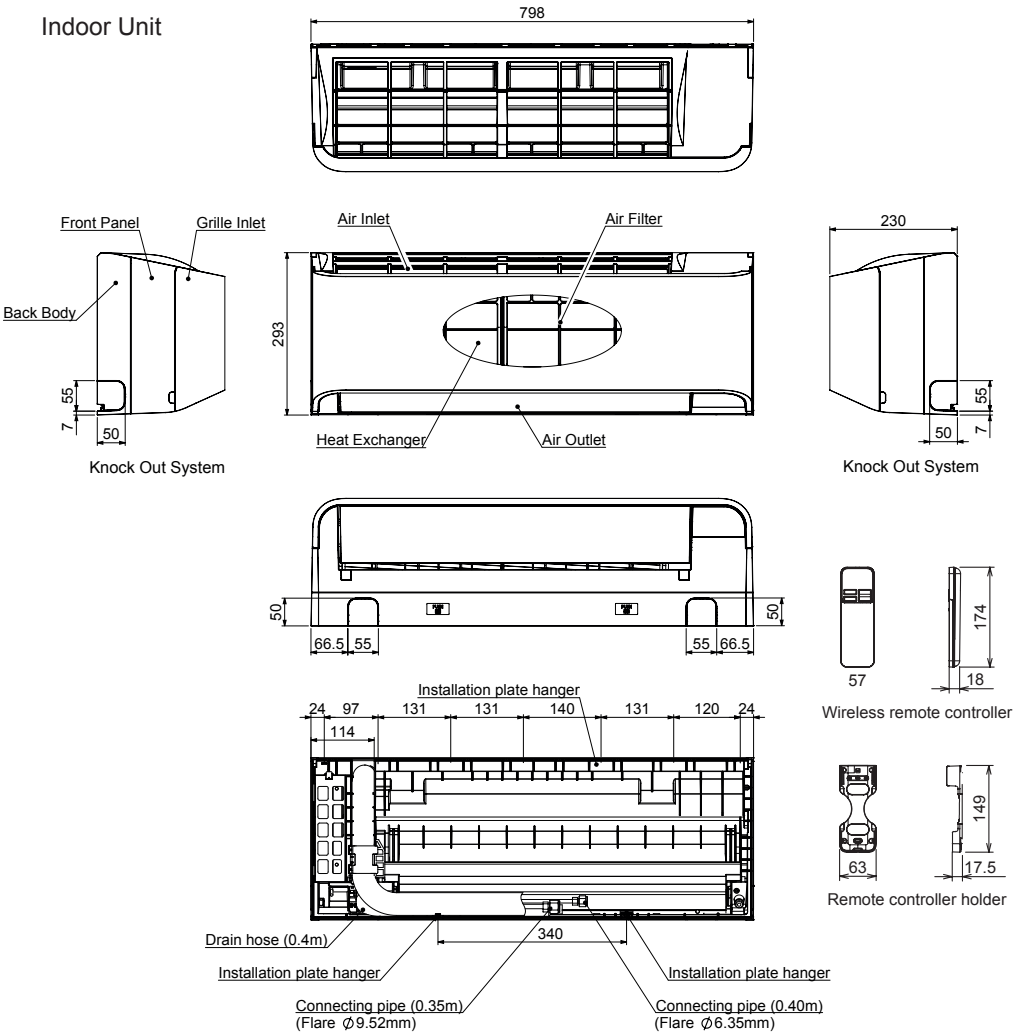

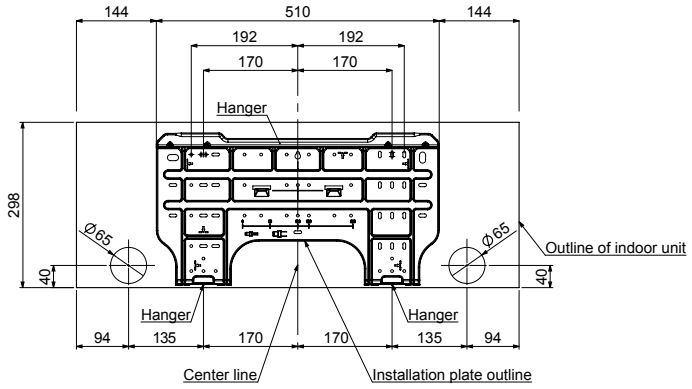

Nástěnné jednotky s externím PMV ventilem

R410A
R32

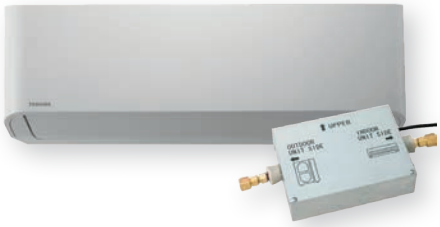

- Série E1 bez vestavěného vstřikovacího ventilu
- Určeno pro speciální aplikace citlivé na hlučnost provozu (ložnice, hotely…)
- Nutná instalace externího PMV ventilu před jednotku (PMV-Kit – příslušenství na objednávku)
- Není skladovou položkou – dodací termín na vyžádání

VNITŘNÍ JEDNOTKA SMMSu		MMK-UP0031HPL-E	MMK-UP0051HPL-E	MMK-UP0071HPL-E	MMK-UP0091HPL-E
Chladicí výkon	kW ❄	0,90	1,70	2,20	2,80
Topný výkon	kW ☀	1,30	1,90	2,50	3,20
Vzduchový výkon	m³/h	270/370/455	270/370/455	270/385/480	270/395/510
Hladina akustického tlaku (níz./stř./vys.)	dB(A) ❄	25/29/33	25/29/33	25/30/35	25/31/36
Připojení – Ø kapalina	mm (palce)	6,4 (¼)	6,4 (¼)	6,4 (¼)	6,4 (¼)
Připojení – Ø sání	mm (palce)	9,5 (3/8)	9,5 (3/8)	9,5 (3/8)	9,5 (3/8)
Připojení – Ø kondenzát	mm	16	16	16	16
Napájení	V/F+N/Hz	220-240/1/50	220-240/1/50	220-240/1/50	220-240/1/50
Příkon (min./jmen./max.)	kW ❄	0,013	0,013	0,015	0,016
Rozměry (VxŠxH)	mm	293 x 798 x 230	293 x 798 x 230	293 x 798 x 230	293 x 798 x 230
Hmotnost	kg	11	11,0	11,0	11,0

VNITŘNÍ JEDNOTKA SMMSu		MMK-UP0121HPL-E	MMK-UP0151HPL-E	MMK-UP0181HPL-E	MMK-UP0241HPL-E
Chladicí výkon	kW ❄	3,60	4,50	5,60	7,10
Topný výkon	kW ☀	4,00	5,00	6,30	8,00
Vzduchový výkon	m³/h	270/410/540	550/690/840	550/720/900	600/900/1200
Hladina akustického tlaku (níz./stř./vys.)	dB(A) ❄	25/32/37	32/36/40	32/37/41	33/39/45
Připojení – Ø kapalina	mm (palce)	6,4 (¼)	6,4 (¼)	6,4 (¼)	9,5 (3/8)
Připojení – Ø sání	mm (palce)	9,5 (3/8)	12,7 (½)	12,7 (½)	15,9 (5/8)
Připojení – Ø kondenzát	mm	16	16	16	16
Napájení	V/F+N/Hz	220-240/1/50	220-240/1/50	220-240/1/50	220-240/1/50
Příkon (min./jmen./max.)	kW ❄	0,017	0,028	0,032	0,050
Rozměry (VxŠxH)	mm	293 x 798 x 230	320 x 1050 x 250	320 x 1050 x 250	320 x 1050 x 250
Hmotnost	kg	11,0	16,0	16,0	16,0

PŘÍSLUŠENSTVÍ	POPIS	VČETNĚ
Ovladač	IR dálkový ovladač je součástí balení	✔
RBM-PMV0361U-E	PMV-Kit - Externí PMV ventil pro tišší provoz vnitřní jednotky velikostí 5 až 14 (SMMSu)	
RBM-PMV0901U-E	PMV-Kit - Externí PMV ventil pro tišší provoz vnitřní jednotky velikostí 15 až 27 (SMMSu)	
818F0036	IAQ filtrační systém s přírodními enzymy	
818F0023	Filtrační pásky s aktivním uhlíkem a extraktem katechin	
818F0072	Filtrační pásky Ultra Fresh	

Všechny volitelné možnosti ovládání a řízení najdete od strany 207.

NÁSTĚNNÉ JEDNOTKY

Indoor Unit

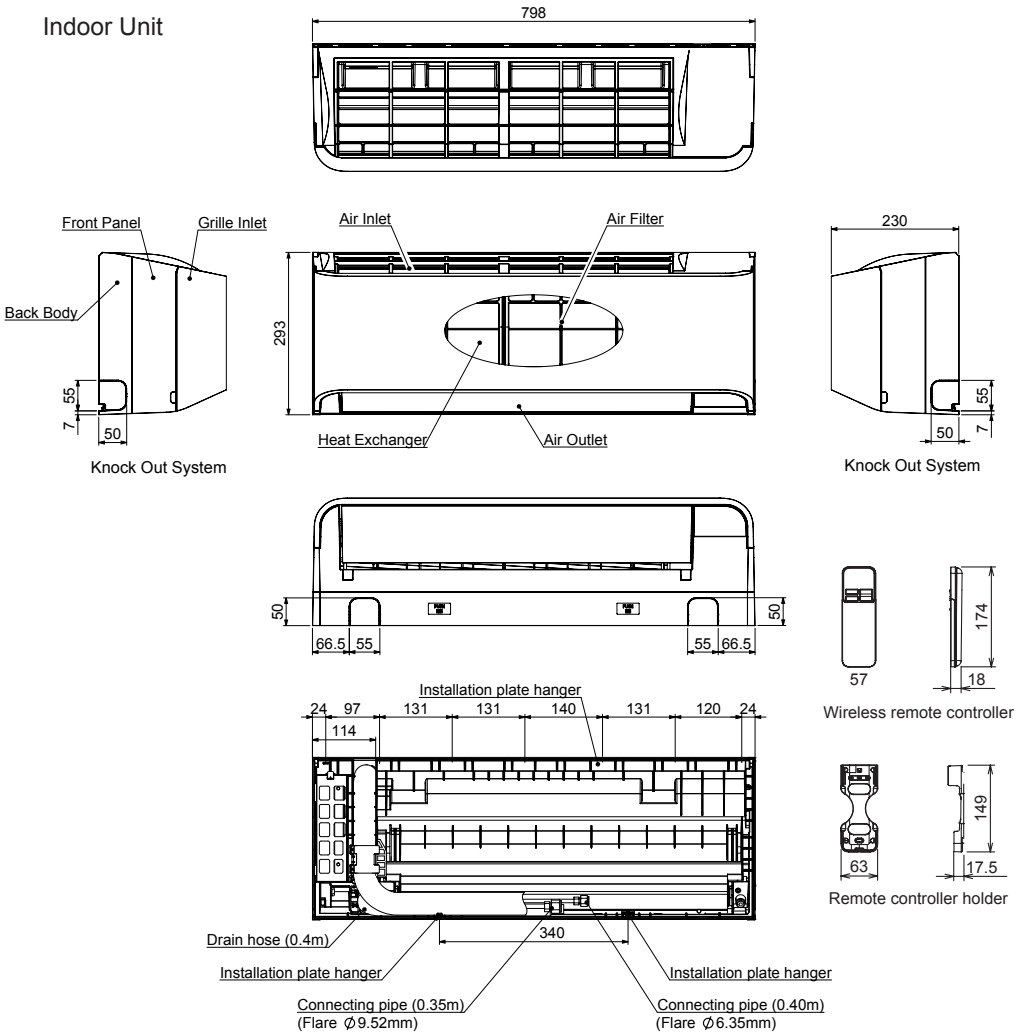

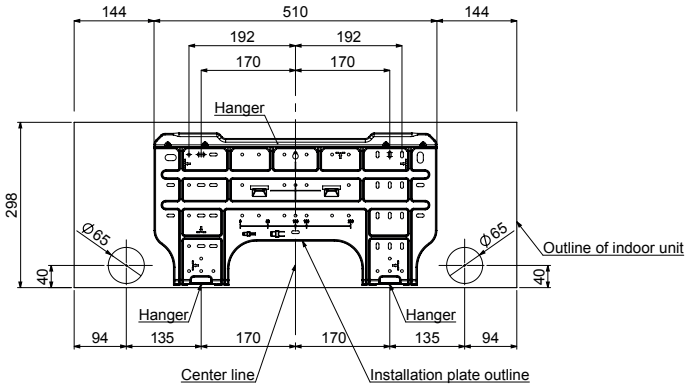

Podstropní jednotky

- Atraktivní design / Optimální přirozená distribuce vzduchu
- IO Modul pro externí dálkové ovládání a řízení, pro hlášení provozu a poruchy
- Dokáže provětrat prostor do značné vzdálenosti

R410A
R32

VNITŘNÍ JEDNOTKA SMMS-u		MMC-UP0151HP-E	MMC-UP0181HP-E	MMC-UP0241HP-E	MMC-UP0271HP-E	MMC-UP0361HP-E	MMC-UP0481HP-E	MMC-UP0561HP-E
Chladicí výkon	kW ❄	4,50	5,60	7,10	8,00	11,20	14,00	16,00
Topný výkon	kW ☀	5,00	6,30	8,00	9,00	12,50	16,00	18,00
Vzduchový výkon	m³/h	540/690/840	540/720/960	750/1020/1440	750/1020/1440	1020/1350/1860	1200/1530/1860	1260/1650/2040
Hladina akustického tlaku (níz./stř./vys.)	dB(A) ❄	28/34/36	28/35/37	29/36/41	29/36/41	32/38/44	35/41/44	36/42/46
Připojení – Ø kapalina	mm (palce)	6,4 (¼)	6,4 (¼)	9,5 (3/8)	9,5 (3/8)	9,5 (3/8)	9,5 (3/8)	9,5 (3/8)
Připojení – Ø sání	mm (palce)	12,7 (½)	12,7 (½)	15,9 (5/8)	15,9 (5/8)	15,9 (5/8)	15,9 (5/8)	15,9 (5/8)
Připojení – Ø kondenzát	mm	VP20 (20/26)	VP20 (20/26)	VP20 (20/26)	VP20 (20/26)	VP20 (20/26)	VP20 (20/26)	VP20 (20/26)
Napájení	V/F+N/Hz	220-240/1/50	220-240/1/50	220-240/1/50	220-240/1/50	220-240/1/50	220-240/1/50	220-240/1/50
Příkon (min./jmen./max.)	kW ❄	0,033	0,034	0,067	0,067	0,083	0,083	0,111
Rozměry (VxŠxH)	mm	235 x 950 x 690	235 x 950 x 690	235 x 1270 x 690	235 x 1270 x 690	235 x 1586 x 690	235 x 1586 x 690	235 x 1586 x 690
Hmotnost	kg	24	24	30	30	39	39	39

PŘÍSLUŠENSTVÍ	POPIS
TCB-DP31CE	Čerpadlo kondenzátu; výtlačná výška 600 mm, měřeno od spodního okraje jednotky
TCB-KP13CE	Tvarovka pro připojení rozvodů (nutné při použití čerpadla kondenzátu), RAV: vel. 4 + 5 / VRF: vel. 15 + 18
TCB-PCUC2E	I/O Modul pro vstupy a výstupy (alarm, hlášení provozu)
TCB-KP24CPE	Tvarovka s certifikací ISO14093 (je nutná pro čerpadlo kondenzátu), RAV: velikosti 8 až 16 / VRF: velikosti 24 až 56
TCB-FF101URE2	Příruba pro přívod čerstvého vzduchu Ø 100 mm

Všechny volitelné možnosti ovládání a řízení najdete od strany 207.

PODSTROPNÍ JEDNOTKY

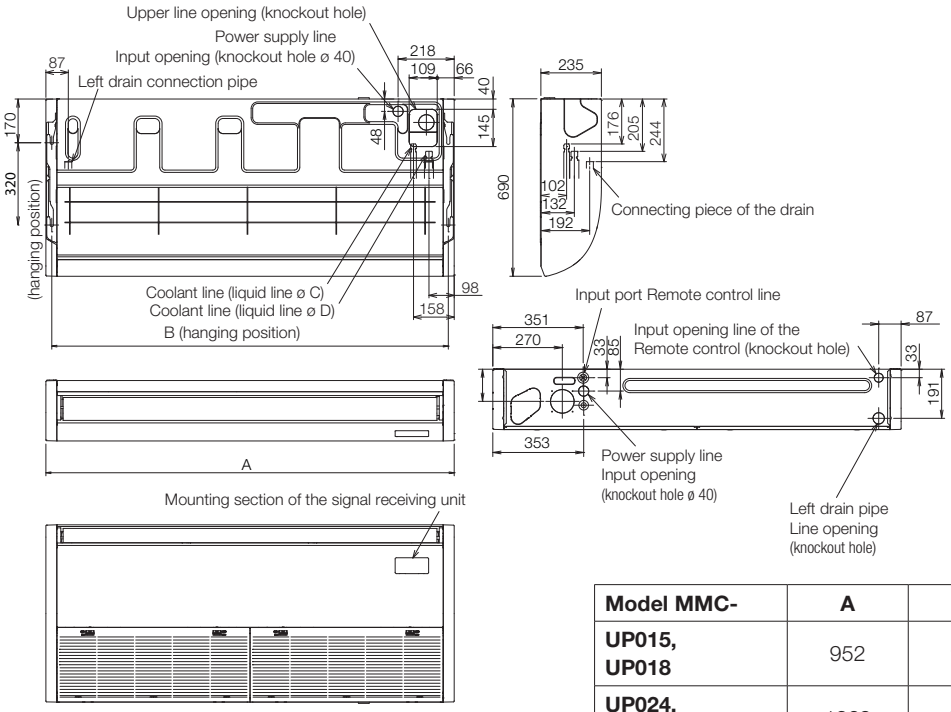

Model MMC-	A	B	C	D
UP015, UP018	952	906	Ø 6.4	Ø 12.7
UP024, UP027	1269	1223	Ø 9.5	Ø 15.9
UP036 to UP056	1586	1540		

Kazetové 60 × 60 SLIM jednotky

R410A
R32

- Určena pro rastrové podhledy 60 × 60cm / Distribuce vzduchu v rozsahu 360° / Vestavná výška pouze 256 mm
- Vyšší úspory energie díky hlídání přítomnosti osob (Motion sensor)
- Čerpadlo kondenzátu (výtlačná výška 850 mm) / Možnost přívodu čerstvého vzduchu
  - Nutné příslušenství: Dálkový ovladač & Krycí panel

VNITŘNÍ JEDNOTKA SMMS-u		MMU-UP0051MH-E	MMU-UP0071MH-E	MMU-UP0091MH-E	MMU-UP0121MH-E	MMU-UP0151MH-E	MMU-UP0181MH-E
Chladicí výkon	kW ❄	1,70	2,20	2,80	3,60	4,50	5,60
Topný výkon	kW ☀	1,90	2,50	3,20	4,00	5,00	6,30
Vzduchový výkon	m³/h	365/430	378/552	378/570	402/594	468/660	522/840
Hladina akustického tlaku (níz./stř./vys.)	dB(A) ❄	29/30/32	29/33/37	29/33/38	30/34/38	31/35/40	34/39/47
Připojení – Ø kapalina	mm (palce)	6,4 (¼)	6,4 (¼)	6,4 (¼)	6,4 (¼)	6,4 (¼)	6,4 (¼)
Připojení – Ø sání	mm (palce)	9,5 (3/8)	9,5 (3/8)	9,5 (3/8)	9,5 (3/8)	12,7 (½)	12,7 (½)
Připojení – Ø kondenzát	mm	VP20 (20/26)	VP20 (20/26)	VP20 (20/26)	VP20 (20/26)	VP20 (20/26)	VP20 (20/26)
Napájení	V/F+N/Hz	220-240/1/50	220-240/1/50	220-240/1/50	220-240/1/50	220-240/1/50	220-240/1/50
Příkon (min./jmen./max.)	kW ❄	0,016	0,023	0,025	0,027	0,030	0,052
Rozměry (VxŠxH)	mm	256 x 575 x 575	256 x 575 x 575	256 x 575 x 575	256 x 575 x 575	256 x 575 x 575	256 x 575 x 575
Hmotnost	kg	15,0+2,5	15,0+2,5	15,0+2,5	15,0+2,5	15,0+2,5	15,0+2,5
Rozměry krycího panelu (V x Š x H)	mm	12 x 620 x 620	12 x 620 x 620	12 x 620 x 620	12 x 620 x 620	12 x 620 x 620	12 x 620 x 620
Hmotnost krycího panelu	kg	2,5	2,5	2,5	2,5	2,5	2,5

PŘÍSLUŠENSTVÍ	POPIS
RBC-UM21PG(W)-E	Panel pro kazetu SLIM 60 x 60
RBC-AXU31UM-E	Sada IR dálkový ovladač + přijímač (pro kazety 60x60 SLIM)
TCB-SIR41UM-E	Senzor pohybu - Kit pro vestavbu do rohu kazetové jednotky 60x60 SLIM
TCB-FF101URE2	Příruba pro přívod čerstvého vzduchu Ø 100 mm
TCB-PCUC2E	I/O Modul pro vstupy a výstupy (alarm, hlášení provozu)

Všechny volitelné možnosti ovládání a řízení najdete od strany 207.

KAZETOVÉ 60x60 SLIM JEDNOTKY

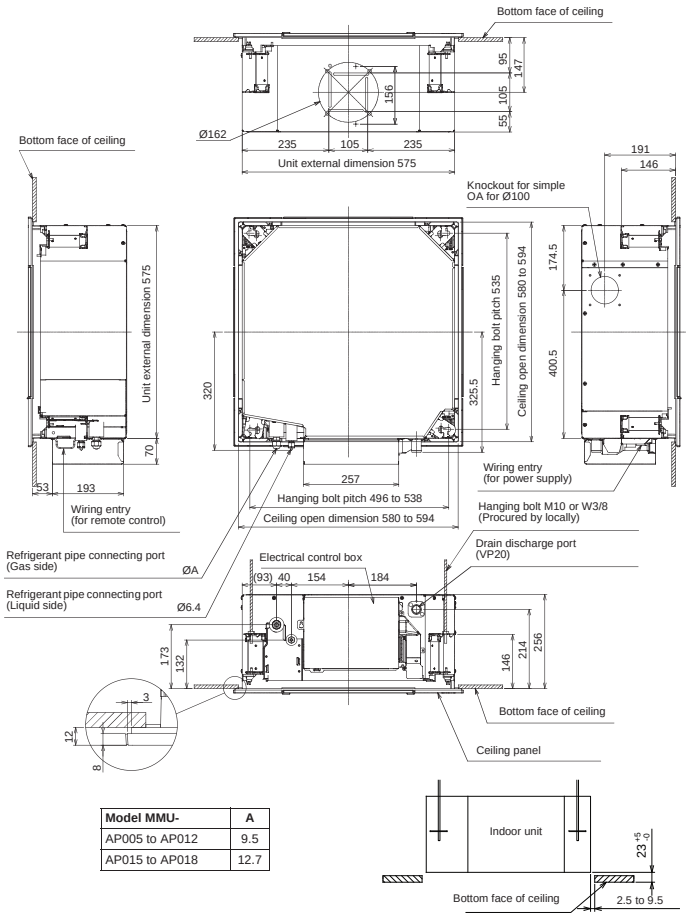

Model MMU-	A
AP005 to AP012	9.5
AP015 to AP018	12.7

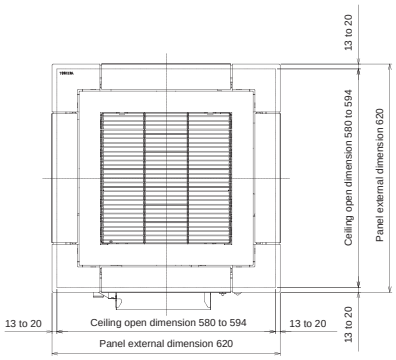

Kazetové 4cestné jednotky

- Distribuce vzduchu v rozsahu 360° nebo čtyři nasměrované proudy vzduchu (dle volby krycího panelu)
- Individuální nastavení proudu vzduchu pro optimální provětrání místnosti
- Čerpadlo kondenzátu (výtlačná výška 850 mm) / Možnost přívodu čerstvého vzduchu
  - Nutné příslušenství: Dálkový ovladač & Krycí panel

R410A
R32

VNITŘNÍ JEDNOTKA SMMS-u		MMU-UP0091HP-E	MMU-UP0121HP-E	MMU-UP0151HP-E	MMU-UP0181HP-E	MMU-UP0241HP-E
Chladicí výkon	kW	2,80	3,60	4,50	5,60	7,10
Topný výkon	kW	3,20	4,00	5,00	6,30	8,00
Vzduchový výkon	m³/h	680/730/ 800	680/730/ 800	790/830/ 930	800/920/ 1250	800/920/ 1290
Hladina akustického tlaku (níz./stř./vys.)	dB(A)	27/29/30	30/29/27	27/29/31	27/29/32	28/31/35
Připojení – Ø kapalina	mm (palce)	6,4 (¼)	6,4 (¼)	6,4 (¼)	6,4 (¼)	9,5 (3/8)
Připojení – Ø sání	mm (palce)	9,5 (3/8)	9,5 (3/8)	12,7 (½)	12,7 (½)	15,9 (5/8)
Připojení – Ø kondenzát	mm	VP25 (25/32)	VP25 (25/32)	VP25 (25/32)	VP25 (25/32)	VP25 (25/32)
Napájení	V/F+N/Hz	220-240/1/ 50	220-240/1/ 50	220-240/1/ 50	220-240/1/ 50	220-240/1/ 50
Příkon (min./jmen./max.)	kW	0,021	0,021	0,023	0,026	0,036
Rozměry (VxŠxH)	mm	256 x 840 x 840	256 x 840 x 840	256 x 840 x 840	256 x 840 x 840	256 x 840 x 840
Hmotnost	kg	18	18	20	20	20
Rozměry krycího panelu (V x Š x H)	mm	30 x 950 x 950	30 x 950 x 950	30 x 950 x 950	30 x 950 x 950	30 x 950 x 950
Hmotnost krycího panelu	kg	4	4	4	4	4

VNITŘNÍ JEDNOTKA SMMS-u		MMU-UP0271HP-E	MMU-UP0301HP-E	MMU-UP0361HP-E	MMU-UP0481HP-E	MMU-UP0561HP-E
Chladicí výkon	kW	8,00	9,00	11,20	14,00	16,00
Topný výkon	kW	9,00	10,00	12,50	16,00	18,00
Vzduchový výkon	m³/h	800/920/ 1290	850/1100/ 1320	1070/1430/ 1970	1130/1430/ 2130	1230/1520/ 2130
Hladina akustického tlaku (níz./stř./vys.)	dB(A)	28/31/35	38/33/30	32/38/43	33/38/46	33/40/46
Připojení – Ø kapalina	mm (palce)	9,5 (3/8)	9,5 (3/8)	9,5 (3/8)	9,5 (3/8)	9,5 (3/8)
Připojení – Ø sání	mm (palce)	15,9 (5/8)	15,9 (5/8)	15,9 (5/8)	15,9 (5/8)	15,9 (5/8)
Připojení – Ø kondenzát	mm	VP25 (25/32)	VP25 (25/32)	VP25 (25/32)	VP25 (25/32)	VP25 (25/32)
Napájení	V/F+N/Hz	220-240/1/ 50	220-240/1/ 50	220-240/1/ 50	220-240/1/ 50	220-240/1/ 50
Příkon (min./jmen./max.)	kW	0,036	0,043	0,088	0,112	0,112
Rozměry (VxŠxH)	mm	256 x 840 x 840	256 x 840 x 840	319 x 840 x 840	319 x 840 x 840	319 x 840 x 840
Hmotnost	kg	20	20	25	25	25
Rozměry krycího panelu (V x Š x H)	mm	30 x 950 x 950	30 x 950 x 950	30 x 950 x 950	30 x 950 x 950	30 x 950 x 950
Hmotnost krycího panelu	kg	4	4	4	4	4

PŘÍSLUŠENSTVÍ	POPIS
RBC-U32PGP-E	Krycí panel pro široký rovnoměrný proud vzduchu (SMMS-u)
RBC-U33P-E	Krycí panel FLAT – bílá barva, pro standardní kazetové 4cestné jednotky
RBC-AXU33UP-E	Sada IR dálkový ovladač + přijímač pro montáž do krycího panelu FLAT standardní kazetové 4cestné jednotky
TCB-FF101URE2	Příruba pro přívod čerstvého vzduchu Ø 100 mm
TCB-PLFC1UPE	Souprava filtru PM 2,5 (před základním prachovým filtrem), kompatibilní s jednotkami RBC-U32PGP-E a RBC-U31PGP(W)-E
TCB-SIR33UP-E	Sada senzoru přítomnosti osob pro montáž do krycího panelu FLAT
TCB-EAPC1UHP-E	Sada plazmového elektrostatického filtru PURE pro montáž do krycího panelu FLAT standardní kazetové 4cestné jednotky
RBC-U33PB-E	Krycí panel FLAT – ČERNÝ, pro standardní kazetové 4cestné jednotky
TCB-EABC1UHP-E	Sada plazmového elektrostatického filtru PURE SIMPLIFIED pro montáž do krycího panelu FLAT BLACK standardní kazetové 4cestné jednotky

Všechny volitelné možnosti ovládání a řízení najdete od strany 207.

KAZETOVÉ 4CESTNÉ JEDNOTKY

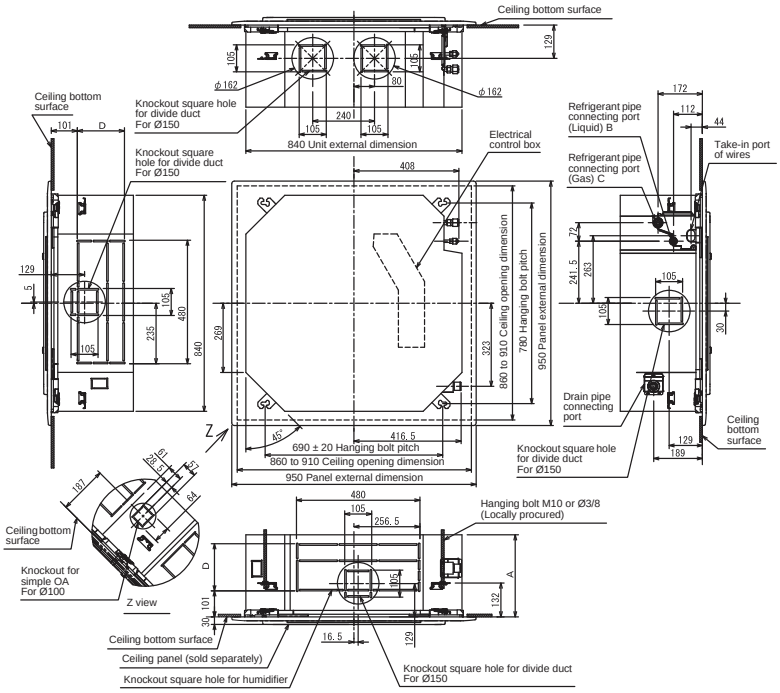

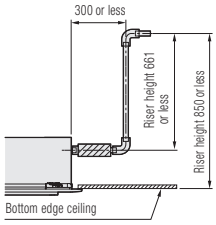

Dimension drain riser pipe

* Picture shows panel RBC-U31PGP(W)-E

(mm)

Model MMU-	A	B	C	D
UP009 to UP012	256	Ø6.4	Ø9.5	120
UP015 to UP018	256	Ø6.4	Ø12.7	120

Model MMU-	A	B	C	D
UP024 to UP030	256	Ø9.5	Ø15.9	120
UP036 to UP056	319	Ø9.5	Ø15.9	183

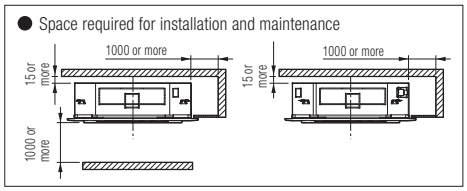

(Unit: mm)

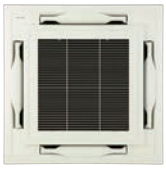

Krycí panel RBC-U32PGP-E pro SMMSu
Speciální tvar lamel zajišťuje dokonalou distribuci vzduchu v plném rozsahu 360°.

Krycí panel RBC-U33P-E pro SMMSu
Plochý designový krycí panel v čistě bílé barvě s možností instalace plazmového elektrostatického filtru a senzoru přítomnosti osob

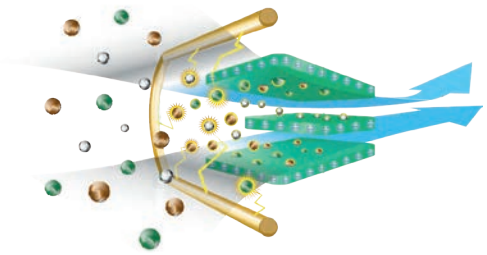

Plazmový elektrostatický filtr

(1) Standardní oscilace lamel

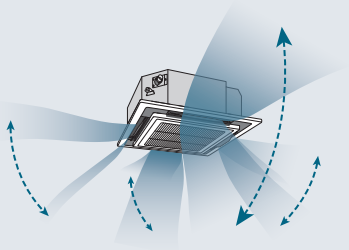

(2) Diagonálně protilehlá oscilace lamel

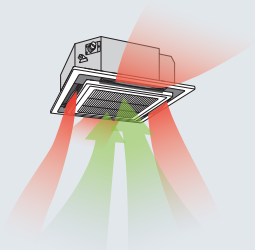

(3) Cyklicky se měnící oscilace lamel

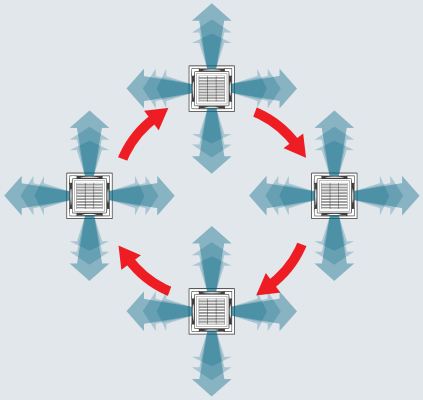

Kazetové 4cestné SMART jednotky

R410A
R32

- Kazetové SMART jednotky navržené pro co nejúspornější provoz a pro maximální výkon
- Vyšší úspory energie díky hlídání přítomnosti osob (Motion sensor)
- Čerpadlo kondenzátu (výtlačná výška 850 mm) / Možnost přívodu čerstvého vzduchu
- Není skladovou položkou – dodací termín na vyžádání
  - Nutné příslušenství: Dálkový ovladač & Krycí panel

VNITŘNÍ JEDNOTKA		MMU-UP0091H-E	MMU-UP0121H-E	MMU-UP0151H-E	MMU-UP0181H-E	MMU-UP0241H-E
Chladicí výkon	kW ❄	2,80	3,60	4,50	5,60	7,10
Topný výkon	kW ☀	3,20	4,00	5,00	6,30	8,00
Vzduchový výkon	m³/h	708/738/ 768/792/ 846	708/738/ 768/792/ 846	800/860/ 920/960/ 1060	940/1040/ 1100/1160/ 1260	1120/1210/ 1300/1440/ 1580
Hladina akustického tlaku (níz./stř./vys.)	dB(A) ❄	26/28/30	26/28/30	28/30/32	31/33/36	35/37/41
Připojení – Ø kapalina	mm (palce)	6,4 (¼)	6,4 (¼)	6,4 (¼)	6,4 (¼)	9,5 (3/8)
Připojení – Ø sání	mm (palce)	9,5 (3/8)	9,5 (3/8)	12,7 (½)	12,7 (½)	15,9 (5/8)
Připojení – Ø kondenzát	mm	25	25	25	25	25
Napájení	V/F+N/Hz	220-240/1/ 50	220-240/1/ 50	220-240/1/ 50	220-240/1/ 50	220-240/1/ 50
Příkon (min./jmen./max.)	kW ❄	0,02	0,02	0,018	0,026	0,042
Rozměry (VxŠxH)	mm	256 x 840 x 840	256 x 840 x 840	319 x 840 x 840	319 x 840 x 840	319 x 840 x 840
Hmotnost	kg	18	18	25	25	25
Rozměry krycího panelu (V x Š x H)	mm	30 x 950 x 950	30 x 950 x 950	30 x 950 x 950	30 x 950 x 950	30 x 950 x 950
Hmotnost krycího panelu	kg	5,0	5,0	5,0	5,0	5,0

VNITŘNÍ JEDNOTKA		MMU-UP0271H-E	MMU-UP0301H-E	MMU-UP0361H-E	MMU-UP0481H-E	MMU-UP0561H-E
Chladicí výkon	kW ❄	8,00	9,00	11,20	14,00	16,00
Topný výkon	kW ☀	9,00	10,00	12,50	16,00	18,00
Vzduchový výkon	m³/h	1250/1320/ 1380/1590/ 1770	1400/1450/ 1520/1770/ 1940	1260/1356/ 1596/1848/ 2184	1368/1470/ 1740/1998/ 2262	1404/1512/ 1782/2034/ 2262
Hladina akustického tlaku (níz./stř./vys.)	dB(A) ❄	35/37/42	37/39/44	32/38/45	33/39/46	35/40/46
Připojení – Ø kapalina	mm (palce)	9,5 (3/8)	9,5 (3/8)	9,5 (3/8)	9,5 (3/8)	9,5 (3/8)
Připojení – Ø sání	mm (palce)	15,9 (5/8)	15,9 (5/8)	15,9 (5/8)	15,9 (5/8)	15,9 (5/8)
Připojení – Ø kondenzát	mm	25	25	25	25	25
Napájení	V/F+N/Hz	220-240/1/ 50	220-240/1/ 50	220-240/1/ 50	220-240/1/ 50	220-240/1/ 50
Příkon (min./jmen./max.)	kW ❄	0,054	0,068	0,125	0,135	0,137
Rozměry (VxŠxH)	mm	319 x 840 x 840	319 x 840 x 840	319 x 840 x 840	319 x 840 x 840	319 x 840 x 840
Hmotnost	kg	25	25	25	25	25
Rozměry krycího panelu (V x Š x H)	mm	30 x 950 x 950	30 x 950 x 950	30 x 950 x 950	30 x 950 x 950	30 x 950 x 950
Hmotnost krycího panelu	kg	5,0	5,0	5,0	5,0	5,0

PŘÍSLUŠENSTVÍ	POPIS
RBC-U41PG(W)-E	Krycí panel pro kazetové jednotky SMART
RBC-AXU41U-E	Sada IR dálkový ovladač + přijímač pro montáž do kazetové jednotky SMART systému VRF typu TU2C SLIM
TCB-SIR41U-E	Senzor pohybu (pro kazety SMART)
TCB-GFC1603UE	Filtr přívodu čerstvého vzduchu
TCB-SP1603UE	Distanční rám pro snížení krycího panelu o 70 mm oproti podhledu
TCB-BC1603UE	Air Discharge Direction Kit – Sada pro zaslepení až 3 výdechů ze 4
TCB-FF101URE2	Příruba pro přívod čerstvého vzduchu Ø 100 mm

Všechny volitelné možnosti ovládání a řízení najdete od strany 207.

KAZETOVÁ 4CESTNÁ JEDNOTKA SMART

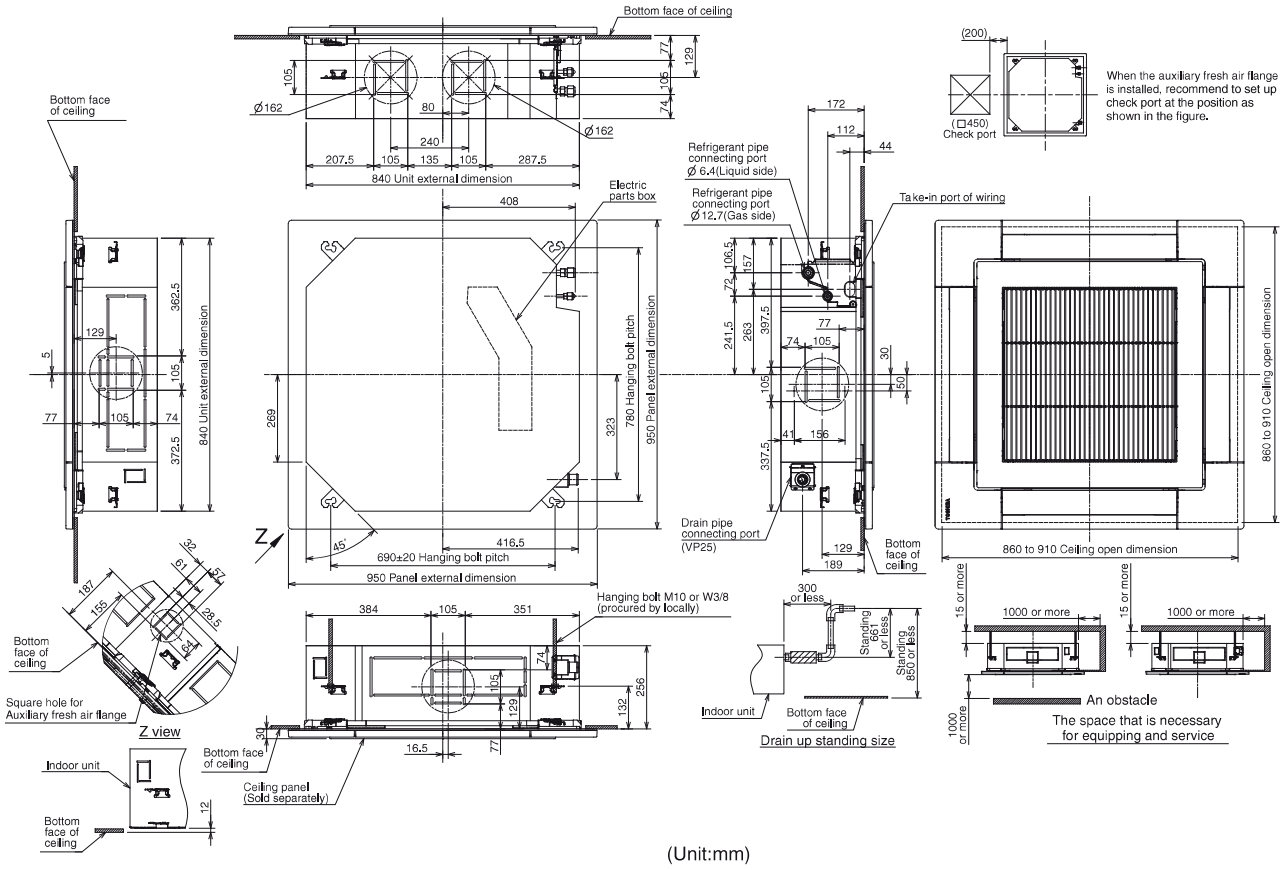

Kazetové 2cestné jednotky

- Optimální distribuce vzduchu dvěma výdechy na stranách krycího panelu
- Čerpadlo kondenzátu (výtlačná výška 850 mm) / Možnost přívodu čerstvého vzduchu
  - Nutné příslušenství: Dálkový ovladač & Krycí panel

R410A
R32

VNITŘNÍ JEDNOTKA SMMS-u		MMU-UP0071WH-E	MMU-UP0091WH-E	MMU-UP0121WH-E	MMU-UP0151WH-E	MMU-UP0181WH-E
VNITŘNÍ JEDNOTKA SMMS-e		MMU-AP0072WH1*	MMU-AP0092WH1*	MMU-AP0122WH1*	MMU-AP0152WH1*	
Chladicí výkon	kW ❄	2,20	2,80	3,60	4,50	5,60
Topný výkon	kW ☀	2,50	3,20	4,00	5,00	6,30
Vzduchový výkon	m³/h	450/498/558	450/498/558	450/498/558	450/534/600	618/750/900
Hladina akustického tlaku (níz./stř./vys.)	dB(A) ❄	30/32/34	30/32/34	30/32/34	30/33/35	30/33/35
Připojení – Ø kapalina	mm (palce)	6,4 (¼)	6,4 (¼)	6,4 (¼)	6,4 (¼)	6,4 (¼)
Připojení – Ø sání	mm (palce)	9,5 (3/8)	9,5 (3/8)	9,5 (3/8)	12,7 (½)	12,7 (½)
Připojení – Ø kondenzát	mm	VP25 (25/32)	VP25 (25/32)	VP25 (25/32)	VP25 (25/32)	VP25 (25/32)
Napájení	V/F+N/Hz	220-240/1/50	220-240/1/50	220-240/1/50	220-240/1/50	220-240/1/50
Příkon (min./jmen./max.)	kW ❄	0,029	0,029	0,029	0,03	0,044
Rozměry (VxŠxH)	mm	295 x 815 x 570	295 x 815 x 570	295 x 815 x 570	295 x 815 x 570	345 x 1180 x 570
Hmotnost	kg	19	19	19	19	26
Rozměry krycího panelu (V x Š x H)	mm	20 x 1050 x 680	20 x 1050 x 680	20 x 1050 x 680	20 x 1050 x 680	20 x 1415 x 680
Hmotnost krycího panelu	kg	10	10	10	10	14

VNITŘNÍ JEDNOTKA SMMS-u		MMU-UP0241WH-E	MMU-UP0271WH-E	MMU-UP0301WH-E	MMU-UP0361WH-E	MMU-UP0481WH-E	MMU-UP0561WH-E
VNITŘNÍ JEDNOTKA SMMS-e		MMU-AP0242WH1*	MMU-AP0272WH1*		MMU-AP0362WH1*	MMU-AP0482WH1*	MMU-AP0562WH1*
Chladicí výkon	kW ❄	7,10	8,00	9,00	11,20	14,00	16,00
Topný výkon	kW ☀	8,00	9,00	10,00	12,50	16,00	18,00
Vzduchový výkon	m³/h	738/840/1050	738/840/1050	780/900/1260	1182/1434/1740	1230/1482/1800	1320/1578/2040
Hladina akustického tlaku (níz./stř./vys.)	dB(A) ❄	33/35/38	33/35/38	34/37/40	36/39/42	37/40/43	39/42/46
Připojení – Ø kapalina	mm (palce)	9,5 (3/8)	9,5 (3/8)	9,5 (3/8)	9,5 (3/8)	9,5 (3/8)	9,5 (3/8)
Připojení – Ø sání	mm (palce)	15,9 (5/8)	15,9 (5/8)	15,9 (5/8)	15,9 (5/8)	15,9 (5/8)	15,9 (5/8)
Připojení – Ø kondenzát	mm	VP25 (25/32)	VP25 (25/32)	VP25 (25/32)	VP25 (25/32)	VP25 (25/32)	VP25 (25/32)
Napájení	V/F+N/Hz	220-240/1/50	220-240/1/50	220-240/1/50	220-240/1/50	220-240/1/50	220-240/1/50
Příkon (min./jmen./max.)	kW ❄	0,054	0,054	0,064	0,073	0,088	0,117
Rozměry (VxŠxH)	mm	345 x 1180 x 570	345 x 1180 x 570	345 x 1180 x 570	345 x 1600 x 570	345 x 1600 x 570	345 x 1600 x 570
Hmotnost	kg	26	26	26	36	36	36
Rozměry krycího panelu (V x Š x H)	mm	20 x 1415 x 680	20 x 1415 x 680	20 x 1415 x 680	20 x 1835 x 680	20 x 1835 x 680	20 x 1835 x 680
Hmotnost krycího panelu	kg	14	14	14	14	14	14

PŘÍSLUŠENSTVÍ	POPIS
RBC-UW283PG(W)-E	Krycí panel pro velikost 7 až 15
RBC-UW803PG(W)-E	Krycí panel pro velikost 18 až 30
RBC-UW1403PG(W)-E	Krycí panel pro velikost 36 až 56
TCB-FF151US-E	Příruba pro přívod čerstvého vzduchu Ø 150 mm

* Do vyprodání zásob.
Všechny volitelné možnosti ovládání a řízení najdete od strany 207.

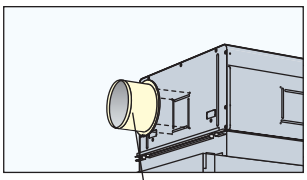

Příruba pro přívod čerstvého vzduchu
TCB-FF151US-E

MMU-UP0071WH-E až MMU-UP0151WH-E

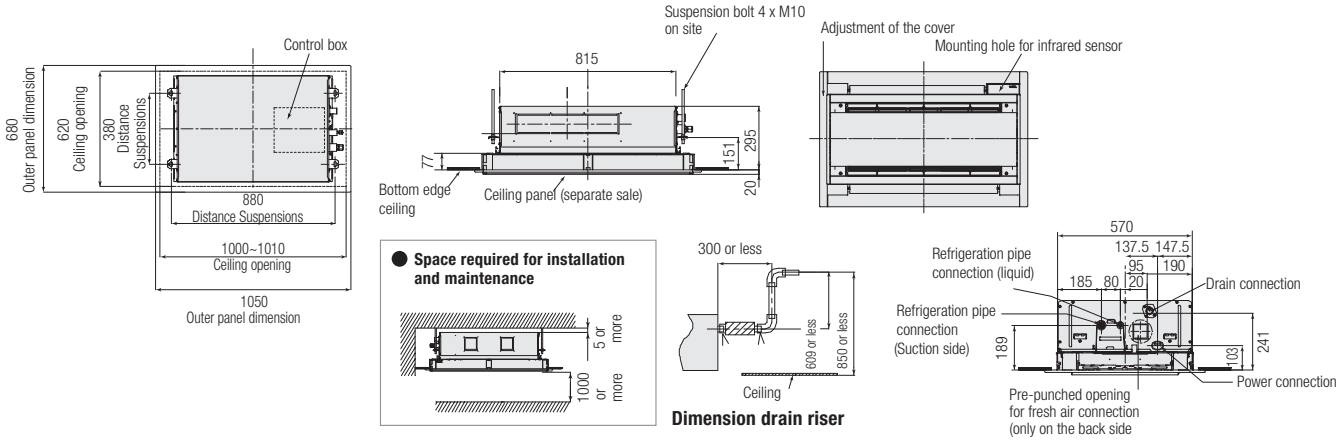

MMU-UP0181WH-E až MMU-UP0301WH-E

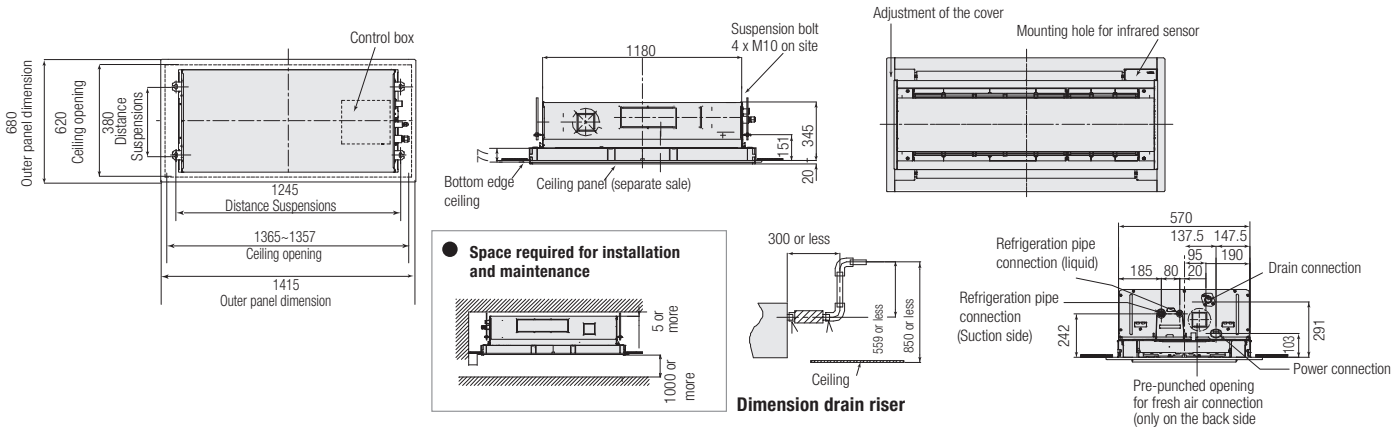

MMU-UP0361WH-E až MMU-UP0561WH-E

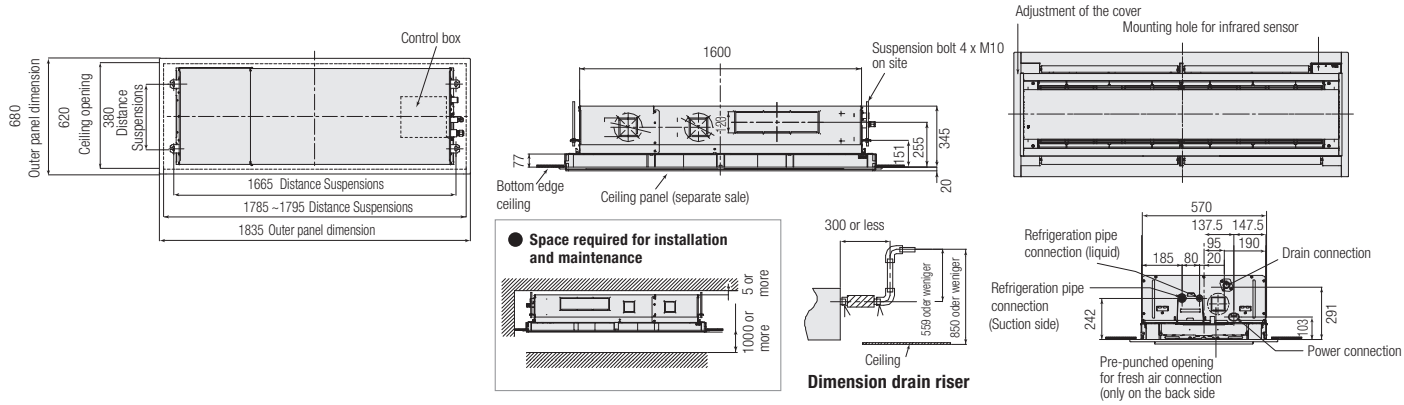

Kazetové 1cestné FLAT jednotky

R410A
R32

- Ideální pro malé prostory / Výdech na delší straně krycího panelu
- Mimořádně plochý dekorační panel s výškou 30 mm / Možnost detektoru přítomnosti osob (volitelné příslušenství)
- Možnost plazmového elektrostatického filtru s ionizátorem (volitelné příslušenství)
- Minimální vestavná výška – pouhých 150 mm
- Integrované čerpadlo kondenzátu s výtlačnou výškou 350 mm (součást dodávky)
  - Nutné příslušenství: Dálkový ovladač & Krycí panel

VNITŘNÍ JEDNOTKA		MMU-UP0031YHP-E	MMU-UP0051YHP-E	MMU-UP0071YHP-E	MMU-UP0091YHP-E	MMU-UP0121YHP-E
Chladicí výkon	kW ❄	0,90	1,70	2,20	2,80	3,60
Topný výkon	kW ☀	1,30	1,90	2,50	3,20	4,00
Vzduchový výkon	m³/h	270/370/480	270/370/480	270/390/500	290/410/520	290/420/540
Hladina akustického tlaku (níz./stř./vys.)	dB(A) ❄	25/33/37	25/33/37	25/34/38	26/35/39	26/36/40
Připojení – Ø kapalina	mm (palce)	6,4 (¼)	6,4 (¼)	6,4 (¼)	6,4 (¼)	6,4 (¼)
Připojení – Ø sání	mm (palce)	9,5 (3/8)	9,5 (3/8)	9,5 (3/8)	9,5 (3/8)	9,5 (3/8)
Připojení – Ø kondenzát	mm	VP25 (25/32)	VP25 (25/32)	VP25 (25/32)	VP25 (25/32)	VP25 (25/32)
Napájení	V/F+N/Hz	220-240/1/50	220-240/1/50	220-240/1/50	220-240/1/50	220-240/1/50
Příkon (min./jmen./max.)	kW ❄	0,015	0,015	0,017	0,018	0,018
Rozměry (VxŠxH)	mm	150 x 990 x 450	150 x 990 x 450	150 x 990 x 450	150 x 990 x 450	150 x 990 x 450
Hmotnost	kg	14+4	14+4	14+4	14+4	14+4
Rozměry krycího panelu (V x Š x H)	mm	30 x 1220 x 530	30 x 1220 x 530	30 x 1220 x 530	30 x 1220 x 530	30 x 1220 x 530
Hmotnost krycího panelu	kg	4	4	4	4	4

VNITŘNÍ JEDNOTKA		MMU-UP0151YHP-E	MMU-UP0181YHP-E	MMU-UP0241YHP-E	MMU-UP0271YHP-E
Chladicí výkon	kW ❄	4,50	5,60	7,10	8,00
Topný výkon	kW ☀	5,00	6,30	8,00	9,00
Vzduchový výkon	m³/h	500/630/700	500/650/800	600/760/940	720/860/1000
Hladina akustického tlaku (níz./stř./vys.)	dB(A) ❄	33/36/39	33/37/40	37/42/46	41/44/47
Připojení – Ø kapalina	mm (palce)	6,4 (¼)	6,4 (¼)	9,5 (3/8)	9,5 (3/8)
Připojení – Ø sání	mm (palce)	12,7 (½)	12,7 (½)	15,8 (5/8)	15,8 (5/8)
Připojení – Ø kondenzát	mm	25	25	25	25
Napájení	V/F+N/Hz	220-240/1/50	220-240/1/50	220-240/1/50	220-240/1/50
Příkon (min./jmen./max.)	kW ❄	0,025	0,027	0,042	0,05
Rozměry (VxŠxH)	mm	150 x 1180 x 450	150 x 1180 x 450	150 x 1180 x 450	150 x 1180 x 450
Hmotnost	kg	15	15	16	16
Rozměry krycího panelu (V x Š x H)	mm	30 x 1410 x 530	30 x 1410 x 530	30 x 1410 x 530	30 x 1410 x 530
Hmotnost krycího panelu	kg	5	5	5	5

PŘÍSLUŠENSTVÍ	POPIS
RBC-UY32P-E	Krycí panel pro velikost 3 až 4 (pro VRF až vel.12)
RBC-UY42P-E	Krycí panel pro velikost 15 až 27
RBC-AX33UYP-E	Sada IR dálkového ovladače + přijímače pro vestavbu do 1cestné kazetové jednotky (SMMSu)
TCB-EAPC1UYHP-E	Ozonový čistič vzduchu pro 1cestné kazetové jednotky FLAT (RAV & SMMSu)
TCB-SIR41UYP-E	Sada se senzorem pohybu pro vestavbu do 1cestné kazetové jednotky FLAT (RAV & SMMSu)

Všechny volitelné možnosti ovládání a řízení najdete od strany 207.

KAZETOVÁ 1CESTNÁ JEDNOTKA FLAT

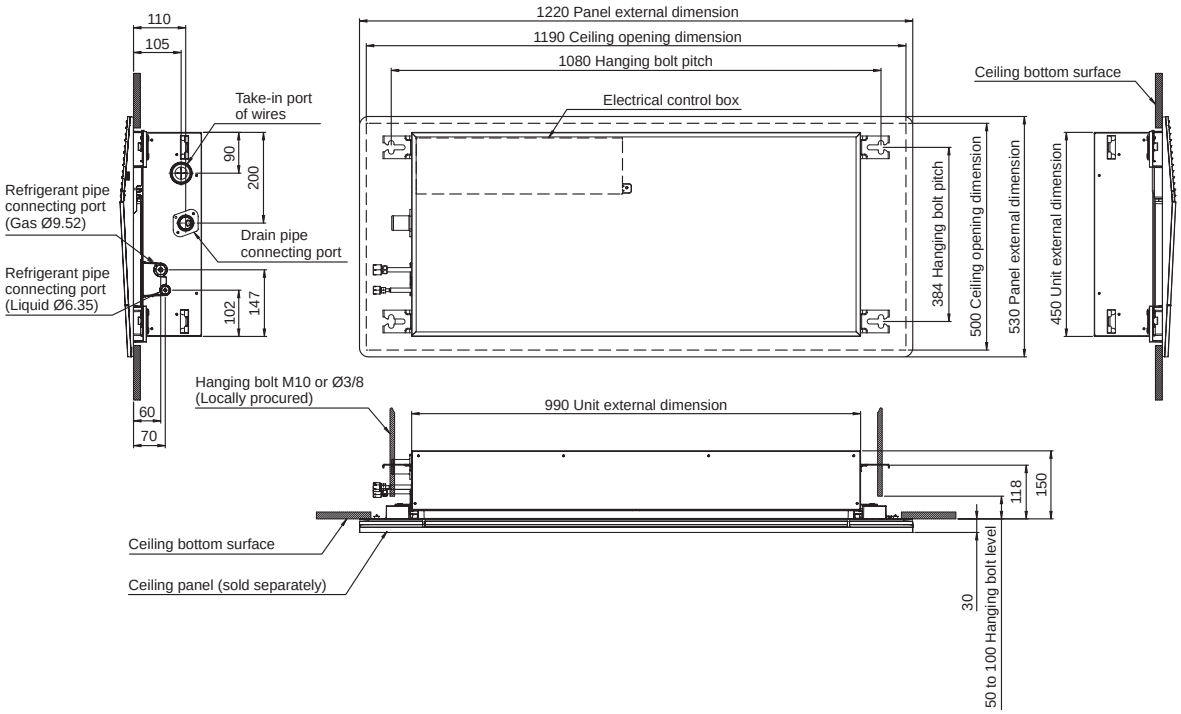

Standardní mezistropní jednotky

- Nízká vestavná výška – pouhých 275 mm
- Externí statický tlak až 120 Pa / Obsahuje filtr vzduchu (součást dodávky)
- Čerpadlo kondenzátu (výtlačná výška 850 mm) / Možnost přívodu čerstvého vzduchu

R410A
R32

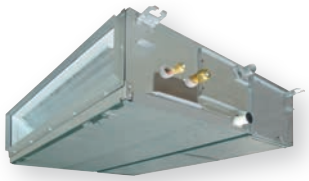

VNITŘNÍ JEDNOTKA SMMS-u		MMD-UP0051BHP-E	MMD-UP0071BHP-E	MMD-UP0091BHP-E	MMD-UP0121BHP-E	MMD-UP0151BHP-E	MMD-UP0181BHP-E
VNITŘNÍ JEDNOTKA SMMS-e			MMD-AP0076BHP1-E*				
Chladicí výkon	kW	1,70	2,20	2,80	3,60	4,50	5,60
Topný výkon	kW	1,90	2,50	3,20	4,00	5,00	6,30
Vzduchový výkon	m³/h	360/450/ 540	360/450/ 540	390/480/ 570	390/480/ 570	540/660/ 920	540/660/ 920
Hladina akustického tlaku (níz./stř./vys.)	dB(A)	29/26/23	23/26/29	23/26/30	23/26/30	25/29/33	25/29/33
Připojení – Ø kapalina	mm (palce)	6,4 (¼)	6,4 (¼)	6,4 (¼)	6,4 (¼)	6,4 (¼)	6,4 (¼)
Připojení – Ø sání	mm (palce)	9,5 (3/8)	9,5 (3/8)	9,5 (3/8)	9,5 (3/8)	12,7 (½)	12,7 (½)
Připojení – Ø kondenzát	mm	VP25 (25/32)	VP25 (25/32)	VP25 (25/32)	VP25 (25/32)	VP25 (25/32)	VP25 (25/32)
Napájení	V/F+N/Hz	220-240/1/ 50	220-240/1/ 50	220-240/1/ 50	220-240/1/ 50	220-240/1/ 50	220-240/1/ 50
Příkon (min./jmen./max.)	kW	0,055	0,038	0,043	0,043	0,062	0,062
Externí statický tlak	Pa	30/40/ 50/65/ 80/ 100/ 120	30/40/ 50/65/ 80/ 100/ 120	30/40/ 50/65/ 80/ 100/ 120	30/40/ 50/65/ 80/ 100/ 120	30/40/ 50/65/ 80/ 100/ 120	30/40/ 50/65/ 80/ 100/ 120
Rozměry (VxŠxH)	mm	275 x 700 x 750	275 x 700 x 750	275 x 700 x 750	275 x 700 x 750	275 x 700 x 750	275 x 700 x 750
Hmotnost	kg	23	23	23	23	23	23

VNITŘNÍ JEDNOTKA SMMS-u		MMD-UP0241BHP-E	MMD-UP0271BHP-E	MMD-UP0301BHP-E	MMD-UP0361BHP-E	MMD-UP0481BHP-E	MMD-UP0561BHP-E
VNITŘNÍ JEDNOTKA SMMS-e			MMD-AP0276BHP1-E*	MMD-AP0306BHP1-E*	MMD-AP0366BHP1-E*		
Chladicí výkon	kW	7,10	8,00	9,00	11,20	14,00	16,00
Topný výkon	kW	8,00	9,00	10,00	12,50	16,00	18,00
Vzduchový výkon	m³/h	870/1090/ 1320	870/1090/ 1320	960/1200/ 1450	1380/1620/ 1920	1500/1920/ 2350	1500/1920/ 2350
Hladina akustického tlaku (níz./stř./vys.)	dB(A)	27/31/36	27/31/36	27/31/36	33/36/40	33/36/40	33/36/40
Připojení – Ø kapalina	mm (palce)	9,5 (3/8)	9,5 (3/8)	9,5 (3/8)	9,5 (3/8)	9,5 (3/8)	9,5 (3/8)
Připojení – Ø sání	mm (palce)	15,9 (5/8)	15,9 (5/8)	15,9 (5/8)	15,9 (5/8)	15,9 (5/8)	15,9 (5/8)
Připojení – Ø kondenzát	mm	VP25 (25/32)	VP25 (25/32)	VP25 (25/32)	VP25 (25/32)	VP25 (25/32)	VP25 (25/32)
Napájení	V/F+N/Hz	220-240/1/ 50	220-240/1/ 50	220-240/1/ 50	220-240/1/ 50	220-240/1/ 50	220-240/1/ 50
Příkon (min./jmen./max.)	kW	0,077	0,077	0,094	0,172	0,198	0,198
Externí statický tlak	Pa	30/40/ 50/65/ 80/ 100/ 120	30/40/ 50/65/ 80/ 100/ 120	30/40/ 50/65/ 80/ 100/ 120	30/40/ 50/65/ 80/ 100/ 120	30/40/ 50/65/ 80/ 100/ 120	30/40/ 50/65/ 80/ 100/ 120
Rozměry (VxŠxH)	mm	275 x 1000 x 750	275 x 1000 x 750	275 x 1000 x 750	275 x 1400 x 750	275 x 1400 x 750	275 x 1400 x 750
Hmotnost	kg	30	30	30	40	40	40

PŘÍSLUŠENSTVÍ	POPIS
TCB-SF56C6BPE	Příruba výdechu/sání (2 × Ø 200 mm) RAV: vel. 5 / VRF: vel. 5 až 18
TCB-SF80C6BPE	Příruba výdechu/sání (3 × Ø 200 mm) RAV: vel. 8 / VRF: vel. 24 až 30
TCB-SF160C6BPE	Příruba výdechu/sání (4 × Ø 200 mm) RAV: vel. 11 až 16 / VRF: vel. 36 až 56
TCB-FF101URE2	Příruba pro přívod čerstvého vzduchu Ø 100 mm

* Do vyprodání zásob.
Všechny volitelné možnosti ovládání a řízení najdete od strany 207.

STANDARTNÍ MEZISTROPNÍ JEDNOTKY

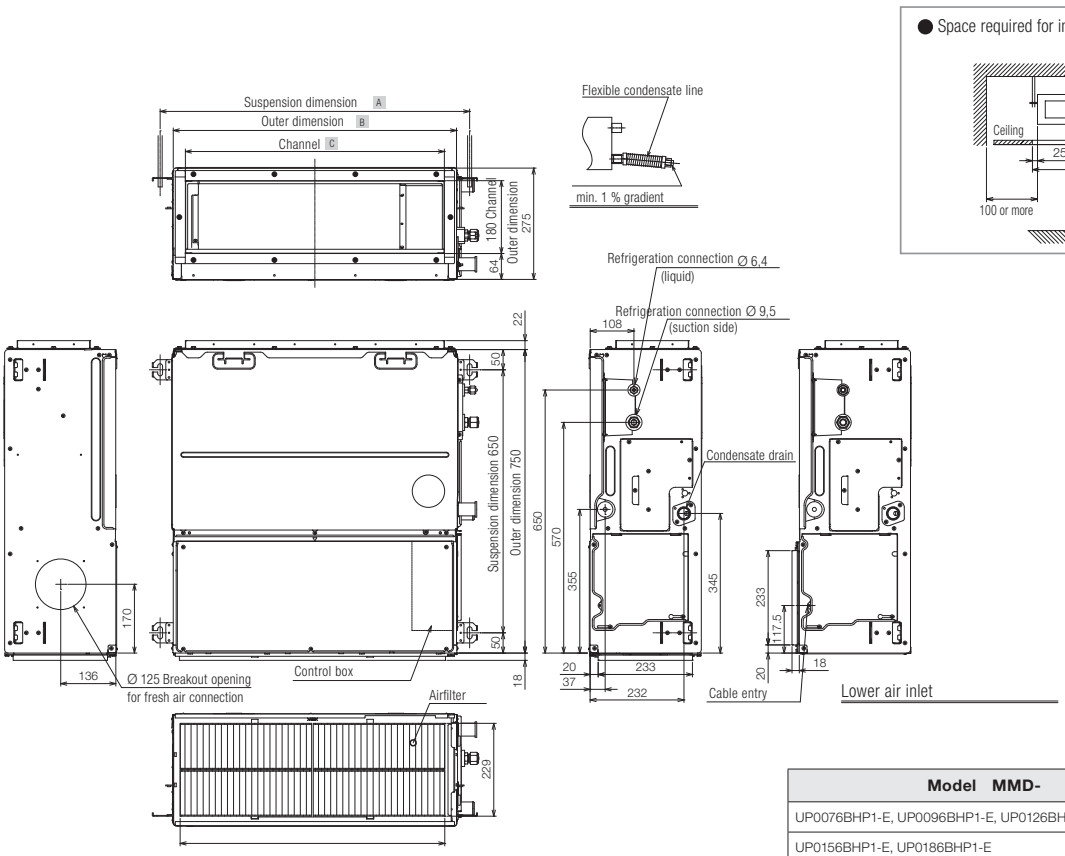

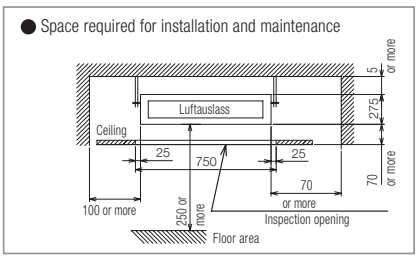

(Unit: mm)

Model MMD-	A	B	C	D
UP0076BHP1-E, UP0096BHP1-E, UP0126BHP1-E	765	700	640	654
UP0156BHP1-E, UP0186BHP1-E	765	700	640	654
UP0246BHP1-E, UP0276BHP1-E, UP0306BHP1-E	1065	1000	940	935,5
UP0366BHP1-E, UP0486BHP1-E, UP0566BHP1-E	1465	1400	1340	1349

Pro standardní mezistropní jednotky jsou k dispozici následující nástavce pro rozvody vzduchu:

Nástavec určený pro jednotku

TCB-SF56C6BPE	MMD-UP0076/0096/0126/0156/0186BHP1-E
TCB-SF80C6BPE	MMD-UP0246/0276/0306BHP1-E
TCB-SF160C6BPE	MMD-UP0366/0486/0566BHP1-E

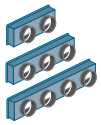

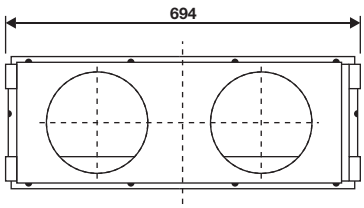

TCB-SF56C6BPE

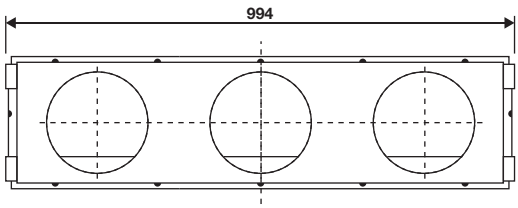

TCB-SF80C6BPE

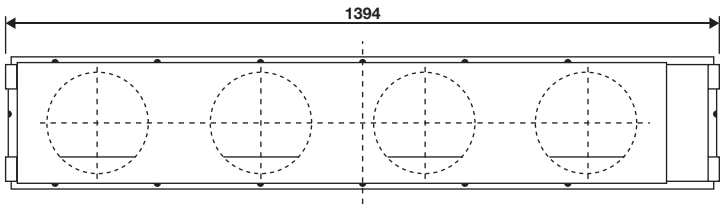

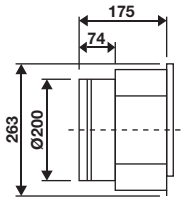

(Unit: mm)

TCB-SF160C6BPE

Super nízké mezistropní SSD jednotky

R410A
R32

- Nejnižší vestavná výška – pouhých 210 mm
- Lehká konstrukce a tichý provoz / Velmi kompaktní rozměry
- Základní vzduchový filtr (součást dodávky) / Čerpadlo kondenzátu s výtlakem 350 mm (součást dodávky)

VNITŘNÍ JEDNOTKA		MMD-UP0031SPHY-E	MMD-UP0051SPHY-E	MMD-UP0071SPHY-E	MMD-UP0091SPHY-E	MMD-UP0121SPHY-E
Chladicí výkon	kW ❄	0,90	1,70	2,20	2,80	3,60
Topný výkon	kW ☀	1,00	1,90	2,50	3,20	4,00
Vzduchový výkon	m³/h	410/380/360	450/410/380	540/470/400	570/500/430	600/520/440
Hladina akustického tlaku (níz./stř./vys.)	dB(A) ❄	25/26/27/28/29	26/27/28/29/30	26/28/29/30/31	26/28/29/31/32	27/29/30/32/33
Připojení – Ø kapalina	mm (palce)	6,4 (¼)	6,4 (¼)	6,4 (¼)	6,4 (¼)	6,4 (¼)
Připojení – Ø sání	mm (palce)	9,5 (3/8)	9,5 (3/8)	9,5 (3/8)	9,5 (3/8)	9,5 (3/8)
Připojení – Ø kondenzát	mm	VP25 (25/32)	VP25 (25/32)	VP25 (25/32)	VP25 (25/32)	VP25 (25/32)
Napájení	V/F+N/Hz	220-240/1/50	220-240/1/50	220-240/1/50	220-240/1/50	220-240/1/50
Příkon (min./jmen./max.)	kW ❄	0,018	0,02	0,026	0,029	0,031
Externí statický tlak	Pa	10/20/30/40/50	10/20/30/40/50	10/20/30/40/50	10/20/30/40/50	10/20/30/40/50
Rozměry (VxŠxH)	mm	210 x 700 x 450	210 x 700 x 450	210 x 700 x 450	210 x 700 x 450	210 x 700 x 450
Hmotnost	kg	16	16	16	16	16

VNITŘNÍ JEDNOTKA		MMD-UP0151SPHY-E	MMD-UP0181SPHY-E	MMD-UP0241SPHY-E	MMD-UP0271SPHY-E
Chladicí výkon	kW ❄	4,50	5,60	7,10	8,00
Topný výkon	kW ☀	5,00	6,30	8,00	9,00
Vzduchový výkon	m³/h	690/640/550	780/750/660	1080/950/860	1140/980/910
Hladina akustického tlaku (níz./stř./vys.)	dB(A) ❄	28/29/30/31/33	29/31/32/33/34	30/32/33/35/36	32/33/34/36/37
Připojení – Ø kapalina	mm (palce)	6,4 (¼)	6,4 (¼)	9,5 (3/8)	9,5 (3/8)
Připojení – Ø sání	mm (palce)	12,7 (½)	12,7 (½)	15,9 (5/8)	15,9 (5/8)
Připojení – Ø kondenzát	mm	VP25 (25/32)	VP25 (25/32)	VP25 (25/32)	VP25 (25/32)
Napájení	V/F+N/Hz	220-240/1/50	220-240/1/50	220-240/1/50	220-240/1/50
Příkon (min./jmen./max.)	kW ❄	0,035	0,044	0,067	0,072
Externí statický tlak	Pa	10/20/30/40/50	10/20/30/40/50	10/20/30/40/50	10/20/30/40/50
Rozměry (VxŠxH)	mm	210 x 900 x 450	210 x 900 x 450	210 x 1100 x 450	210 x 1100 x 450
Hmotnost	kg	18	18	21	21

PŘÍSLUŠENSTVÍ	POPIS
TCB-FF101URE2	Příruba pro přívod čerstvého vzduchu Ø 100 mm
TCB-TDL0141SDY-E	Stylová žaluziová jednotka pro superploché mezistropní jednotky SSD. Distribuce vzduchu ve třech směrech zajišťuje pohodlí bez průvanu. Pro velikosti 5 až 12.
TCB-TDL0181SDY-E	Stylová žaluziová jednotka pro superploché mezistropní jednotky SSD. Distribuce vzduchu ve třech směrech zajišťuje pohodlí bez průvanu. Pro velikosti 15 a 18.
TCB-TDL0271SDY-E	Stylová žaluziová jednotka pro superploché mezistropní jednotky SSD. Distribuce vzduchu ve třech směrech zajišťuje pohodlí bez průvanu. Pro velikosti 24 a 27.

Všechny volitelné možnosti ovládání a řízení najdete od strany 207.

SUPER NÍZKÉ MEZISTROPNÍ SSD JEDNOTKY

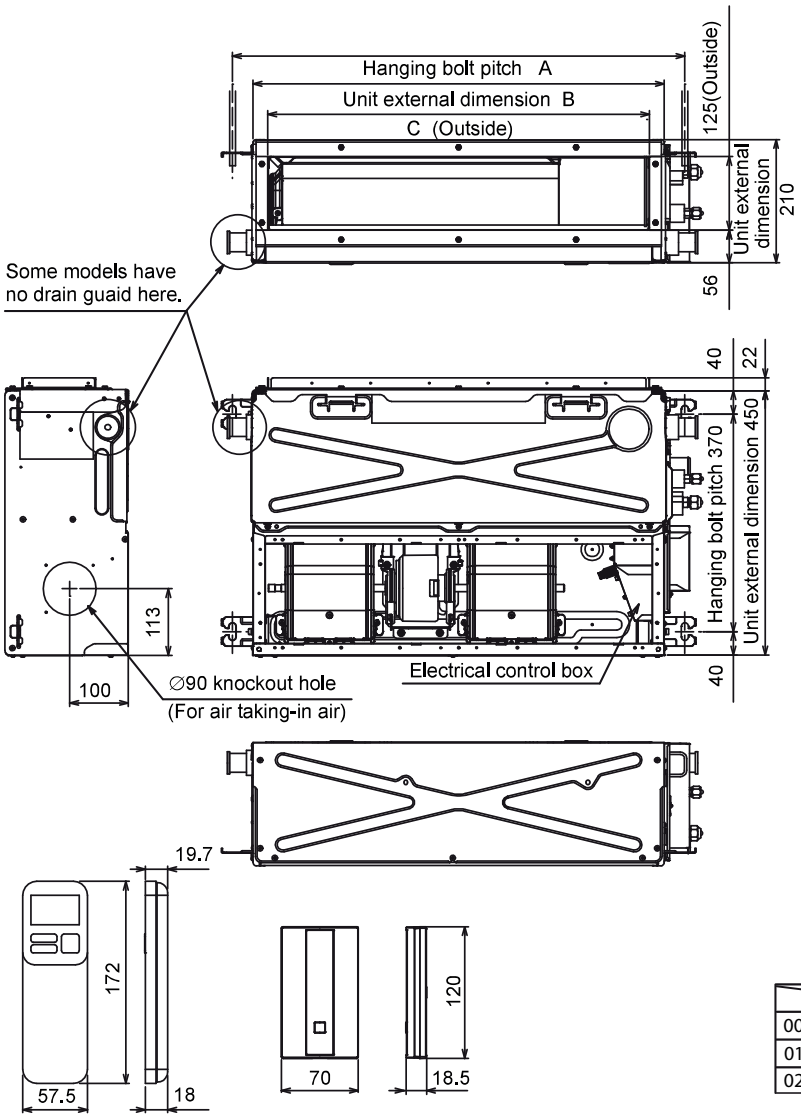

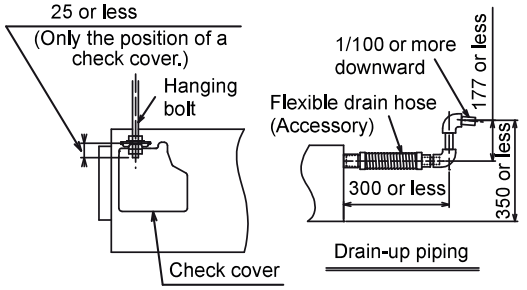

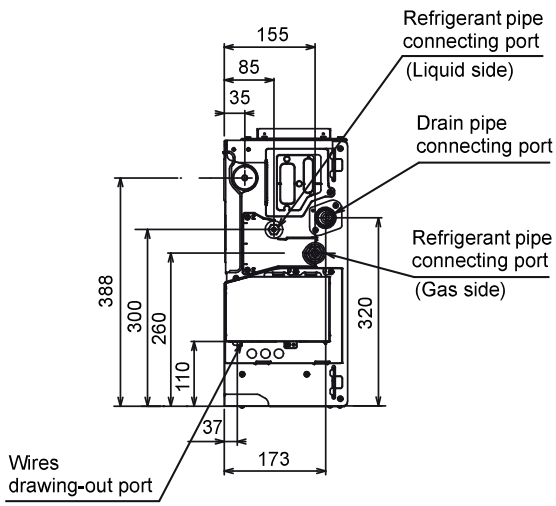

	A	B	C
003, 005, 007, 009, 012	770	700	650
015, 018	970	900	850
024, 027	1,170	1,100	1,050

Vysokotlaké mezistropní jednotky

- Nejvyšší vzduchový výkon a velmi kompaktní konstrukce
- Nastavitelný externí statický tlak až 250 Pa
- Zabudované čerpadlo kondenzátu (od vel. 18 do vel. 56, výtlačná výška 850 mm)

R410A
R32

VNITŘNÍ JEDNOTKA SMMS-u		MMD-UP0181HP-E	MMD-UP0241HP-E	MMD-UP0271HP-E	MMD-UP0361HP-E
Chladicí výkon	kW	5,60	7,10	8,00	11,20
Topný výkon	kW	6,30	8,00	9,00	12,50
Vzduchový výkon	m³/h	900/990/1100	960/1050/1200	1200/1350/1500	1340/1560/1920
Hladina akustického tlaku (níz./stř./vys.)	dB(A)	31/33/37	31/34/38	38/41/43	34/37/41
Připojení – Ø kapalina	mm (palce)	6,4 (¼)	9,5 (3/8)	9,5 (3/8)	9,5 (3/8)
Připojení – Ø sání	mm (palce)	12,7 (½)	15,9 (5/8)	15,9 (5/8)	15,9 (5/8)
Připojení – Ø kondenzát	mm	VP25 (25/32)	VP25 (25/32)	VP25 (25/32)	VP25 (25/32)
Napájení	V/F+N/Hz	220-240/1/50	220-240/1/50	220-240/1/50	220-240/1/50
Příkon (min./jmen./max.)	kW	0,125	0,140	0,190	0,230
Externí statický tlak	Pa	50/75/100/125/150/175/200	50/75/100/125/150/175/200	50/75/100/125/150/175/200	50/75/100/125/150/175/200
Rozměry (VxŠxH)	mm	298 x 1000 x 750	298 x 1000 x 750	298 x 1000 x 750	298 x 1400 x 750
Hmotnost	kg	34	34	34	43

VNITŘNÍ JEDNOTKA SMMS-u		MMD-UP0481HP-E	MMD-UP0561HP-E	MMD-UP0721HP-E1	MMD-UP0961HP-E1
Chladicí výkon	kW	14,00	16,00	22,40	28,00
Topný výkon	kW	16,00	18,00	25,00	31,50
Vzduchový výkon	m³/h	1695/1980/2340	1920/2340/2760	2500/3200/3800	3500/4200/4800
Hladina akustického tlaku (níz./stř./vys.)	dB(A)	38/41/44	41/44/46	36/40/44	38/42/46
Připojení – Ø kapalina	mm (palce)	9,5 (3/8)	9,5 (3/8)	12,7 (½)	12,7 (½)
Připojení – Ø sání	mm (palce)	15,9 (5/8)	15,9 (5/8)	22,2 (7/8)	22,0 (7/8)
Připojení – Ø kondenzát	mm	VP25 (25/32)	VP25 (25/32)	VP25 (25/32)	VP25 (25/32)
Napájení	V/F+N/Hz	220-240/1/50	220-240/1/50	220-240/1/50	220-240/1/50
Příkon (min./jmen./max.)	kW	0,300	0,400	0,540	0,790
Externí statický tlak	Pa	50/75/100/125/150/175/200	50/75/100/125/150/175/200	50/83/117/150/183/217/250	50/83/117/150/183/217/250
Rozměry (VxŠxH)	mm	298 x 1400 x 750	298 x 1400 x 750	448 x 1400 x 900	448 x 1400 x 900
Hmotnost	kg	43	43	97	97

PŘÍSLUŠENSTVÍ	POPIS
TCB-DP40DPE	Čerpadlo kondenzátu, RAV: 22 + 28 / VRF: 72 + 96
TCB-LK801D-E	Long-Life Filter Set – pro modely 18, 24 + 27
TCB-LK1401D-E	Long-Life Filter Set – pro modely vel. 36, 48 + 56
TCB-LK2801DP-E	Long-Life Filter Set – pro RAV modely velikostí: 22 + 28 / VRF: 72 + 96

Všechny volitelné možnosti ovládání a řízení najdete od strany 207.

VYSOKOTLAKÉ MEZISTROPNÍ JEDNOTKY MMD-UP0181HP-E až MMD-UP0561HP-E

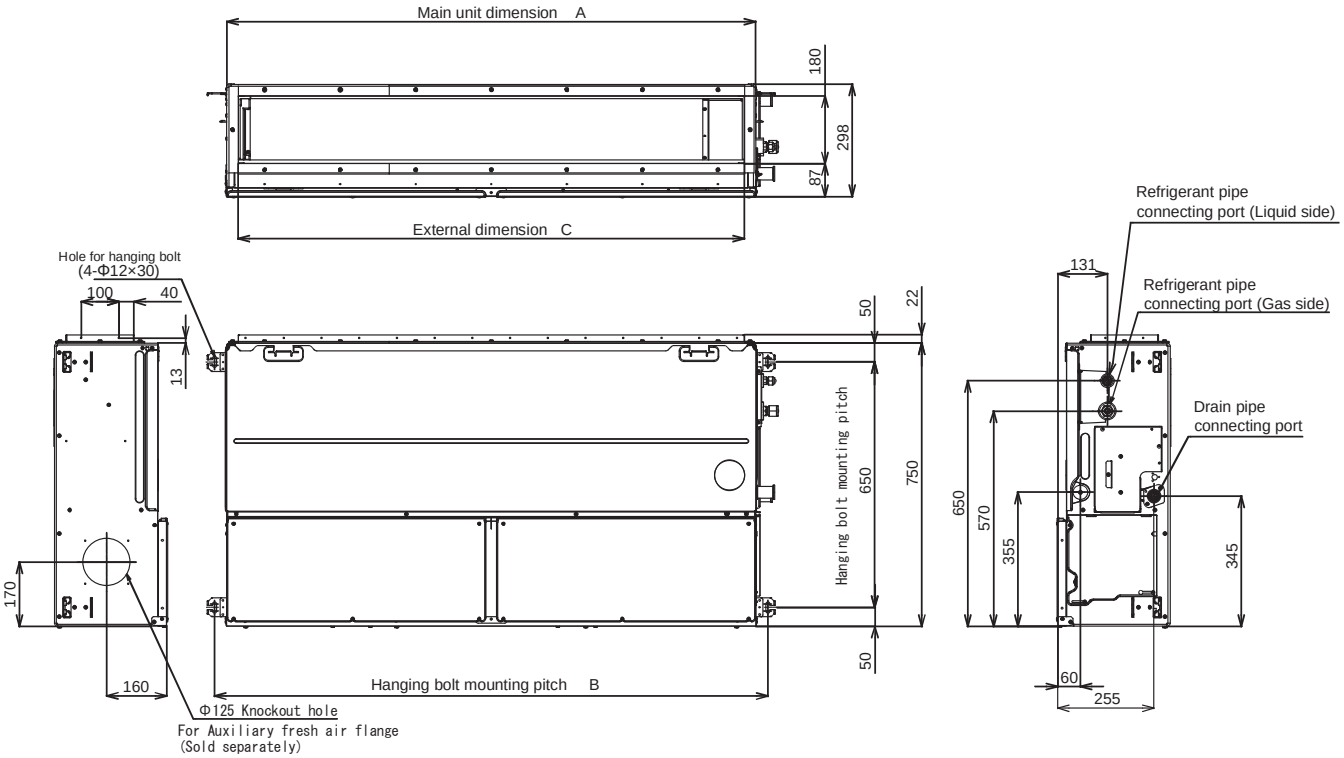

Unit dimension	A	B	C	D
UP018 ~ 027 type	1000	1065	940	500
UP0 36~ 056 type	1400	1465	1340	700

VYSOKOTLAKÉ MEZISTROPNÍ JEDNOTKY MMD-UP0721HP-E až MMD-UP0961HP-E1

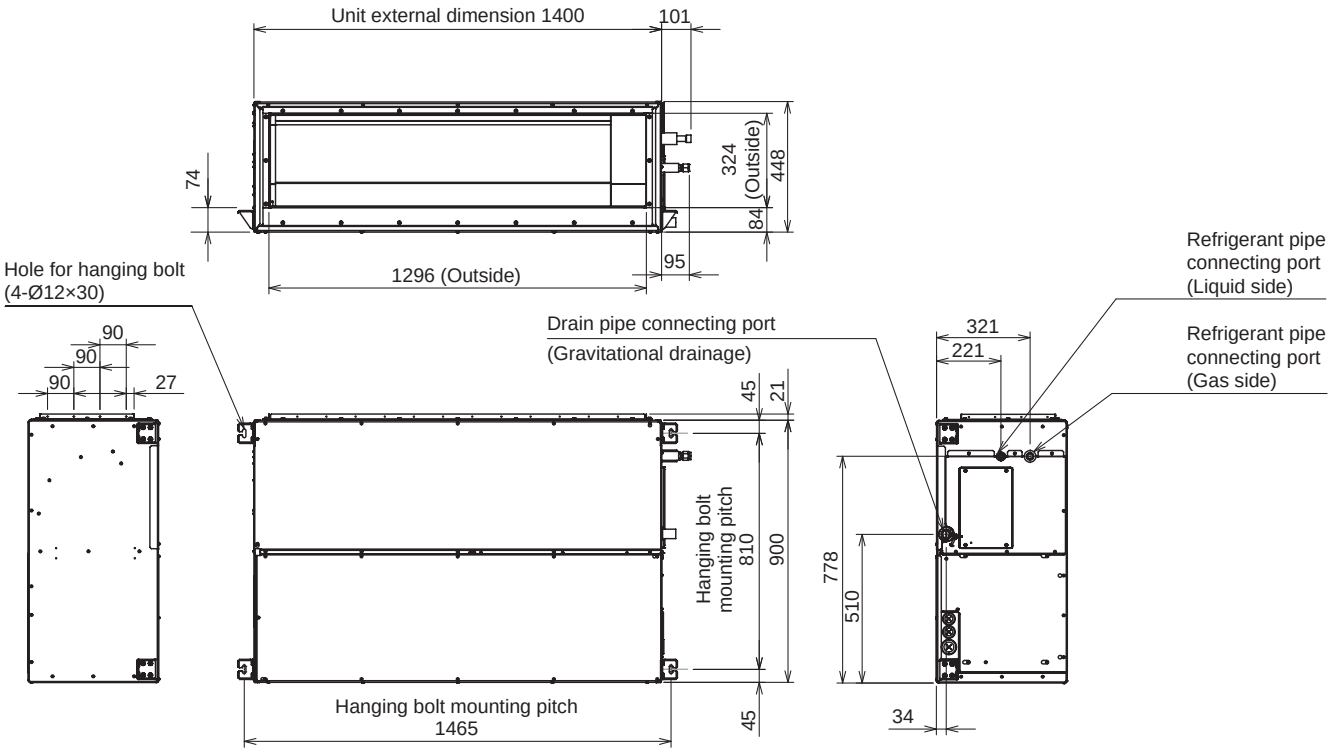

Větrací jednotky pro 100 % přívod vzduchu SMMSe

- Dokonalé řešení pro dostatečný přívod čerstvého vzduchu
- Funkce předehřevu a předchlazení přiváděného vzduchu
- Použití s ostatními vnitřními jednotkami v rámci jednoho VRF systému (pouze SMMSe standard)

R410A
R32

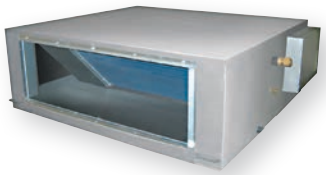

VNITŘNÍ JEDNOTKA SMMSu		MMD-AP0481HFE*	MMD-AP0721HFE*	MMD-AP0961HFE*
Chladicí výkon	kW	14,00	22,40	28,00
Topný výkon	kW	8,90	13,90	17,40
Vzduchový výkon	m³/h	1080	1680	2100
Hladina akustického tlaku (níz./stř./vys.)	dB(A)	41/43/45	44/45/46	44/45/46
Připojení – Ø kapalina	mm (palce)	9,5 (3/8)	12,7 (½)	12,7 (½)
Připojení – Ø sání	mm (palce)	15,9 (5/8)	22,2 (7/8)	22,2 (7/8)
Připojení – Ø kondenzát	mm	VP25 (25/32)	VP25 (25/32)	VP25 (25/32)
Napájení	V/F+N/Hz	220-240/1/50	220-240/1/50	220-240/1/50
Příkon (min./jmen./max.)	kW	0,28	0,45	0,52
Externí statický tlak	Pa	170/210/230	140/165/180	160/190/205
Rozměry (VxŠxH)	mm	492 x 892 x 1262	492 x 1392 x 1262	492 x 1392 x 1262
Hmotnost	kg	93	144	144

* Do vyprodání zásob.
Všechny volitelné možnosti ovládání a řízení najdete od strany 207.

Jmenovité podmínky:

Chlazení: Venkovní teplota 33°C (suchý tepl.) / 28°C (mokrý tepl.), požadovaná teplota 18°C
Topení: Venkovní teplota 0°C (suchý tepl.) / -2,9°C (mokrý tepl.), požadovaná teplota 25°C
Rozvod chladiva: Délka rozvodů 7,5 m / převýšení 0 m

REŽIM CHLAZENÍ

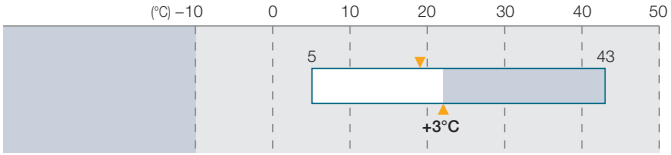

REŽIM TOPENÍ

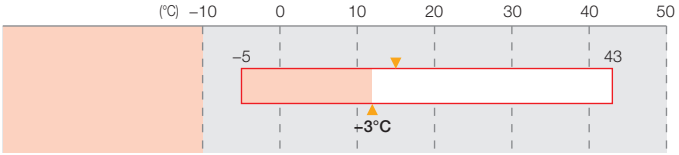

VĚTRACÍ JEDNOTKA PRO 100 % PŘÍVOD VZDUCHU SMMSe

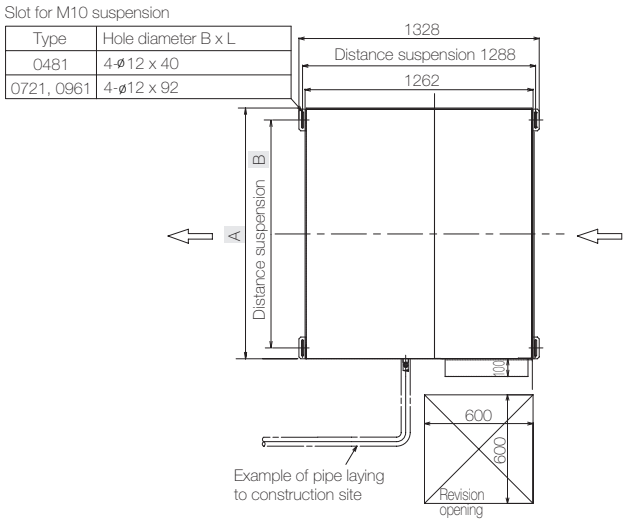

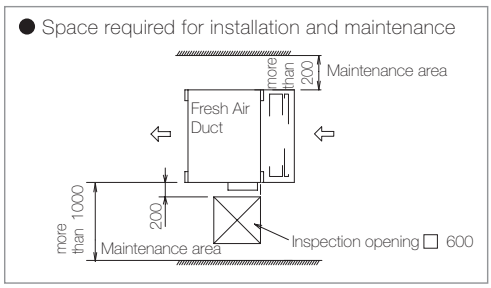

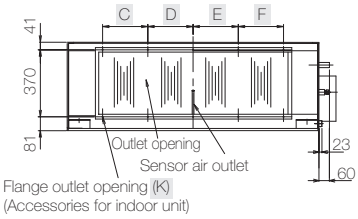

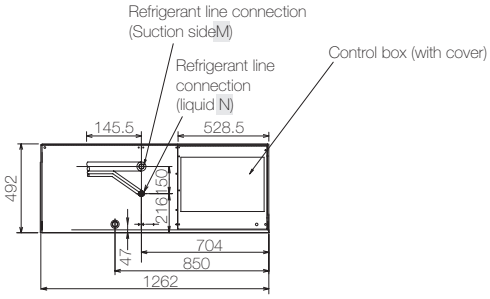

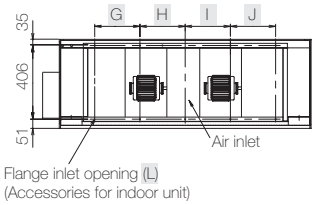

MODEL MMD-	A	B	C	D	E	F	G	H	I	J	K	L	M	N
AP0481HFE	892	810	215	107,5	107,5	215	–	250	250	–	8-M6	6-M6	Ø 15,9 (tvarovka)	Ø 9,5 (tvarovka)
AP0721HFE, AP0961HFE	1392	1260	250	250	250	250	250	250	250	250	10-M6	10-M6	Ø 22,2 (pájený)	Ø 12,7 (tvarovka)

Větrací jednotky pro 100 % přívod vzduchu SMMSu

- Kompaktní a lehká konstrukce
- Výkonová řada až do 40 kW
- Teplota přiváděného vzduchu od -10°C do +46°C
- Pro systémy SMMSu a SMMSe (s výjimkou velikostí 112 a 128 – výhradně pro systémy SMMSu)

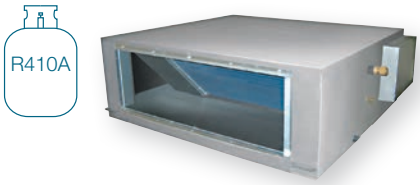

VNITŘNÍ JEDNOTKA SMMSu		MMD-UP0481HFP-E	MMD-UP0721HFP-E1	MMD-UP0961HFP-E1	MMD-UP1121HFP-E1	MMD-UP1281HFP-E1
Chladicí výkon	kW	14,00	22,40	28,00	33,50	40,00
Topný výkon	kW	8,90	13,90	17,40	20,80	25,20
Vzduchový výkon	m³/h	760/930/ 1080	1200/1440/ 1680	1470/1800/ 2100	1770/2130/ 2520	2130/2580/ 3060
Hladina akustického tlaku (níz./stř./vys.)	dB(A)	31/32/ 35/37/ 38	33/35/ 36/37/ 38	33/35/ 36/38/ 39	34/36/ 37/39/ 40	35/37/ 38/40/ 42
Připojení – Ø kapalina	mm (palce)	9,5 (3/8)	12,7 (½)	12,7 (½)	12,7 (½)	15,9 (5/8)
Připojení – Ø sání	mm (palce)	15,9 (5/8)	22,2 (7/8)	22,2 (7/8)	28,6 (1 1/8)	28,6 (1 1/8)
Připojení – Ø kondenzát	mm	VP25 (25/32)	VP25 (25/32)	VP25 (25/32)	VP25 (25/32)	VP25 (25/32)
Napájení	V/F+N/Hz	220-240/1/ 50	220-240/1/ 50	220-240/1/ 50	220-240/1/ 50	220-240/1/ 50
Příkon (min./jmen./max.)	kW	0,11	0,16	0,20	0,250	0,330
Externí statický tlak	Pa	50/75/ 100/125/ 150/175/ 200	50/75/ 100/125/ 150/175/ 200	50/75/ 100/125/ 150/175/ 200	50/75/ 100/125/ 150/175/ 200	50/75/ 100/125/ 150/175/ 200
Rozměry (VxŠxH)	mm	327 x 1430 x 750	477 x 1430 x 900	477 x 1430 x 900	477 x 1430 x 900	477 x 1430 x 900
Hmotnost	kg	44	99	99	99	99

PŘÍSLUŠENSTVÍ	POPIS
TCB-DP40DFP-E	Čerpadlo kondenzátu pro podstropní jednotky (není součástí dodávky)

Všechny volitelné možnosti ovládání a řízení najdete od strany 207.

Jmenovité podmínky:

Chlazení: Venkovní teplota 33°C (suchý tepl.) / 28°C (mokrý tepl.), požadovaná teplota 18°C
Topení: Venkovní teplota 0°C (suchý tepl.) / -2,9°C (mokrý tepl.), požadovaná teplota 25°C
Rozvod chladiva: Délka rozvodů 7,5 m / převýšení 0 m

REŽIM CHLAZENÍ

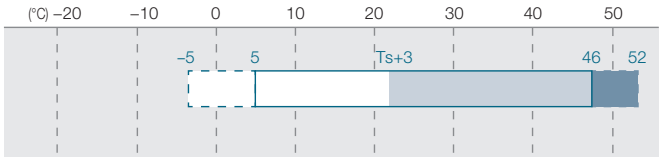

Requires pre-treatment of suction air to be 5°C or higher by the external heater.
Operatable but the adequate cooling performance will not be obtained.

REŽIM TOPENÍ

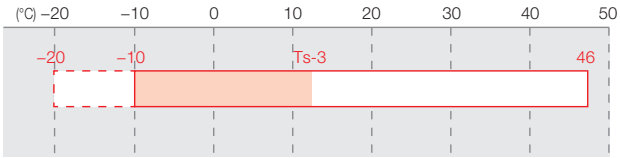

Requires pre-treatment of suction air to be -10°C or higher by the external heater.

VĚTRACÍ JEDNOTKA PRO 100 % PŘÍVOD VZDUCHU SMMSu
MMD-UP0481HFP-E

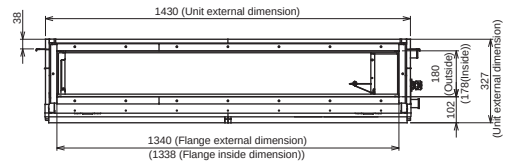

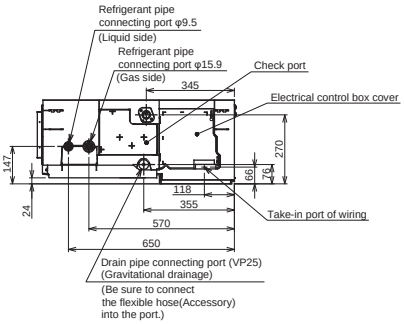

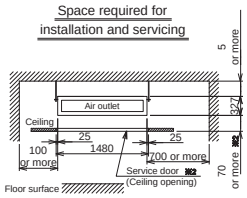

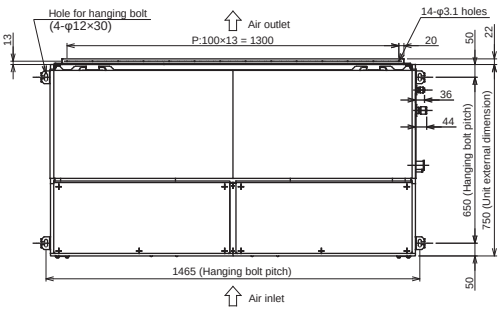

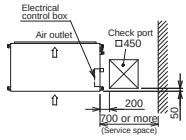

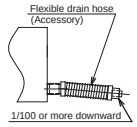

At the time of natural drainage

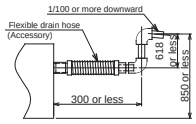

Drain-up piping

When attached the drain pump kit

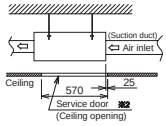

※2) If there are enough space under the unit (more than 1000mm) the service door (Ceiling opening) is not necessary.

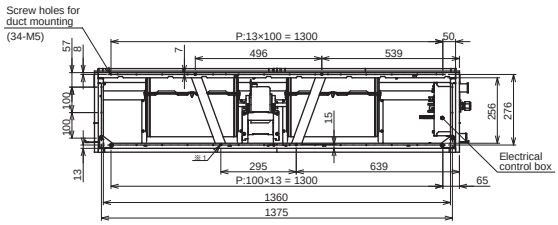

※1) When attached the duct at air inlet, make holes in the duct and do not interfere in it. The screw head (4 places) is convex.

VĚTRACÍ JEDNOTKA PRO 100 % PŘÍVOD VZDUCHU SMMSu
MMD-UP0721HFP-E1 / MMD-UP0961HFP-E1 / MMD-UP1121HFP-E1 / MMD-UP1281HFP-E1

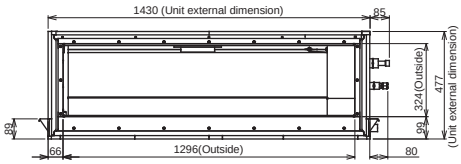

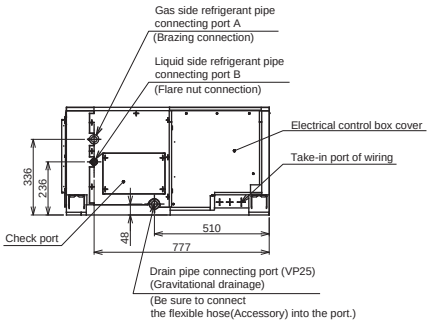

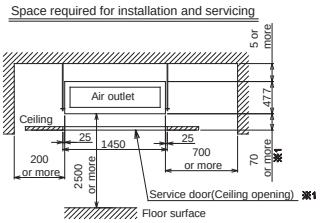

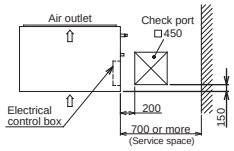

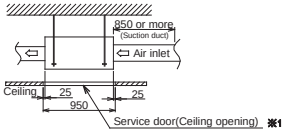

※1) If there are enough space under the unit (more than 1000mm) the service door(Ceiling opening) is not necessary.

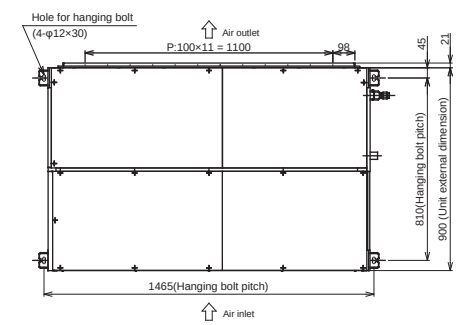

Connecting pipe size

Model	Pipe size		Remarks
0721 0961	A(Gas)	φ22.2	
	B(Liquid)	φ12.7	
1121	A(Gas)	φ28.6	Use the SOCKET(Accessory)
	B(Liquid)	φ12.7	
1281	A(Gas)	φ28.6	Use the SOCKET(Accessory)
	B(Liquid)	φ15.9	Use the LIQUID JOINT PIPE(Accessory)

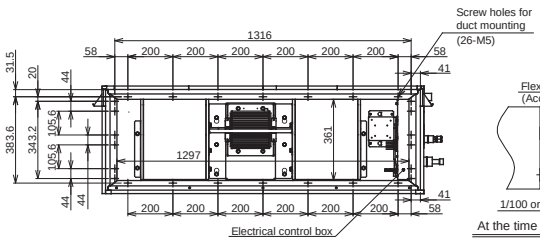

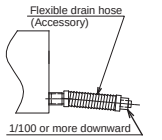

At the time of natural drainage

Parapetní jednotky

- Jednotka se dvěma výdechy vzduchu (Bi-Flow) / Efekt podlahového topení
- Velice tichý provoz díky radiálnímu ventilátoru
- Pro systémy SMMSu a SMMSe

VNITŘNÍ JEDNOTKA SMMS-u		MML-UP0071NHP-E	MML-UP0091NHP-E	MML-UP0121NHP-E	MML-UP0151NHP-E	MML-UP0181NHP-E
Chladicí výkon	kW	2,20	2,80	3,60	4,50	5,60
Topný výkon	kW	2,50	3,20	4,00	5,00	6,30
Vzduchový výkon	m³/h	282/366/510	282/366/510	324/804/552	384/468/624	426/528/726
Hladina akustického tlaku (níz./stř./vys.)	dB(A)	26/32/38	26/32/38	29/34/40	31/37/43	34/40/47
Připojení – Ø kapalina	mm (palce)	6,4 (¼)	6,4 (¼)	6,4 (¼)	6,4 (¼)	6,4 (¼)
Připojení – Ø sání	mm (palce)	9,5 (3/8)	9,5 (3/8)	9,5 (3/8)	12,7 (½)	12,7 (½)
Připojení – Ø kondenzát	mm	16	16	16	16	16
Napájení	V/F+N/Hz	220-240/1/50	220-240/1/50	220-240/1/50	220-240/1/50	220-240/1/50
Příkon (min./jmen./max.)	kW	0,021	0,021	0,025	0,034	0,052
Rozměry (VxŠxH)	mm	600 x 700 x 220	600 x 700 x 220	600 x 700 x 220	600 x 700 x 220	600 x 700 x 220
Hmotnost	kg	17	17	17	17	17

PŘÍSLUŠENSTVÍ	POPIS	VČETNĚ
Ovladač	IR dálkový ovladač je součástí balení	✔

Všechny volitelné možnosti ovládání a řízení najdete od strany 207.

PARAPETNÍ (CONSOLE)

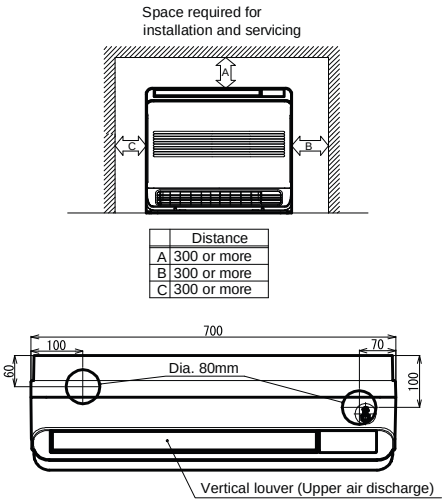

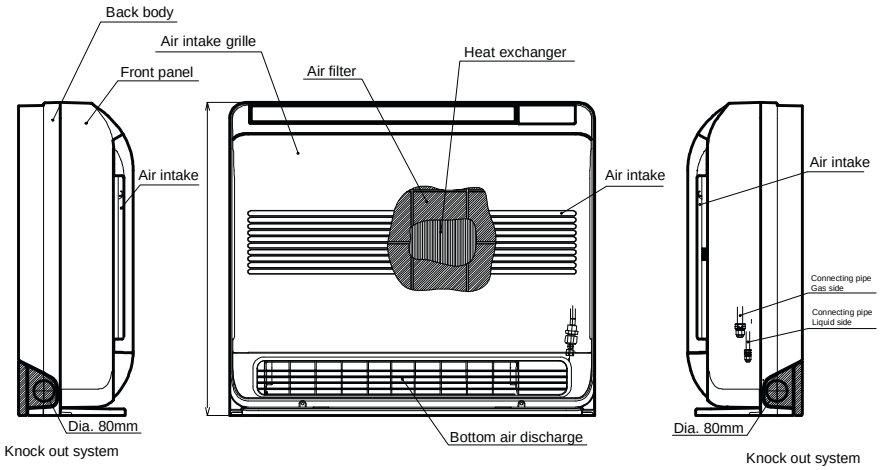

Parapetní neopláštěné jednotky

- Určena pro individuální vestavbu a opláštění zhotovené v rámci interiéru
- Díky kompletnímu ukrytí plně splyne s místností, nenarušuje architekturu a styl
- Pro systémy SMMSu a SMMSe

VNITŘNÍ JEDNOTKA		MML-UP0071BH-E	MML-UP0091BH-E	MML-UP0121BH-E	MML-UP0151BH-E	MML-UP0181BH-E	MML-UP0241BH-E
VNITŘNÍ JEDNOTKA		MML-AP0074BH1-E*	MML-AP0094BH1-E*		MML-AP0154BH1-E*		MML-AP0244BH1-E*
Chladicí výkon	kW ❄	2,20	2,80	3,60	4,50	5,60	7,10
Topný výkon	kW ☀	2,50	3,20	4,00	5,00	6,30	8,00
Vzduchový výkon	m³/h	300/400/460	300/400/460	300/400/460	460/600/740	490/600/740	640/790/950
Hladina akustického tlaku (níz./stř./vys.)	dB(A) ❄	32/34/36	32/34/36	32/34/36	32/34/36	32/34/36	33/37/42
Připojení – Ø kapalina	mm (palce)	6,4 (¼)	6,4 (¼)	6,4 (¼)	6,4 (¼)	6,4 (¼)	9,5 (3/8)
Připojení – Ø sání	mm (palce)	9,5 (3/8)	9,5 (3/8)	9,5 (3/8)	12,7 (½)	12,7 (½)	15,9 (5/8)
Připojení – Ø kondenzát	mm	VP20 (20/26)	VP20 (20/26)	VP20 (20/26)	VP20 (20/26)	VP20 (20/26)	VP20 (20/26)
Napájení	V/F+N/Hz	220-240/1/50	220-240/1/50	220-240/1/50	220-240/1/50	220-240/1/50	220-240/1/50
Příkon (min./jmen./max.)	kW ❄	0,056	0,056	0,056	0,090	0,090	0,095
Rozměry (VxŠxH)	mm	600 x 745 x 220	600 x 745 x 220	600 x 745 x 220	600 x 1045 x 220	600 x 1045 x 220	600 x 1045 x 220
Hmotnost	kg	21	21	21	29	29	29

* Do vyprodání zásob.
Všechny volitelné možnosti ovládání a řízení najdete od strany 207.

PARAPETNÍ NEOPLÁŠTĚNÉ JEDNOTKY

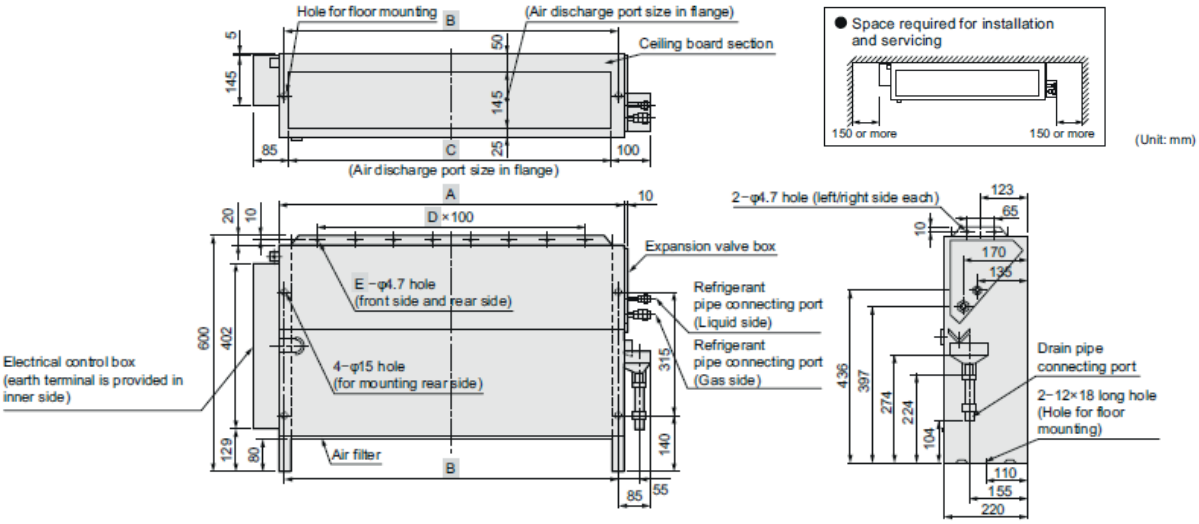

Skříňové jednotky

- Nastavení výdechu v horizontálním i vertikálním směru
- IO Modul pro externí dálkové ovládání a řízení, pro hlášení provozu a poruchy
- Prostor s krytem pro umístění ovladače
- Není skladovou položkou – dodací termín na vyžádání

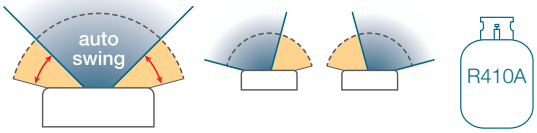

VNITŘNÍ JEDNOTKA		MMF-UP0151H-E	MMF-UP0181H-E	MMF-UP0241H-E	MMF-UP0271H-E	MMF-UP0361H-E	MMF-UP0481H-E	MMF-UP0561H-E
Chladicí výkon	kW ❄	4,50	5,60	7,10	8,00	11,20	14,00	16,00
Topný výkon	kW ☀	5,00	6,30	8,00	9,00	12,50	16,00	18,00
Vzduchový výkon	m³/h	660/780/ 900	660/780/ 900	840/990/ 1200	840/990/ 1200	1380/1620/ 1920	1560/1730/ 2160	1560/1730/ 2160
Hladina akustického tlaku (níz./stř./vys.)	dB(A) ❄	37/42/46	37/42/46	39/45/49	39/45/49	41/46/51	44/49/54	44/49/54
Připojení – Ø kapalina	mm (palce)	6,4 (¼)	6,4 (¼)	9,5 (3/8)	9,5 (3/8)	9,5 (3/8)	9,5 (3/8)	9,5 (3/8)
Připojení – Ø sání	mm (palce)	12,7 (½)	12,7 (½)	15,9 (5/8)	15,9 (5/8)	15,9 (5/8)	15,9 (5/8)	15,9 (5/8)
Připojení – Ø kondenzát	mm	VP20 (20/26)	VP20 (20/26)	VP20 (20/26)	VP20 (20/26)	VP20 (20/26)	VP20 (20/26)	VP20 (20/26)
Napájení	V/F+N/Hz	220-240/1/ 50	220-240/1/ 50	220-240/1/ 50	220-240/1/ 50	220-240/1/ 50	220-240/1/ 50	220-240/1/ 50
Příkon (min./jmen./max.)	kW ❄	0,055	0,055	0,089	0,089	0,135	0,160	0,160
Rozměry (VxŠxH)	mm	1750 x 600 x 210	1750 x 600 x 210	1750 x 600 x 210	1750 x 600 x 210	1750 x 600 x 390	1750 x 600 x 390	1750 x 600 x 390
Hmotnost	kg	46	46	47	47	62	62	62

Všechny volitelné možnosti ovládání a řízení najdete od strany 207.

SKŘÍŇOVÁ JEDNOTKA

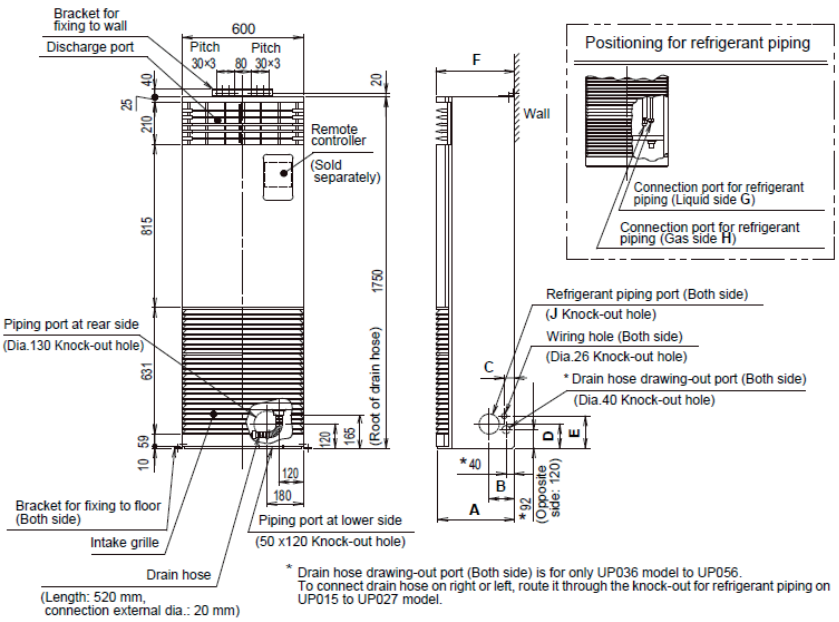

* Drain hose drawing-out port (Both side) is for only UP036 model to UP056.
To connect drain hose on right or left, route it through the knock-out for refrigerant piping on UP015 to UP027 model.

Space required for installation and maintenance

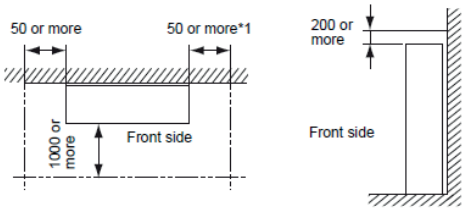

Model MMF-	A	B	C	D	E	F	G	H	J
UP015, UP018	200	50	107	132	157	210	6.4	12.7	80
UP024, UP027							9.5	15.9	
UP036 to UP056	380	125	50	120	160	390			100

Boom Software AG Leibnitz, Cool Company Kälte - Klima - Gastro

Přímý výpar do VZT – řízení dle teploty odtahu / prostoru

- Regulace dle teploty odtahu vzduchu, resp. dle prostorové teploty
- DX-Kit se skládá z rozvaděče (vč. elektroniky a všech potřebných senzorů) a z PMV ventilu
- Určeno pro instalaci do výparníku VZT jednotky nebo dveřní clony (dodávky jiných dodavatelů)
- Kabelový ovladač je součástí dodávky rozvaděče (podřízená jednotka rozvaděč nepotřebuje)

PŘÍSLUŠENSTVÍ	POPIS	ROZMĚRY (V × Š × H) (MM)	HMOTNOST (KG)
MM-DXC010	Rozvaděč DX-Kitu vč. příslušenství (Master – vč. ovladače)	400 x 300 x 150	7,6
MM-DXC012	Rozvaděč DX-Kitu vč. příslušenství (Slave – bez ovladače)	400 x 300 x 150	8,0
MM-DXV080	PMV ventil – pro chladící výkon do 8 kW		
MM-DXV140	PMV ventil – pro chladící výkon do 14 kW		
MM-DXV280	PMV ventil – pro chladící výkon do 28 kW		

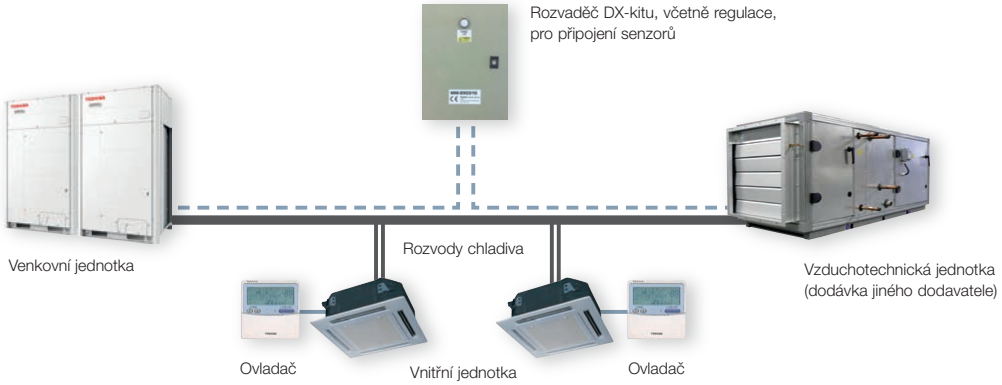

DX-Kit pro VZT – přímé řízení výkonu; signál 0 – 10 V

- Pro řízení teploty přívodu vzduchu
- DX-Kit se skládá z rozvaděče (vč. elektroniky a všech potřebných senzorů) a z PMV ventilu
- Určeno pro instalaci k výparníku VZT jednotky nebo dveřní clony (dodávky jiných dodavatelů)
- Kabelový ovladač je nutný jen pro uvedení do provozu (není součástí dodávky)
- Kompatibilní s venkovními jednotkami SMMSe / SMMSu velikosti 8 PS a 10 PS (instalace Split!)
- Řešení 1:1 – nelze připojit další vnitřní jednotky
- Regulace okamžitého výkonu pomocí signálu 0 – 10 V

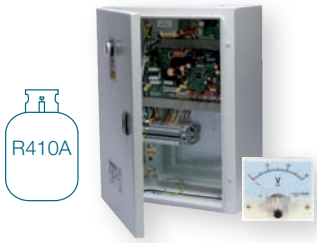

PŘÍSLUŠENSTVÍ	POPIS	ROZMĚRY (V × Š × H) (MM)	HMOTNOST (KG)
RBC-DXC031	DX-Kit Rozvaděč pro řízení okamžitého výkonu 0-10 V	400 x 300 x 150	
MM-DXV141	PMV ventil pro chladící výkon 11,2 kW, 14,0 kW a 16,0 kW		
MM-DXV281	PMV ventil pro chladící výkon 22,4 kW a 28,0 kW		

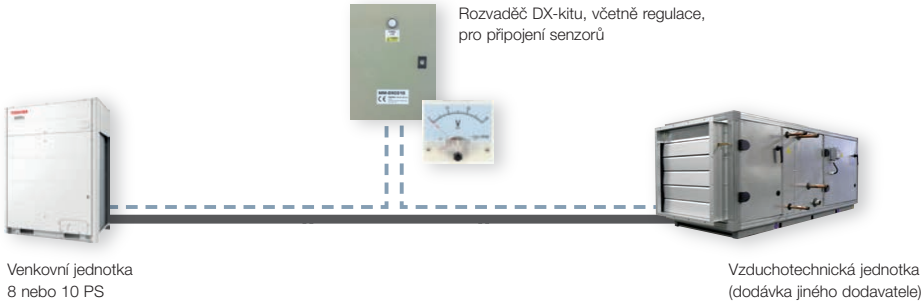

DX-KIT PRO VZT – ŘÍZENÍ DLE TEPLOTY PROSTORU / ODTAHU

Výkony a kombinace

Kompatibilní se systémy: MiNi SMMS Single Fan, MiNi SMMSe; SMMSe / SMMSu, SHRMe

	ŘÍDÍCÍ JEDNOTKA		PMV VENTILY			VÝKON JMEN. (kW)		VZDUCHOVÝ VÝKON (m³/h)	OBJEM DX-VÝMĚNÍKU (dm³)
VÝKON (PS)	MM-DXC010	MM-DXC012	MM-DXV080	MM-DXV140	MM-DXV280	CHLAZENÍ	TOPENÍ	MIN.	MIN. – NORM. – MAX.
2	1		1			5,60	6,30	900	0,85 / 1,00 / 1,15
2,5	1		1			7,10	8,00	1125	1,06 / 1,25 / 1,44
3	1		1			8,00	9,00	1320	1,27 / 1,50 / 1,72
4	1			1		11,20	12,50	1600	1,70 / 2,00 / 2,30
5	1			1		14,00	16,00	2100	2,12 / 2,50 / 2,87
6	1			1		16,00	18,00	2800	2,55 / 3,00 / 3,45
8	1				1	22,40	25,00	3600	3,40 / 4,00 / 4,60
10	1				1	28,00	31,50	4200	4,25 / 5,00 / 5,75
12	1	1		2		33,50	37,50	5600	5,10 / 6,00 / 6,90
14	1	1		1	1	40,00	45,00	6400	5,95 / 7,00 / 8,05
16	1	1			2	45,00	50,00	7200	6,80 / 8,00 / 9,20
18	1	1			2	50,40	56,00	7800	7,65 / 9,00 / 10,35
20	1	1			2	56,00	63,00	8400	8,50 / 10,00 / 11,50
22	1	2		1	2	61,50	64,00	10 000	9,35 / 11,00 / 12,65
24	1	2			3	67,00	75,00	10 800	10,20 / 12,00 / 13,80
26	1	2			3	73,50	82,50	11 400	11,05 / 13,00 / 14,95
28	1	2			3	78,50	87,50	12 000	11,90 / 14,00 / 16,10
30	1	2			2	85,00	95,00	12 600	12,75 / 15,00 / 17,25
32	1	3			4	90,00	100,00	14 400	13,60 / 16,00 / 18,40
34	1	3			4	95,40	106,50	15 000	14,45 / 17,00 / 19,55
36	1	3			4	101,00	113,00	15 600	15,30 / 18,00 / 20,70
38	1	3			4	106,50	114,00	16 200	16,15 / 19,00 / 21,85
40	1	4			4	112,00	126,00	16 800	17,00 / 20,00 / 23,00
42	1	4			5	117,50	127,00	18 600	17,85 / 21,00 / 24,15
44	1	4			5	123,00	128,00	19 200	18,70 / 22,00 / 25,30
46	1	4			5	130,00	145,00	19 800	19,55 / 23,00 / 26,45
48	1	4			5	135,00	150,00	20 400	20,40 / 24,00 / 27,60
50	1	4			5	140,40	156,00	21 000	21,25 / 25,00 / 28,75
52	1	4			6	146,00	163,00	22 800	22,10 / 26,00 / 29,90
54	1	5			6	151,50	164,00	23 400	22,95 / 27,00 / 31,05
56	1	5			6	157,00	176,00	24 000	23,80 / 28,00 / 32,20
58	1	5			6	162,50	177,00	24 600	24,65 / 29,00 / 33,35
60	1	5			6	168,00	178,00	25 200	25,50 / 30,00 / 34,50

DX-KIT PRO VZT – PŘÍMÉ ŘÍZENÍ VÝKONU; SIGNÁL 0 – 10 V

Výkony a kombinace

Kompatibilní se systémy: pouze SMMSe / SMMSu; a jen jednotky 8 PS a 10 PS (instalace jen jako Single Split 1:1)

VÝKON	ŘÍDÍCÍ JEDNOTKA	PMV VENTILY		VÝKON JMEN. (kW)		VZDUCHOVÝ VÝKON (m³/h)	OBJEM DX-VÝMĚNÍKU (dm³)
VÝKON (PS)	RBC-DXC031	MM-DXV141	MM-DXV281	CHLAZENÍ	TOPENÍ	MIN.	MIN. – NORM. – MAX.
6	1	1		16,00	18,00	3300	1,70 / - / 3,20
8	1		1	22,40	25,00	4300	3,00 / - / 4,20
10	1		1	28,00	31,50	5000	3,00 / - / 5,40

Podmínky měření jmenovitého výkonu – CHLAZENÍ: Vnitřní teplota +27°C (suchý tepl.) / 19°C (mokrý tepl.), venkovní teplota +35°C (suchý tepl.), při standardním vzduchovém výkonu.
Podmínky měření jmenovitého výkonu – TOPENÍ: Vnitřní teplota +20°C (suchý tepl.), venkovní teplota +7°C (suchý tepl.) / 6°C (mokrý tepl.), při standardním vzduchovém výkonu.
Výkon jednotky SHRMe je uveden jako jmenovité chlazení a maximální topení.
Standardní vzduchový výkon je základním předpokladem a podmínkou. Požadovaný výkon musí odpovídat zvolené velikosti PMV ventilu.
Topný a chladicí výkon jsou základní veličiny. Konečný návrh VZT jednotky a rozvodů vzduchu, stejně jako parametry DX-výměníku mají vliv na skutečný výkon systému.
Další doporučení pro provozní podmínky a vzduchové parametry jsou v instalačním manuálu a dokumentaci výrobce.
DX-výměník ve VZT včetně objemu potrubí je nutno navrhnout podle instalačního manuálu; přípustné jsou odchylky +/-10 %.

Přímý výpar NEXT

NEW

- Chladicí / topný výkon až 56 kW (s 1 PMW ventilem) nebo až 112 kW (s 2 PMV ventily)
- Pro všechny možnosti řízení stačí nakonfigurovat jediný DX-Kit:
  - Řízení dle teploty v prostoru / odtahu
  - Řízení teploty přívodu vzduchu za DX-výměníkem
  - Přímé řízení výkonu – systémem MaR a signálem 0 – 10 V

- DX-Kit se skládá z rozvaděče(vč. elektroniky a všech potřebných senzorů) a z 1 až 2 PMV ventilů
- Určeno pro instalaci do výparníku VZT jednotky nebo dveřní clony (dodávky jiných dodavatelů)
- Všechny teplotní senzory s délkou kabelu 7,5 m
- Kabelový ovladač nutný pro uvedení do provozu nebo servis (není součástí dodávky)
- Dodržujte objem chladiva pro 3dílný tepelný výměník podle Databook manuálu!
- Kompatibilní se systémy: s venkovními jednotkami SMMSu, SMMSe, SHRMe (Nelze pro Mini SMMSe!)

Typ řízení	Regulace výkonu dle teploty za registrem, v místnosti / odtahu nebo signálem 0 – 10 V												Regulace výkonu dle teploty za registrem nebo v místnosti / odtahu								
Regulace PMV	Single							Twin					Double-Twin					Triple			
Počet DX-Kitů	1							1					2					3			
Počet PMV VENTILŮ	1							2 (paralelně)					4 (2 × 2 paralelně)					6 (3 × 2 paralelně)			
Provedení výměníku	1 okruh							1 okruh					4 okruhy					6 okruhů			
Max. celkový výkon (kW)	22,40	28,00	33,50	40,00	45,00	50,40	56,00	67,00	80,00	89,50	100,50	112,00	134,00	156,50	179,00	201,00	223,50	234,50	268,00	301,50	335,00
Max. celkový výkon (PS)	8	10	12	14	16	18	20	24	28	32	36	40	48	56	64	72	80	84	96	108	120

PŘÍSLUŠENSTVÍ	POPIS
TCB-IFDMX01UP-E	Ovládací jednotka (bez výstupních relé, jen výstupy PCboadu)
TCB-IFDMR01UP-E	Ovládací jednotka (včetně integrovaných výstupních relé na výstupech)
RBM-A101UPVA-E	Sada ventilu 8 až 12 PS (22,4 až 33,5 kW)
RBM-A201UPVA-E	Sada ventilu 14 až 20 PS (40,0 až 56,0 kW)
TCB-IFDES1001P-E	Volitelný teplotní senzor, délka kabelu 10 m

Kanceláře a technické místnosti Windmühlgasse, Vídeň, Klimatech (topení, chlazení, klimatizace)

Větrací jednotky s rekuperací

- Rekuperační jednotky s křížovým výměníkem / Pro provoz samostatně nebo v rámci VRF systému
- Zpětné získávání až 75 % energie
- IO Modul pro externí dálkové ovládání a řízení, pro hlášení provozu a poruchy

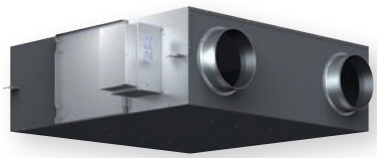

VNITŘNÍ JEDNOTKA		VN-M150HE	VN-M250HE	VN-M350HE	VN-M500HE	VN-M650HE	VN-M800HE	VN-M1000HE1	VN-M1500HE1	VN-M2000HE1
Napájení	V/F+N/Hz	220-240/1/50	220-240/1/50	220-240/1/50	220-240/1/50	220-240/1/50	220-240/1/50	220-240/1/50	220-240/1/50	220-240/1/50
Výkon od režimu rekuperace (min./jmen./max.)	W	42/-/78	52/-/138	82/-/182	128/-/238	178/-/290	286/-/383	220/-/396	310/-/590	440/-/792
Vzduchový výkon (min./jmen./max.)	m³/h	110/150/150	155/250/250	210/350/350	390/500/500	520/650/650	700/800/800	700/1000/1000	1200/1500/1500	1400/2000/2000
Externí statický tlak	Pa	47 - 102	28 - 98	65 - 125	62 - 150	61 - 107	76 - 158	70 - 105	80 - 140	70 - 105
Hladina akustického tlaku (níz./stř./vys.)	dB(A) ❄	20/25,5/28	21/27/30	27/32/35	26/31/34	31/34/36	33,5/37/38,5	34,5/39,5/40,5	36/40/41,5	36,5/41,5/42,5
Hladina akustického tlaku (níz./stř./vys.)	dB(A) ☀	20/25,5/28	21/27/30	27/32/35	26/31/34	31/34/36	33,5/37/38,5	33,0/37,0/38,0	36,0/40,0/41,0	36,5/40,5/41,5
Účinnost rekuperace (teplota) (min./jmen./max.)	%	81,5/-/83,0	78,0/-/81,5	74,5/-/79,5	76,5/-/78,0	75,0/-/76,5	76,5/-/77,5	73,5/-/77,0	76,5/-/79,0	73,5/-/77,5
Účinnost rekuperace (entalpie) (min./jmen./max.)	☀	74,5/-/76,0	70,0/-/74,0	65,0/-/71,5	72,0/-/73,5	69,5/-/71,5	71,0/-/71,5	68,5/-/71,5	71,0/-/73,5	68,5/-/72,0
Účinnost rekuperace (entalpie) (min./jmen./max.)	% ❄	69,5/-/71,0	65,0/-/69,0	60,5/-/67,0	64,5/-/66,5	61,5/-/64,0	64,0/-/65,5	60,5/-/64,5	64,0/-/67,0	60,5/-/65,5
Rozměry (VxŠxH)	mm	290 x 900 x 900	290 x 900 x 900	290 x 900 x 900	350 x 1140 x 1140	350 x 1140 x 1140	400 x 1189 x 1189	400 x 1189 x 1189	810 x 1189 x 1189	810 x 1189 x 1189
Ø přívodů vzduchu	mm	100	150	150	200	200	250	250	250	250
Hmotnost	kg	36	36	38	53	53	70	62	126	126

PŘÍSLUŠENSTVÍ	POPIS
NRC-01HE	Kabelový ovladač
NRB-1HE	Adaptér pro řízení funkcí: ON/OFF, Bypass, Low/High (not for M1000HE1, M1500HE1, M2000HE1 & SMMSu)
TCB-PCUC2E	I/O Modul pro vstupy a výstupy (alarm, hlášení provozu)

Všechny volitelné možnosti ovládání a řízení najdete od strany 207.

Účinnost filtrace: 82 %
Venkovní teplota: -15°C až +43°C, max. relativní vlhkost 80 %
Teplota v okolí jednotky: -10°C až +40°C, max. relativní vlhkost 80 %
Teplota odváděného vzduchu: +5°C až +40°C, max. relativní vlhkost 80 %

Pokud teplota venkovního vzduchu klesne pod -10°C, jednotka přejde do režimu „Cold Operation“ (přeruší přívod venkovního vzduchu vč. ByPass režimu).
Při teplotě nižší než -15°C se jednotka nesmí provozovat.
Ventilátor přiváděného vzduchu se zastaví, ventilátor odváděného vzduchu lze naprogramováním spustit nebo také zastavit.

VĚTRACÍ JEDNOTKY S REKUPERACÍ VN-M150HE AŽ M350HE

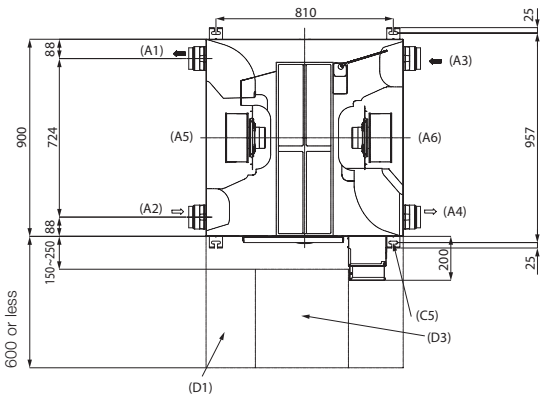

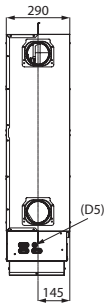

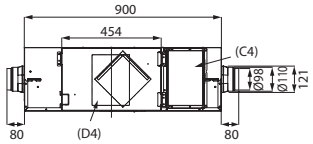

Unit: mm

Průměry rozvodů (jmenovité): Ø 100 (M150HE)
Průměry rozvodů (jmenovité): Ø 150 (M250HE, M350HE)

VN-M500HE, M650HE

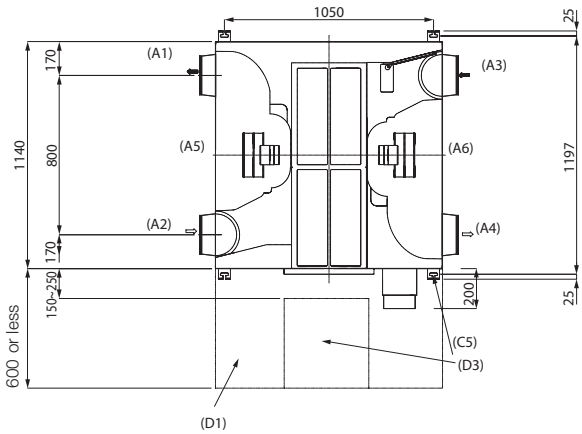

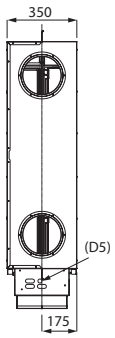

channel size (nominal diameter):
Ø 200

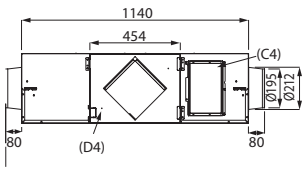

(A1) FOL (Exhaust air)
(A2) AUL (Outside air)
(A3) ABL (Exhaust air)
(A4) ZUL (Supply air)
(A5) Outside
(A6) Inside

Unit: mm

VN-M800HE, M1000HE1

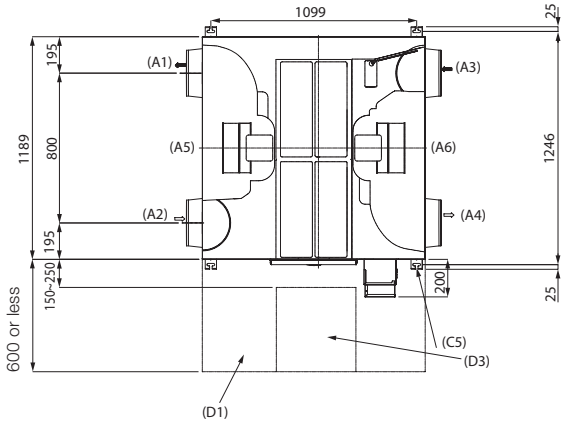

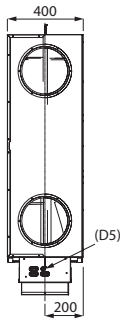

channel size (nominal diameter):
Ø 250

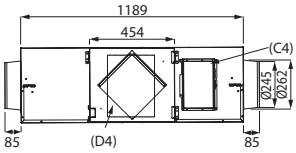

(C4) Ground wire connection
(C5) 4-13 x 30 Oval opening (Suspension lug)
(D1) Filters, motors, fans, Maintenance compartment for heat exchanger
(D3) Inspection opening min. 450 x 450
(D4) Connection diagram
(D5) Input for power connection

Unit: mm

VN-M1500HE1, M2000HE1

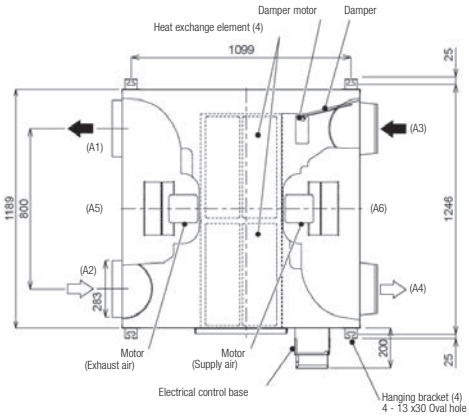

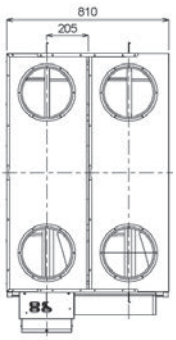

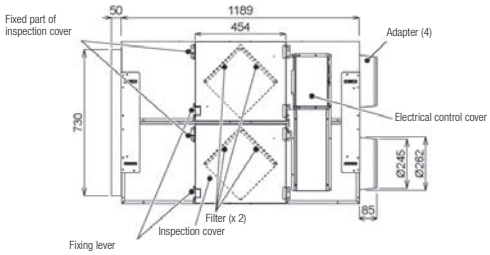

(A1) FOL (Exhaust air)
(A2) AUL (Outside air)
(A3) ABL (Exhaust air)
(A4) ZUL (Supply air)
(A5) Outside
(A6) Inside

Unit: mm

Větrací jednotky s rekuperací (NEW)

NEW

- Rekuperační jednotky s křížovým výměníkem / Pro provoz samostatně nebo v rámci VRF systému
- Nové šasi ve čtyřech velikostech
- DC motor ventilátoru
- Široký rozsah provozních teplot
- Účinnost rekuperace (entalpie) až 88 %
- Splňuje požadavky ENTR LOT 6, Tier 2
- Volitelný senzor CO_2 / PM-Senzor umožňují regulaci otáček ventilátoru podle stavu kvality vzduchu v místnosti
- Integrovaný vzduchový filtr součástí dodávky
- Vysoce výkonný vzduchový filtr (volitelné příslušenství)
- Ovládání pomocí ovladačů RBC-AMSU52-E / RBC-AWSU52-E
- Zobrazení informací o kvalitě vzduchu v místnosti, teplotě a vlhkosti
- Pohodlné ovládání všech funkcí větrání
- Stejnosměrný motor umožňuje flexibilní řízení objemu vzduchu a automatické stabilní nastavení objemu vzduchu.
- Elektrická vzduchová klapka na vstupu čerstvého vzduchu a zpětná klapka na straně výdechu vzduchu zabraňují vnikání venkovního vzduchu ve vypnutém stavu.

Široké možnosti větrání při integraci do systémů SMMSu:

- Zpožděný provoz: Provoz větrací jednotky lze zpozdit oproti klimatizaci o 10 až 60 minut (krok po 10 minutách)
- 24hodinová ventilace: Větrací jednotka pracuje nepřetržitě, i když je klimatizace vypnutá.
- Noční chlazení prostoru: odvádí v noci horký vzduch z místnosti v ByPass režimu a snižuje chladící zátěž v ranních hodinách.
- Režim automatického větrání: Režim větrání se nastavuje automaticky dle režimu klimatizace (chlazení, topení, odvlhčování, ventilace – vč. nastavení teploty); vše probíhá v souladu s informacemi o teplotě vzduchu jak v místnosti, tak dle venkovní teploty.

VNITŘNÍ JEDNOTKA		VN-U00151SY-E	VN-U00251SY-E	VN-U00351SY-E	VN-U00501SY-E	VN-U00651SY-E	VN-U00801SY-E	VN-U01001SY-E
Napájení	V/F+N/Hz	220-240/1/50	220-240/1/50	220-240/1/50	220-240/1/50	220-240/1/50	220-240/1/50	220-240/1/50
Výkon od režimu rekuperace (min./jmen./max.)	W	28/35/43/56	29/39/57/75	39/59/92/152	51/60/105/174	55/96/176/306	62/114/196/328	74/151/291/541
Vzduchový výkon (min./jmen./max.)	m³/h	73/95/120/150	100/145/210/250	140/210/280/350	260/300/400/500	260/390/520/650	320/480/640/800	400/600/800/1000
Externí statický tlak	Pa	26/43/60/90	06/30/53/75	26/57/100/160	39/45/80/125	29/58/100/150	28/53/92/145	30/60/110/170
Hladina akustického tlaku (níz./stř./vys.)	dB(A) ❄	20/22/25/28	20/24/27/28	21/26/31/36	25/27/31/36	24/30/35/39	23/30/35/39	24/33/38/41
Hladina akustického tlaku (níz./stř./vys.)	dB(A) ☀	20/22/25/28	20/24/27/28	21/26/31/36	25/27/31/36	24/30/35/39	23/30/35/39	24/33/38/41
Účinnost rekuperace (teplota) (min./jmen./max.)	%	83,0/83,5/84,5/85,0	80,0/80,5/82,0/84,0	81,0/81,5/84,0/87,0	79,0/79,5/80,0/80,5	77,0/77,5/78,0/79,0	78,0/79,0/84,0/91,0	78,0/78,5/80,0/87,0
Účinnost rekuperace (entalpie) (min./jmen./max.)	☀	76,0/80,0/81,0/82,0	75,0/76,0/78,0/81,0	73,0/76,0/80,0/84,0	73,0/76,0/80,0/84,0	70,0/72,0/74,0/76,0	73,0/74,0/80,0/88,0	72,0/73,0/75,0/83,0
Účinnost rekuperace (entalpie) (min./jmen./max.)	% ❄	66,0/73,0/75,0/77,0	65,0/68,0/71,0/75,0	64,0/67,0/71,0/76,0	64,0/66,0/68,0/69,0	60,0/62,0/66,0/69,0	64,0/67,0/73,0/81,0	62,0/63,0/68,0/77,0
Rozměry (VxŠxH)	mm	778 x 735 x 278	778 x 735 x 278	880 x 880 x 305	920 x 1020 x 337	920 x 1020 x 337	1130 x 1230 x 386	1130 x 1230 x 386
Ø přívodů vzduchu	mm	100	150	150	200	200	250	250
Hmotnost	kg	29	29	40	47	47	63	63

Všechny volitelné možnosti ovládání a řízení najdete od strany 207.
K dispozici od podzimu 2023.

ZAPOJENÍ V RÁMCI SYSTÉMU SMMSu

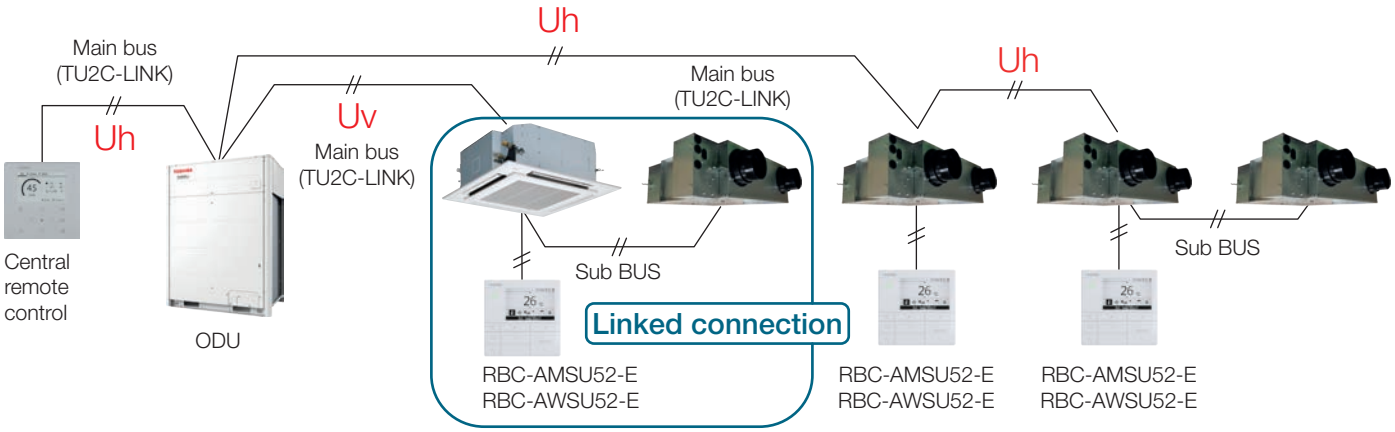

Gishamer Maschinenbau GmbH Friedburg, Hasenbichler Kälte- und Klimatechnik

Větrací jednotky s rekuperací a DX-výměníkem pro VRF, popř. se zvlhčovačem

- Rekuperační jednotka s křížovým výměníkem a dx-výměníkem pro topení nebo chlazení
- Zpětné získávání až 75 % energie
- Není skladovou položkou – dodací termín na vyžádání

VNITŘNÍ JEDNOTKA		MMD-VN502HEX1E	MMD-VN802HEX1E	MMD-VN1002HEX1E	MMD-VNK502HEX1E	MMD-VNK802HEX1E	MMD-VNK1002HEX1E
Chladicí výkon	kW ❄	4,10	6,56	8,25	4,10	6,56	8,25
Topný výkon	kW ☀	5,53	8,61	10,92	5,53	8,61	10,92
Napájení	V/F+N/Hz	220-240/1/ 50	220-240/1/ 50	220-240/1/ 50	220-240/1/ 50	220-240/1/ 50	220-240/1/ 50
Účinnost rekuperace (teplota) (min./jmen./max.)	%	70,5/-/ 71,5	70/-/72,5	65,5/-/ 67,5	70,5/-/ 71,5	70/-/72,5	65,5/-/ 67,5
Účinnost rekuperace (entalpie) (min./jmen./max.)	% ❄	56,5/-/ 57,5	56,0/-/ 59,0	52,0/-/ 54,0	56,5/-/ 57,5	56,0/-/ 59,0	52,0/-/ 54,5
Účinnost rekuperace (entalpie) (min./jmen./max.)	☀	68,5/-/ 69,0	70,0/-/ 73,0	66,0/-/ 68,5	68,5/-/ 69,0	70,0/-/ 73,0	66,0/-/ 68,5
Výkon od režimu rekuperace (min./jmen./max.)	W	235/280/ 300	335/465/ 505	485/545/ 550	240/285/ 305	350/485/ 530	520/565/ 575
Jmenovitý proud	A ☀	1,03/1,24/ 1,33	1,54/2,14/ 2,37	2,31/2,51/ 2,56	1,03/1,24/ 1,33	1,54/2,14/ 2,37	2,31/2,51/ 2,56
Jmenovitý proud	A ❄	1,03/1,24/ 1,33	1,54/2,14/ 2,37	2,31/2,51/ 2,56	1,03/1,24/ 1,33	1,54/2,14/ 2,37	2,31/2,51/ 2,56
Vzduchový výkon (min./jmen./max.)	m³/h	440/500/ 500	640/800/ 800	820/950/ 950	440/500/ 500	640/800/ 800	820/950/ 950
Externí statický tlak	Pa	105 - 120	100 - 120	105 - 135	85 - 95	85 - 105	90 - 115
Omezení vzduchového výkonu	m³/h	440 - 500	640 - 800	820 - 950	440 - 500	640 - 800	820 - 950
Zvlhčovací výkon	kg/h	3,0	5,0	6,0	3,0	5,0	6,0
Tlak vody pro zvlhčování	bar	0,2 - 4,9	0,2 - 4,9	0,2 - 4,9	0,2 - 4,9	0,2 - 4,9	0,2 - 4,9
Hladina akustického tlaku (níz./stř./vys.)	dB(A) ☀	34,5/36,5/ 37,5	38/40/41	40/42/43	33,5/35,5/ 36,5	38/39/40	39/41/42
Hladina akustického tlaku (níz./stř./vys.)	dB(A) ❄	34,5/36,5/ 37,5	38/40/41	40/42/43	33,5/35,5/ 36,5	38/39/40	39/41/42
Připojení – Ø kapalina	mm (palce)	6,4 (¼)	6,4 (¼)	6,4 (¼)	6,4 (¼)	6,4 (¼)	6,4 (¼)
Připojení – Ø sání	mm (palce)	9,5 (3/8)	12,7 (½)	12,7 (½)	9,5 (3/8)	12,7 (½)	12,7 (½)
Připojení – Ø kondenzát	mm	25	25	25	25	25	25
Připojení	palce	1/2	1/2	1/2	1/2	1/2	1/2
Rozměry (VxŠxH)	mm	430 x 1140 x 1690	430 x 1189 x 1739	430 x 1189 x 1739	430 x 1140 x 1690	430 x 1189 x 1739	430 x 1189 x 1739
Ø přívodů vzduchu	mm	200	250	250	200	250	250
Hmotnost	kg	84	100	101	91	111	112

PŘÍSLUŠENSTVÍ	POPIS
NRC-01HE	Kabelový ovladač
TCB-DP31HEXE	Čerpadlo kondenzátu pro všechny větrací jednotky
NRB-1HE	Adaptér pro řízení funkcí: ON/OFF, Bypass, Low/High (not for M1000HE1, M1500HE1, M2000HE1 & SMMSu)

Všechny volitelné možnosti ovládání a řízení najdete od strany 207.

Účinnost filtrace: 82 %
Venkovní teplota: -15°C až +43°C, max. relativní vlhkost 80 %
Teplota v okolí jednotky: -10°C až +40°C, max. relativní vlhkost 80 %
Teplota odváděného vzduchu: +5°C až +40°C, max. relativní vlhkost 80 %

Pokud teplota venkovního vzduchu klesne pod -10°C, jednotka přejde do režimu „Cold Operation“ (přeruší přívod venkovního vzduchu vč. ByPass režimu).
Při teplotě nižší než -15°C se jednotka nesmí provozovat.
Ventilátor přiváděného vzduchu se zastaví, ventilátor odváděného vzduchu lze naprogramováním spustit nebo také zastavit.

VĚTRACÍ JEDNOTKY S REKUPERACÍ A DX-VÝMĚNÍKEM (POPŘ. SE ZVLHČOVAČEM) MMD-VN(K)502HEX1E

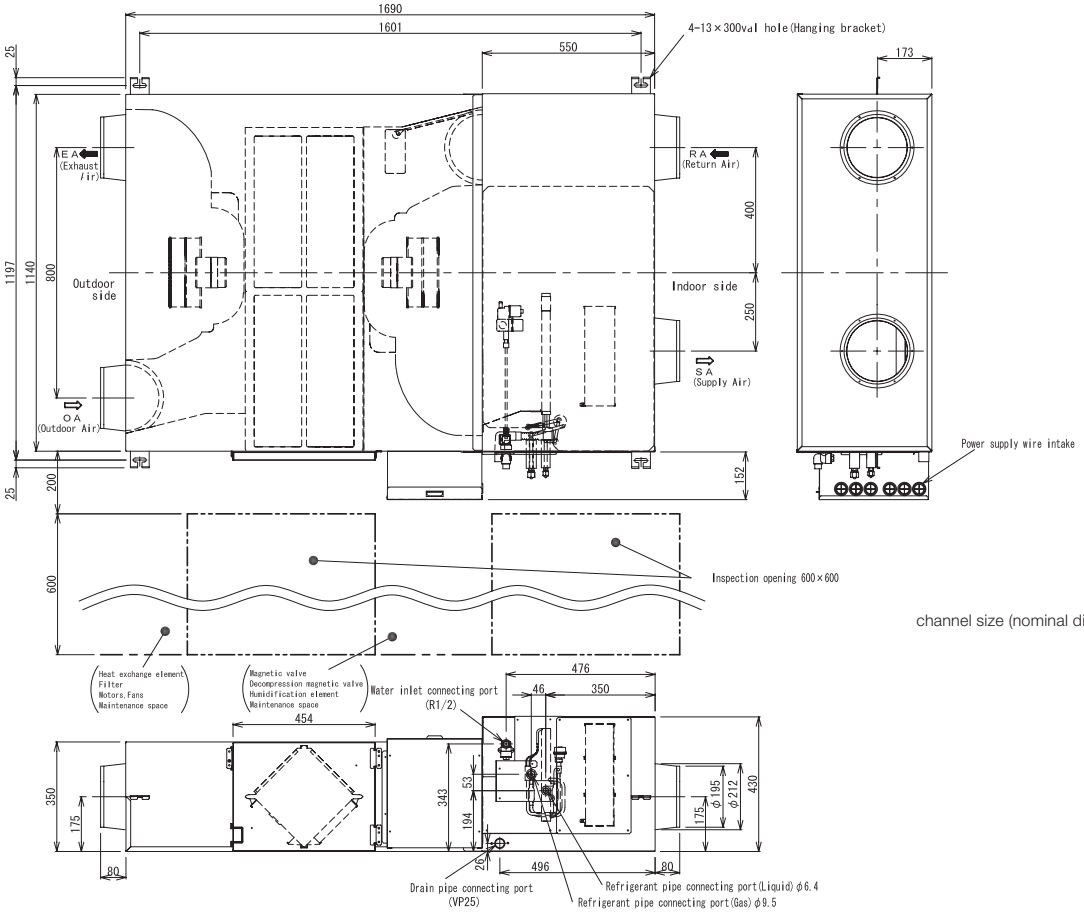

channel size (nominal diameter): Ø 200

MMD-VN(K)802HEX1E A MMD-VN(K)1002HEX1E

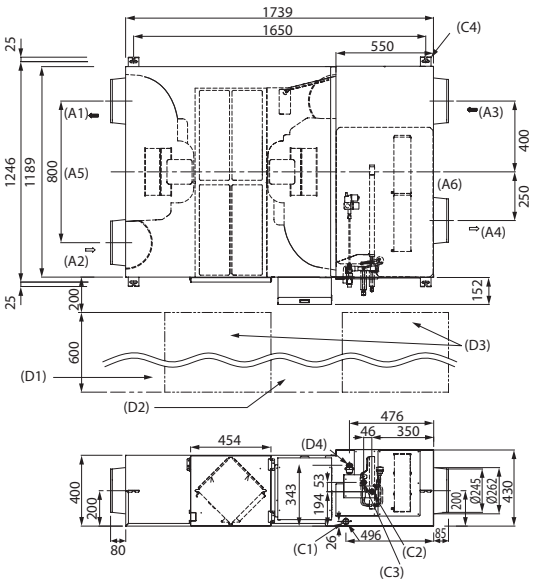

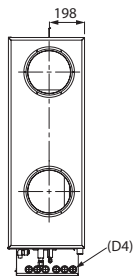

Channel size (nominal diameter): Ø 250

(A1) FOL (Exhaust air)
(A2) AUL (Outside air)
(A3) ABL (Exhaust air)
(A4) ZUL (Supply air)
(A5) Outside
(A6) Inside

(C1) Condensate drain (VP 25)
(C2) Liquid line Ø 6,4
(C3) Suction gas line Ø 9,5
(C4) 4-13 x 30 Oval opening (Suspension bracket)

(D1) Filters, motors, fans, Maintenance room for heat exchanger
(D2) Solenoid valve (Pressure reducing valve) Maintenance room for humidifying element
(D3) Inspection opening 600 x 600
(D4) Water connection inlet (R1/2)
(D5) Inlet for power connection

Attention
1. Channel size (nominal diameter Ø 250)
2. These dimensions do not take into account the thickness of the insulation layer on the unit housing.

Hydromodul MT (střednĕteplotní) (pro 2- & 3trubkové systémy)

- Účinný ohřev vody pro vytápění, popř. přípravu teplé vody
- Příprava teplé vody až na teplotu +50°C.

R410A
R32

VNITŘNÍ JEDNOTKA SMMSu		MMW-UP0271LQ-E	MMW-UP0561LQ-E
Topný výkon	kW ☀	8,00	16,00
Příkon (min./jmen./max.)	kW ☀	0,014	0,014
Jmenovitý proud	A ☀	0,08	0,08
Hladina akustického tlaku (níz./stř./vys.)	dB(A) ☀	25,0	27,0
Průtok vody (standard)	m³/h	1,37	2,75
Průtok vody (min.)	m³/h	1,17	2,33
Tlaková ztráta (standardní průtok vody)	bar	0,40	0,44
Rozsah provozu, uvnitř, DB (min. – max.)	°C	+5 / +32	+5 / +32
Provozní rozsah SMMS-e, venku, DB (min. – max.)	°C	-25 / +21	-25 / +21
Provozní rozsah SMMS-e, venku, WB (min. – max.)	°C	-25 / +19	-25 / +19
Provozní rozsah SHRM-E (3trubkový VRF systém – modulární uspořádání), venku, DB (min. – max.)	°C	-25 / +40	-25 / +40
Provozní rozsah SHRM-E (3trubkový VRF systém – modulární uspořádání), venku, WB (min. – max.)	°C	-25 / +28	-25 / +28
Provozní rozsah vody na vstupu (min. – max.)	°C	+15 / +45	+15 / +45
Provozní rozsah vody na výstupu (min. – max.)	°C	+25 / +50	+25 / +50
Připojení	palce	1 ¼	1 ¼
Připojení – Ø kapalina	mm (palce)	9,5 (3/8)	9,5 (3/8)
Připojení – Ø sání	mm (palce)	15,9 (5/8)	15,9 (5/8)
Připojení – Ø kondenzát	mm	25	25
Napájení	V/F+N/Hz	220-240/1/50	220-240/1/50
Rozměry (VxŠxH)	mm	580 x 400 x 250	580 x 400 x 250
Hmotnost	kg	17,80	20,30

Jmenovité podmínky: Teplota na vstupu do tepelného výměníku 30°C, výstupní teplota 35°C, venkovní teplota 7°C (suchý tepl.) / 6°C (mokrý teploměr)

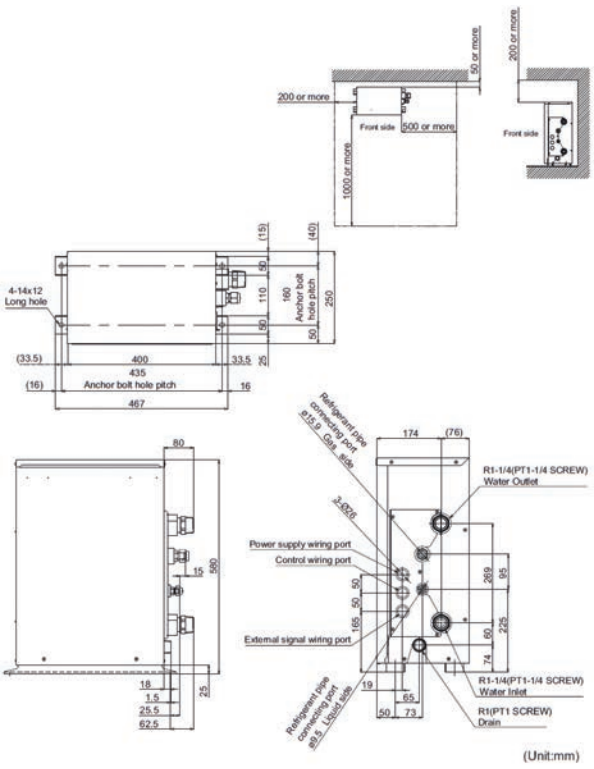

Hydromodul HT (vysokoteplotní) (pro 3trubkové systémy)

- Účinný ohřev vody pro vytápění, popř. přípravu teplé vody
- Příprava teplé vody až do teploty +82°C díky kaskádnímu zapojení 2 tepelných čerpadel
- Kompatibilní s venkovními jednotkami SHRMe

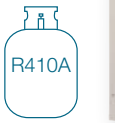

VNITŘNÍ JEDNOTKA		MMW-AP0481CHQ-E
Topný výkon	kW	14,00
Příkon (min./jmen./max.)	kW	- / - / 4,15
Hladina akustického tlaku (níz./stř./vys.)	dB(A)	44,0
Průtok vody (standard)	m³/h	2,40
Průtok vody (min.)	m³/h	2,00
Tlaková ztráta (standardní průtok vody)	bar	0,15
Provozní rozsah SHRM-E (3trubkový VRF systém – modulární uspořádání), venku, DB (min. – max.)	°C	-25 / +40
Provozní rozsah SHRM-E (3trubkový VRF systém – modulární uspořádání), venku, WB (min. – max.)	°C	-25 / +28
Provozní rozsah vody na výstupu (min. – max.)	°C	+50 / +82
Připojení	palce	1 ¼
Připojení – Ø kapalina	mm (palce)	9,5 (3/8)
Připojení – Ø sání	mm (palce)	15,9 (5/8)
Připojení – Ø kondenzát	mm	15
Jmenovitý proud (max.)	A	17,50
Napájení	V/F+N/Hz	220-240/1/50
Doporučené jištění	A	20
Kaskádní zapojení chladiva		R134a
Kaskádní zapojení předplnění	kg	2,1
Rozměry (VxŠxH)	mm	700 x 900 x 320
Hmotnost	kg	100

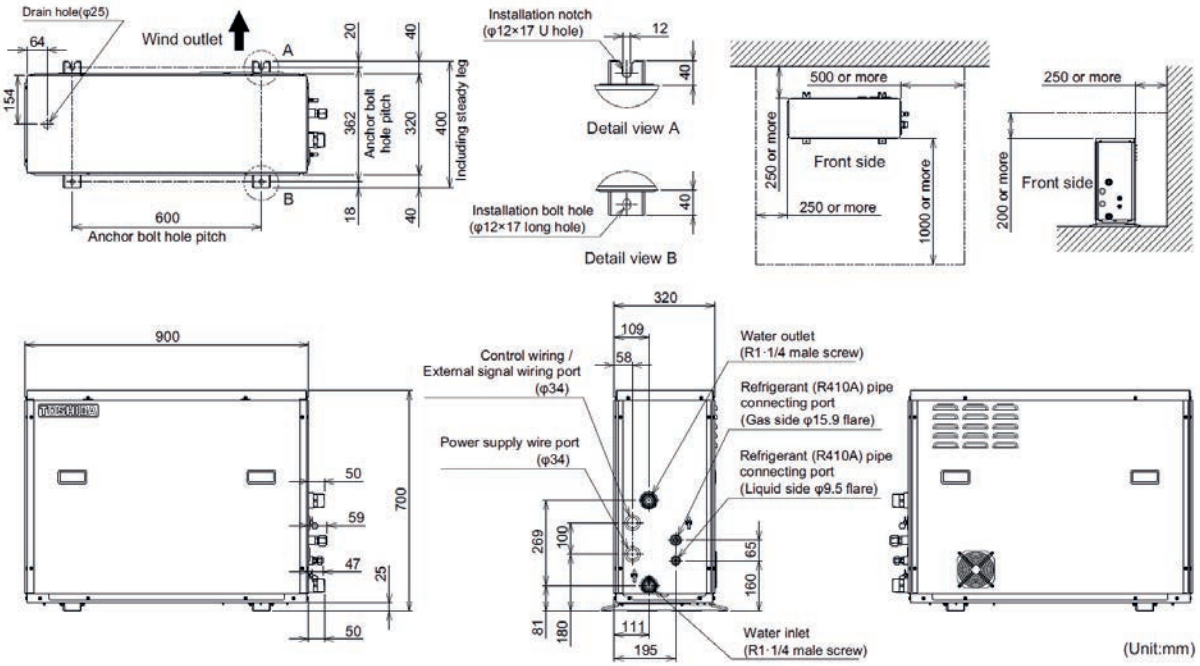

Kärntner Gesundheitsfonds Klagenfurt,
Klötzl Vertriebs GmbH

SMMSu / SMMSe / MiNi SMMSe Odbočky a rozdělovače (2trubkový systém)

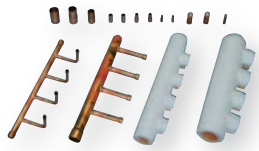

Y-odbočky 2trubkové (1 sada Y-odboček v balení – kapalina + plyn)

PŘÍSLUŠENSTVÍ	POPIS	MAX. VÝKON VNITŘNÍCH JEDNOTEK (KW)	MAX. VÝKON VNITŘNÍCH JEDNOTEK (PS)
RBM-BY55E	Y-odbočka (2trubkový systém)	< 18	< 6,4
RBM-BY105E	Y-odbočka (2trubkový systém)	18 - < 56	6,4 - < 20,2
RBM-BY205E	Y-odbočka (2trubkový systém)	56 - < 70,5	20,2 - < 25,2
RBM-BY305E	Y-odbočka (2trubkový systém)	≥ 70,5	≥ 25,2
RBM-BY405E	Y-odbočka (2trubkový systém) (SMMSu)	≥ 170	≥ 61,2

H-rozdělovače 2trubkové (1 sada H-rozdělovačů v balení – kapalina + plyn)

PŘÍSLUŠENSTVÍ	POPIS	MAX. VÝKON VNITŘNÍCH JEDNOTEK (KW)	MAX. VÝKON VNITŘNÍCH JEDNOTEK (PS)
RBM-HY1043E	4 cestný H-rozdělovač (2trubkový systém)	< 40	< 14,2
RBM-HY2043E	4 cestný H-rozdělovač (2trubkový systém)	40 - < 70,5	14,2 - < 25,2
RBM-HY1083E	8 cestný H-rozdělovač (2trubkový systém)	< 40	< 14,2
RBM-HY2083E	8 cestný H-rozdělovač (2trubkový systém)	40 - < 70,5	14,2 - < 25,2

Y-spojky pro venkovní jednotky 2trubkové (1 sada odboček v balení – kapalina + plyn + olej)

PŘÍSLUŠENSTVÍ	POPIS	MAX. VÝKON VNITŘNÍCH JEDNOTEK (KW)	MAX. VÝKON VNITŘNÍCH JEDNOTEK (PS)
RBM-BT14E	Y-spojka pro venkovní jednotky (2trubkový systém)	< 73	< 26
RBM-BT24E	Y-spojka pro venkovní jednotky (2trubkový systém)	> 73	> 26
RBM-BT34E	Y-spojka pro venkovní jednotky (2trubkový systém) (SMMSu)	≥ 128,5	≥ 46

SHRMe / SHRMa Odbočky a rozdělovače (3trubkový systém)

Y-odbočky 3trubkové (1 sada v balení – kapalina + plyn + horké páry)

PŘÍSLUŠENSTVÍ	POPIS	MAX. VÝKON VNITŘNÍCH JEDNOTEK (KW)	MAX. VÝKON VNITŘNÍCH JEDNOTEK (PS)
RBM-BY55FE	Y-odbočka (3trubkový systém)	< 18	< 6,4
RBM-BY105FE	Y-odbočka (3trubkový systém)	18 - < 40	6,4 - < 14,2
RBM-BY205FE	Y-odbočka (3trubkový systém)	40 - < 70,5	14,2 - < 25,2
RBM-BY305FE	Y-odbočka (3trubkový systém)	≥ 70,5	≥ 25,2

H-rozdělovače 3trubkové (1 sada v balení – kapalina + plyn + horký plyn)

PŘÍSLUŠENSTVÍ	POPIS	MAX. VÝKON VNITŘNÍCH JEDNOTEK (KW)	MAX. VÝKON VNITŘNÍCH JEDNOTEK (PS)
RBM-HY1043FE	4 cestný H-rozdělovač (3trubkový systém)	< 40	< 14,2
RBM-HY2043FE	4 cestný H-rozdělovač (3trubkový systém)	40 - < 70,5	14,2 - < 25,2
RBM-HY1083FE	8 cestný H-rozdělovač (3trubkový systém)	< 40	< 14,2
RBM-HY2083FE	8 cestný H-rozdělovač (3trubkový systém)	40 - < 70,5	14,2 - < 25,2

Y-spojky pro venkovní jednotky 3trubkové (1 sada v balení – kapalina + plyn + horký plyn + olej)

PŘÍSLUŠENSTVÍ	POPIS	MAX. VÝKON VNITŘNÍCH JEDNOTEK (KW)	MAX. VÝKON VNITŘNÍCH JEDNOTEK (PS)
RBM-BT14FE	Y-spojka pro venkovní jednotky (3trubkový systém)	< 73	< 26
RBM-BT24FE	Y-spojka pro venkovní jednotky (3trubkový systém)	> 73	> 26

Elektroinstalace / Komunikační kabeláž

VŠEOBECNÉ INFORMACE

- Elektrický přívod musí být v souladu s lokálními předpisy a pokyny dodavatele elektrické energie
- Elektrický přívod pro vnitřní jednotky, stejně jako případné propojení vnitřních a venkovních jednotek ověřte dle návodu k montáži vnitřních jednotek
- Nikdy nepřipojujte elektrický přívod 230 V / 400 V na svorky U1/U2, U3/U4 ani U5/U6!
- Kabely elektrických přívodů umístěte tak, aby se nedotýkaly žádných horkých částí a zařízení!
- V silových rozvaděčích sejměte kryty a všechny kabely pečlivě upevněte do svorkovnice a dobře utáhněte.
- Před a během vakuování nepřipojujte vnitřní jednotky pod napětí (došlo by k uzavření PMV ventilů, a tedy k nutnosti je před vakuováním otevřít – viz servisní data)

ZÁKLADNÍ ROZDĚLENÍ ELEKTROINSTALACE

NAPÁJENÍ VENKOVNÍCH JEDNOTEK

- Elektroinstalaci provádějte podle platných místních norem.

NAPÁJENÍ VNITŘNÍCH JEDNOTEK

- Při provádění elektroinstalace respektujte celkové proudové zatížení všech připojených vnitřních jednotek.
- Průřez kabelů musí respektovat nejen proudové zatížení, ale také jejich délku.

KOMUNIKAČNÍ VEDENÍ

- Komunikačním vedením se rozumí:
  - Mezi venkovními a vnitřními jednotkami
  - Mezi vnitřní jednotkou a ovladačem, centrálním řídícím panelem, vyšším řídícím systémem budov
- Průřezy kabelů musí respektovat délku kabelových tras.

HLAVNÍ SILOVÉ PŘÍVODY

- Vedení musí být dimenzováno v souladu s místními a státními předpisy a normami.
- Přívody pro více vnitřních jednotek dimenzujte podle součtu jednotlivých příkonů všech zapojených vnitřních jednotek.

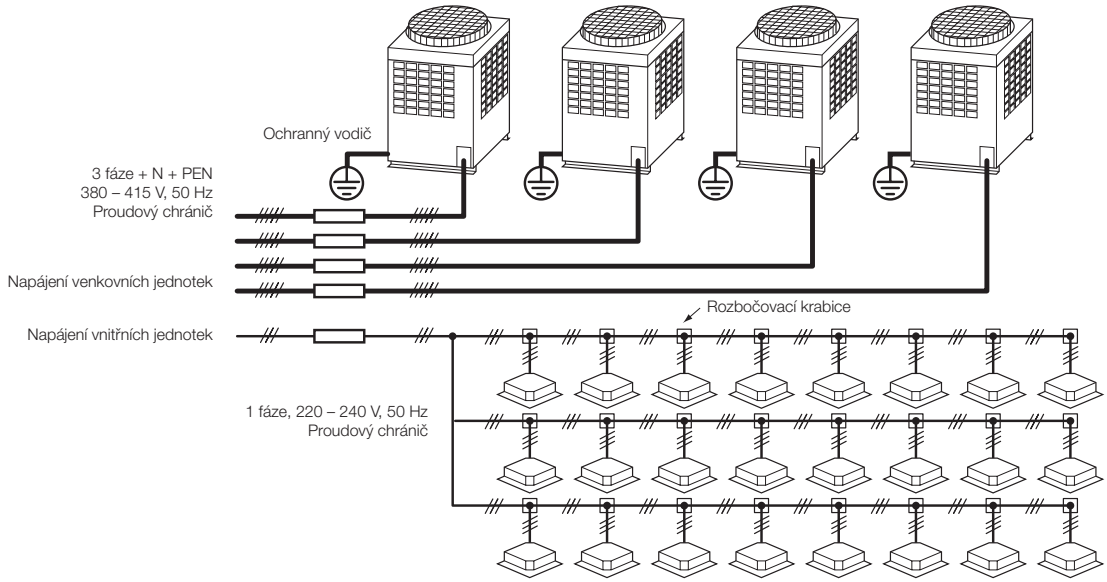

Označení sběrnicových přípojek odpovídají jednotkám SMMSe.
Pro systémy SMMSu platí:

Komunikace Venkovní –> Vnitřní jednotka:	z U1, U2 se stává Uv
Komunikace pro centrální ovladač:	z U3, U4 se stává Uh
Komunikace Venkovní –> Venkovní jednotka:	z U5, U6 se stává Uc

HLAVNÍ PŘÍVOD VENKOVNÍCH JEDNOTEK

- Elektrický přívod a jištění pro každou venkovní jednotku je třeba určit podle následující specifikace:
  ČSN 33 2000 Elektrické instalace nízkého napětí, resp. EN 60245
- Každá venkovní jednotka musí mít samostatně jištěný elektrický přívod, natažený samostatně přímo z rozvaděče. Pro připojení použijte silové svorky (L1, L2, L3, N + uzemnění).

Chybné provedení přívodu:
3 fáze + N
380 – 415 V, 50 Hz

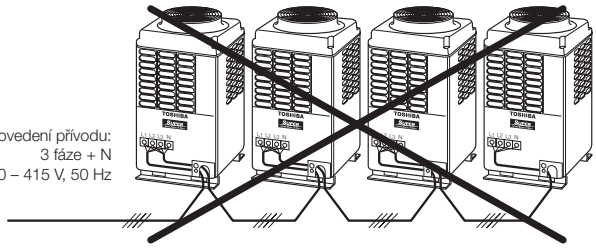

SCHÉMA KOMUNIKACE V SYSTÉMU (KOMUNIKAČNÍ SBĚRNICE)

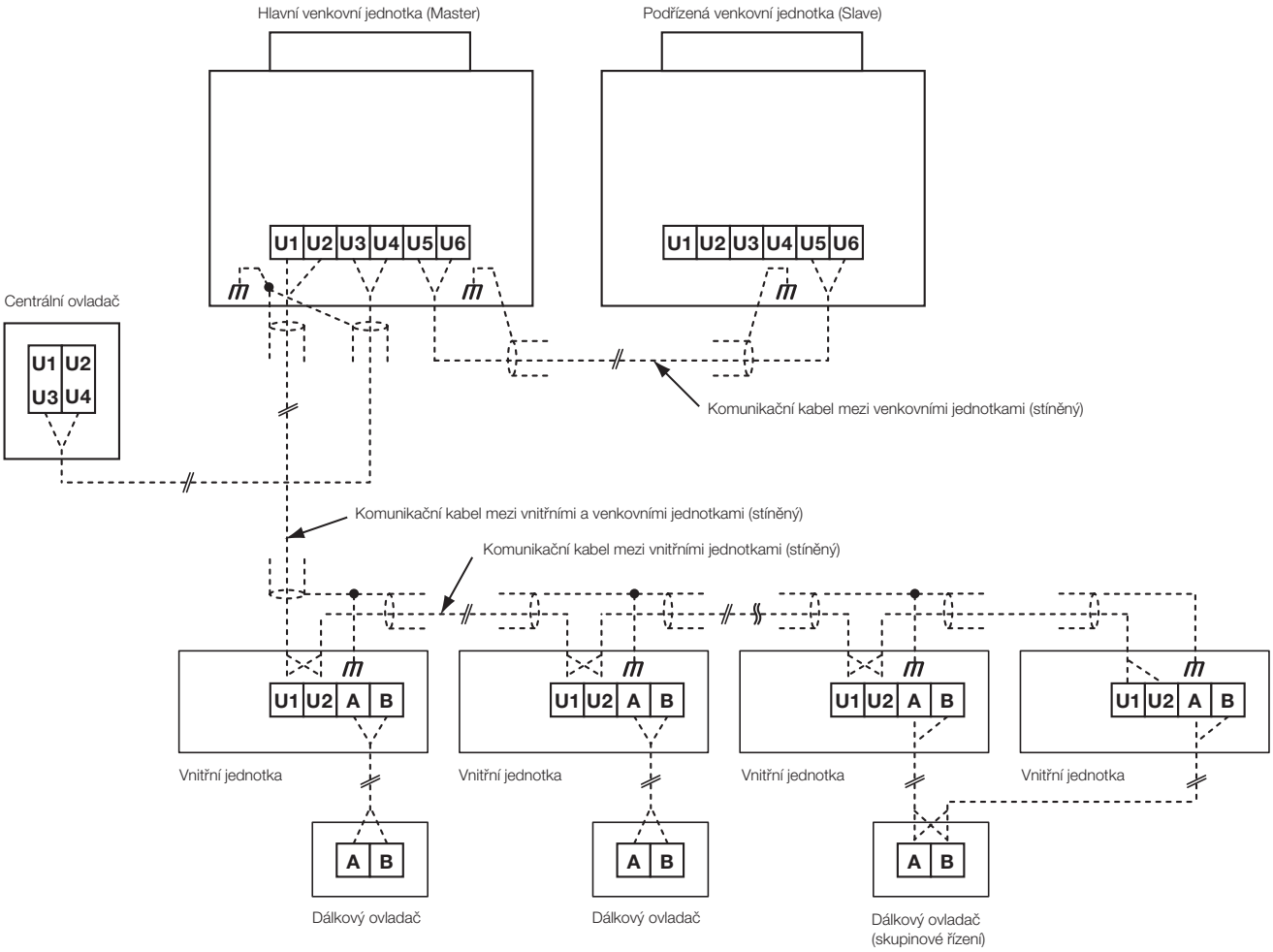

Označení sběrnicových přípojek odpovídají jednotkám SMMSe.
Pro systémy SMMSu platí:

Komunikace Venkovní –> Vnitřní jednotka:	z U1, U2 se stává Uv
Komunikace pro Centrální ovladače:	z U3, U4 se stává Uh
Komunikace Venkovní –> Venkovní jednotka:	z U5, U6 se stává Uc

SCHÉMA KOMUNIKAČNÍ KABELÁŽE PRO VÍCE SYSTÉMŮ

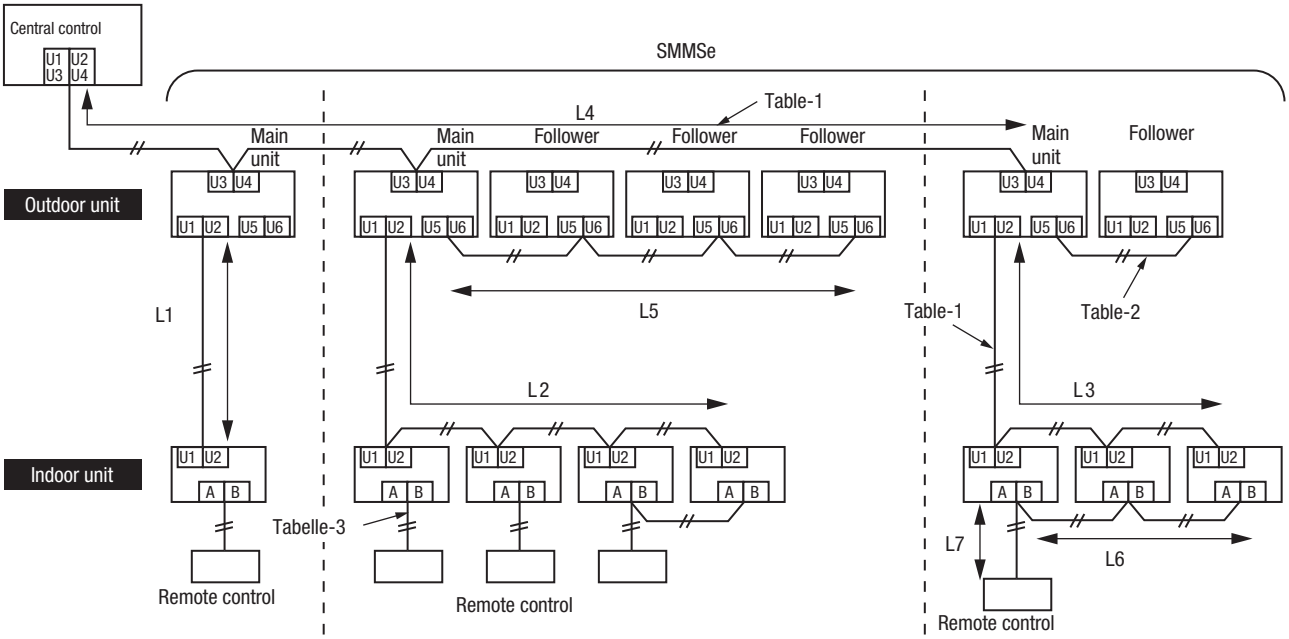

Komunikační kabel mezi vnitřními a venkovními jednotkami (L1, L2, L3) Kabel centrálního ovladače (L4)	
Specifikace	2vodičové, bez polarity
Typ	stíněné, pružné
Průřezy / délky	1,25 mm²: až do 1.000 m / 2,0 mm²: až do 2.000 m (*1)

Komunikační kabel mezi venkovními jednotkami (L5)	
Specifikace	2vodičové, bez polarity
Typ	stíněné, pružné
Průřezy / délky	1,25 mm² až 2,0 mm² / až do 100 m (L5)

Poznámka (*1): Max. délka všech komunikačních kabeláží všech systémů
(L1 + L2 + L3 + L4)

Komunikační kabel k ovladačům (L6, L7)	
Specifikace	2vodičové
Průřez	0,5 mm² až 2,0 mm²
Průřezy / délky	› Až 500 m (L6 + L7)
	› Až 400 m pro použití bezdrátového ovladače pro skupinovou kontrolu.
	› Až 200 m celkové délky komunikačních vedení mezi vnitřními jednotkami (L6).

SKUPINOVÉ ŘÍZENÍ JEDNÍM OVLADAČEM

› Jeden ovladač může řídit skupinu jednotek, které pracují společně, se stejným nastavením (až 8, resp. 16 jednotek ve skupině)

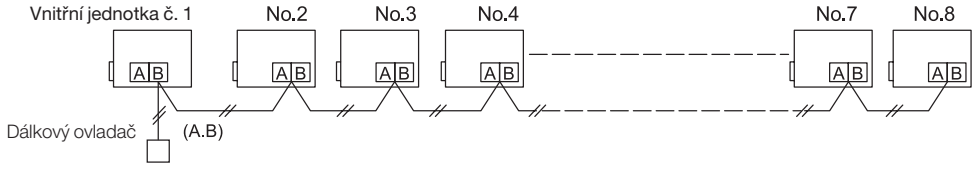

Označení sběrnicových přípojek odpovídají jednotkám SMMSe.
Pro systémy SMMSu platí:
Komunikace Venkovní –> Vnitřní jednotka: z U1, U2 se stává Uv
Komunikace pro Centrální ovladače: z U3, U4 se stává Uh
Komunikace Venkovní –> Venkovní jednotka: z U5, U6 se stává Uc

Lokální kabelové ovladače

TYP / POPIS	
	RBC-AS41E Zjednodušený kabelový ovladač (hotelový) • Řízení všech hlavních funkcí 1 jednotky nebo skupiny až 8 vnitřních jednotek • Kompatibilní se všemi vnitřními jednotkami, které jsou vybaveny sběrnicí A/B pro ovladače • Ovladačem nelze nastavovat DN kódy vnitřních jednotek
	RBC-AMTU31-E Standardní kabelový ovladač • Pro kompletní ovládání a řízení všech funkcí 1 vnitřní jednotky nebo skupiny až 16 vnitřních jednotek • Kompatibilní se všemi vnitřními jednotkami, které jsou vybaveny sběrnicí A/B pro ovladače • Časovač provozu (On/Off Timer) • Možnost nastavení servisních DN-kódů vnitřních jednotek
	RBC-AMS41E Rozšířený kabelový ovladač s integrovaným týdenním programátorem provozu • Pro kompletní ovládání a řízení všech funkcí 1 vnitřní jednotky nebo skupiny až 8 vnitřních jednotek • Kompatibilní se všemi vnitřními jednotkami, které jsou vybaveny sběrnicí A/B pro ovladače • Integrovaný týdenní program provozu; 8 událostí/den; možnost změny až 6 parametrů pro každou událost • Možnost nastavení servisních DN-kódů vnitřních jednotek
	RBC-ASCU11-E Kompaktní kabelový ovladač • Designová varianta standardního kabelového ovladače • Pro kompletní ovládání a řízení všech funkcí 1 vnitřní jednotky nebo skupiny až 16 vnitřních jednotek • Kompatibilní se všemi vnitřními jednotkami, které jsou vybaveny sběrnicí A/B pro ovladače • OFF Timer • Možnost nastavení servisních DN-kódů vnitřních jednotek
	RBC-AMSU51-ES Komfortní kabelový ovladač s podsvíceným LCD displejem • Pro kompletní ovládání a řízení všech funkcí 1 vnitřní jednotky nebo skupiny až 16 vnitřních jednotek • Kompatibilní se všemi vnitřními jednotkami, které jsou vybaveny sběrnicí A/B pro ovladače • Týdenní program provozu, programovatelná tlačítka, funkce Noční provoz, Zámek lamely, Zámek klávesnice a další funkce přístupné přes Menu • Monitorování spotřeby energie v kombinaci s venkovními jednotkami Super Digital Inverter • Možnost nastavení servisních DN-kódů vnitřních jednotek While stocks last
	RBC-AMSU52-E Komfortní kabelový ovladač PLUS • Aktualizace designu a funkcí komfortního kabelového ovladače • Pro ovládání všech funkcí vnitřní jednotky nebo skupiny až 16 vnitřních jednotek • Kompatibilní se všemi vnitřními jednotkami, které mají sběrnici AB pro ovladače • Nastavitelné DN-Codes • Komfortní ovládání pro funkce serverovny • obrazovka pro ovládání ventilace pro tepelný výměník HRV NEW
	RBC-AWSU52-E Komfortní kabelový ovladač PLUS BT • Aktualizace designu a funkcí komfortního kabelového ovladače • S podporou BLUETOOTH pro smartphony • Pro ovládání všech funkcí vnitřní jednotky nebo skupiny až 16 vnitřních jednotek • Kompatibilní se všemi vnitřními jednotkami, které mají sběrnici AB pro ovladače • Nastavitelné DN-Codes Bluetooth NEW
	RBC-MTSC1 Ovladač Local Touch Lite • Pro kompletní ovládání a řízení všech funkcí 1 vnitřní jednotky nebo skupiny až 8 vnitřních jednotek • Kompatibilní se všemi vnitřními jednotkami, které jsou vybaveny sběrnicí A/B pro ovladače • Ovládání prostřednictvím 4,5palcového barevného dotykového displeje • Grafické prvky pro obrazovku a loga s možností personalizace prostřednictvím odeslání (480x272) • Možnost nastavení servisních DN-kódů vnitřních jednotek • Není skladovou položkou – dodací termín na vyžádání
	TCB-TC41U-E Externí senzor prostorové teploty (TA) • Kompatibilní se všemi vnitřními jednotkami, které jsou vybaveny sběrnicí A/B pro ovladače • Používá se, pokud nelze přesně odečítat a měřit teplotu senzorem ve vnitřní jednotce nebo v kabelovém ovladači (např. přímý výpar). • Vyšší priorita než senzory v jednotce nebo v kabelovém ovladači

Lokální IR dálkové ovladače

	TYP / POPIS
	RBC-AXU31-E Sada IR dálkový ovladač + samostatný přijímač pro všechny jednotky (univerzální použití) • Pro kompletní ovládání a řízení všech funkcí 1 vnitřní jednotky nebo skupiny až 16 vnitřních jednotek • Stejné funkce jako RBC-AMTU31-E, avšak bezdrátový přenos signálu • Ovladačem nelze nastavovat DN kódy vnitřních jednotek
	RBC-AXU31C-E Sada IR dálkový ovladač + přijímač pro podstropní jednotky • Pro kompletní ovládání a řízení všech funkcí 1 vnitřní jednotky nebo skupiny až 16 vnitřních jednotek • Stejné funkce jako RBC-AMTU31-E, avšak bezdrátový přenos signálu • Ovladačem nelze nastavovat DN kódy vnitřních jednotek
	RBC-AXU31UW-E Sada IR dálkový ovladač + přijímač pro kazetové 2cestné jednotky • Pro kompletní ovládání a řízení všech funkcí 1 vnitřní jednotky nebo skupiny až 16 vnitřních jednotek. • Stejné funkce jako RBC-AMTU31-E, avšak bezdrátový přenos signálu • Ovladačem nelze nastavovat DN kódy vnitřních jednotek
	RBC-AX33UYP-E Sada IR dálkového ovladače + přijímače pro vestavbu do 1cestné kazetové jednotky (SMMSu) • Pro kompletní ovládání a řízení všech funkcí 1 vnitřní jednotky nebo skupiny až 16 vnitřních jednotek • Stejné funkce jako RBC-AMTU31-E, avšak bezdrátový přenos signálu • Ovladačem nelze nastavovat DN kódy vnitřních jednotek
	RBC-AXU31UM-E Sada IR dálkový ovladač + přijímač (pro kazety 60x60 SLIM) • Pro kompletní ovládání a řízení všech funkcí 1 vnitřní jednotky nebo skupiny až 16 vnitřních jednotek • Stejné funkce jako RBC-AMTU31-E, avšak bezdrátový přenos signálu • Ovladačem nelze nastavovat DN kódy vnitřních jednotek
	RBC-AXU41U-E Sada IR dálkový ovladač + přijímač pro montáž do kazetové jednotky SMART systému VRF typu TU2C SLIM **RBC-AXU33UP-E** Sada IR dálkový ovladač + přijímač pro montáž do krycího panelu FLAT standardní kazetové 4cestné jednotky
	RBC-AXU31U-E Sada IR dálkový ovladač + přijímač pro standardní kazetové jednotky • Pro kompletní ovládání a řízení všech funkcí 1 vnitřní jednotky nebo skupiny až 16 vnitřních jednotek • Stejné funkce jako RBC-AMTU31-E, avšak bezdrátový přenos signálu • Ovladačem nelze nastavovat DN kódy vnitřních jednotek

	TYP / POPIS
	TCB-SIR41UM-E Senzor pohybu - Kit pro vestavbu do rohu kazetové jednotky 60x60 SLIM • Automatické rozpoznávání přítomnosti osob v místnosti • Pokud po dobu 60 minut není rozpoznána přítomnost osoby v prostoru, vnitřní jednotka se automaticky vypne nebo přepne do pohotovostního režimu • Vyžaduje použití kabelového ovladače RBC-AMSU51-ES • Při ovládání skupiny až 8 jednotek jedním ovladačem je nutná instalace senzoru u všech kazetových jednotek ve skupině
	TCB-SIR41U-E Senzor pohybu (pro kazety SMART) • Automatické rozpoznávání přítomnosti osob v místnosti • Pokud po dobu 60 minut není rozpoznána přítomnost osoby v prostoru, vnitřní jednotka se automaticky vypne nebo přepne do pohotovostního režimu • Vyžaduje použití kabelového ovladače RBC-AMSU51-ES • Při ovládání skupiny až 8 jednotek jedním ovladačem je nutná instalace senzoru u všech kazetových jednotek ve skupině
	TCB-SIR33UP-E Sada senzoru přítomnosti osob pro montáž do krycího panelu FLAT

Dálkové ovládání přes WiFi / Mobil / Aplikaci / KNX®

	TYP / POPIS
	RBC-Combi Control Modul pro řízení hlavních funkcí pomocí SMS nebo aplikace (vyžaduje vlastní SIM kartu) • Ovládání hlavních funkcí, např. vypnutí/zapnutí, režim provozu (Mode), požadovaná teplota, rychlost ventilátoru; alarm při výpadku proudu nebo příliš vysoké/nízké teplotě • Kompatibilní se všemi vnitřními jednotkami, které jsou vybaveny standardním IR dálkovým ovladačem • Aplikace pro iOS nebo Android ke stažení zdarma
	AP-IR-WIFI-1 WiFi modul pro ovládání všech hlavních funkcí vnitřní jednotky přes aplikaci a smartphone (iOS / Android) • Možnost aktivace alarmu při překročení teploty nebo vlhkosti • Kompatibilní se všemi vnitřními jednotkami s IR dálkovým ovladačem (přijímačem) (RAS / RAV / VRF) • Podmínkou funkce je WiFi síť s přístupem na internet • Aplikace pro iOS nebo Android ke stažení zdarma • Není skladovou položkou – dodací termín na vyžádání • Pouze pro kazetové a mezistropní jednotky
WLAN IntesisHome® Your home in the cloud	**TO-RC-WIFI-1** WiFi modul pro ovládání všech funkcí vnitřní jednotky pomocí aplikace nebo webového prohlížeče • Kompatibilní se všemi vnitřními jednotkami, které jsou vybaveny sběrnicí A/B pro ovladače • Podmínkou funkce je WiFi síť s přístupem na internet • Aplikace pro iOS nebo Android ke stažení zdarma
KNX IntesisBox®	**TO-RC-KNX-1i** KNX Interface pro řízení všech funkcí vnitřní jednotky prostřednictvím sběrnice a prostředí systému KNX® • Kompatibilní se všemi vnitřními jednotkami, které jsou vybaveny sběrnicí A/B pro ovladače • Nutný existující sběrnicový systém KNX® s řídící centrálou (není součástí dodávky)

Externí řízení a monitoring provozu

	TYP / POPIS
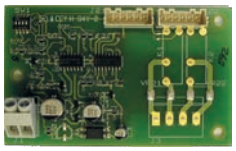	**TCB-IFCB5-PE** Modul pro externí řízení ON/OFF (beznapěťový, okenní kontakt) • Ovládání pomocí beznapěťového kontaktu, např. okenním kontaktem nebo pomocí relé. • Funkce vzdáleného zapnutí/vypnutí a řízení provozu **TCB-PX100-PE** Box pro modul externího ON/OFF (okenního kontaktu) pro nástěnné jednotky **TCB-PX30MUE** Montážní kryt pro vnitřní instalaci pro kazetové 4cestné jednotky **TCB-PX40MUME** Montážní kryt pro PCBoard pro externí řízení, interface pro připojení na TCC-Link nebo PCBoard okenního kontaktu pro kazety SLIM 60 x 60, kazetové 4cestné jednotky, kazetové SMART jednotky
	TCB-PCUC2E I/O Modul pro vstupy a výstupy (alarm, hlášení provozu) • Kompatibilní s jednotkami podstropními, vysokotlakými mezistropními (od série 4), kazetovými 60x60 SLIM, kazetovými 4cestnými jednotkami, kazetovými SMART jednotkami a jednotkami s rekuperací VN-M • Připojení na konektor vnitřní jednotky CN521 • 3 analogové vstupy • 3 digitální vstupy/výstupy (beznapěťové kontakty) • Funkce vstupů a výstupů konfigurovatelné pomocí rotačního přepínače (viz servisní info) **TCB-PX30MUE** Montážní kryt pro vnitřní instalaci pro kazetové 4cestné jednotky **TCB-PX40MUME** Montážní kryt pro PCBoard pro externí řízení, interface pro připojení na TCC-Link nebo PCBoard okenního kontaktu pro kazety SLIM 60 x 60, kazetové 4cestné jednotky, kazetové SMART jednotky
	TCB-IFCB-4E2 Modul hlášení provozu, poruchy, dálkového zapnutí/vypnutí • Výstup hlášení provozu a poruchy • Při připojení k Master jednotce umožňuje řídit zapnutí/vypnutí i hlásit poruchy až 16 vnitřních jednotek • Připojení modulu na konektor CN61 na vnitřní jednotce • Beznapěťové kontakty a stavová komunikace ON/OFF
	RBC-FDP3-PE Modul Analog-Interface – ovládání signálem 0–10 V, odporově nebo Modbus sběrnicí • Kompatibilní se všemi vnitřními jednotkami, které jsou vybaveny sběrnicí A/B pro ovladače • Řízení provozu signálem 0–10 V nebo proměnlivými rezistory • Výstup hlášení provozu a poruchy • Interface pro připojení k ModBus sběrnici
	RBC-FDP3-Modbus ModBus interface • Kompatibilní se všemi vnitřními jednotkami, které jsou vybaveny sběrnicí A/B pro ovladače • Řízení všech hlavních funkcí • Nastavení ModBus adresy 1 až 64 pro zapojení a řízení více modulů v rámci jedné sítě Modbus/RS485 • Načítání přímo chybových kódů, nejen hlášení poruchy
	TO-RC-BAC-2 Interface BACnet® 1:1 • Kompatibilní se všemi vnitřními jednotkami, které jsou vybaveny sběrnicí A/B pro ovladače • Řízení všech hlavních funkcí • Pro kompletní ovládání a řízení všech funkcí 1 vnitřní jednotky nebo skupiny až 16 vnitřních jednotek • Není skladovou položkou – dodací termín na vyžádání

Centrální ovladače a centrální řízení

	TYP / POPIS
	TCB-SC640U-E Komfortní centrální ovladač • Pro ovládání až 64 vnitřních jednotek (nebo skupin jednotek) • Ovládání všech funkcí jednotek • Týdenní program provozu • Adresace vnitřních jednotek pomocí centrální adresy (nastavení pomocí DN-kódů)
	BMS-SM1281ETLE Smart Manager s výpočtem spotřeby energie While stocks last* • Řízení až 128 vnitřních jednotek • Možnost přístupu přes PC pomocí LAN a webového rozhraní pro pohodlné ovládání vč. odečtu spotřeby • Rozšířené funkce řízení a úspory energie • Možnost přesného měření spotřeby energie přes Energy Monitoring Relay Interface a čítač energie s generátorem pulzů – (oboje není součástí dodávky), výstupy do PC se systémem Windows a aplikací Excel • Adresace vnitřních jednotek pomocí centrální adresy (nastavení pomocí DN-kódů) • Uvedení do provozu pomocí softwaru „Setting File Creation“
	BMS-CT2560U-E Smart Manager TOUCH s měřením spotřeby energie • Ovládání prostřednictvím 7palcového barevného dotykového displeje • Řízení až 256 (128) vnitřních jednotek • Rozsah funkcí stejný jako u Smart Manageru, jen dotyková verze • Přímé připojení až 8 generátorů pulzů pro přesné měření spotřeby (nepotřebuje rozhraní Energy Monitoring Relay Interface)° • Adresace vnitřních jednotek pomocí centrální adresy (nastavení pomocí DN-kódů) • Uvedení do provozu pomocí softwaru „Setting File Creation“
	BMS-IFWH5E Energy Monitoring Relay Interface // VOLITELNÉ příslušenství pro Touch Screen Controller • Nutný u některých ovladačů pro přesné měřeni a evidenci spotřeby energie • Možnost připojit až 8 generátorů pulzů (nejsou součástí dodávky) • Požadavky na generátory impulzů: nejlépe 1 pulz / 1 kW, popř. max.10 pulzů / 1 kWh
	BMS-IFDD03E Digital IN/OUT Relay Interface // VOLITELNÉ příslušenství pro Touch Screen Controller • Možnost rozšíření systému o 8 vstupů a 4 výstupy (beznapěťové kontakty) • Není skladovou položkou – dodací termín na vyžádání
	TCB-TSC640-PY Touch Screen Controller 64 • Řízení až 64 vnitřních jednotek • Ovládání prostřednictvím 7" barevné dotykové obrazovky • Vícejazyčné ovládací rozhraní • Přehled o stavu zařízení v celé budově • Připojení přes interface (součást dodávky) na sběrnici/svorky U3/U4 • Nevyžaduje TCS Net Relay Interface • Nevyžaduje tvorbu konfiguračního souboru před uvedením do provozu • Rozšířené funkce řízení a úspory energie • Volně programovatelná funkce časového spínání

* Náhrada: BMS-CT2560U-E

Centrální ovladače a centrální řízení

TYP / POPIS

BMS-IWF0320E
Small Central APP 32

- Řízení až 32 vnitřních jednotek
- Připojení prostřednictvím adaptéru TCC-Link
- Nutné LAN připojení a přístup k internetu/intranetu
- Aplikace pro iOS nebo Android ke stažení zdarma

While stocks last

BMS-CT5121E
Touch Screen Controller s měřením spotřeby energie

- Řízení až 512 vnitřních jednotek
- Obsluha prostřednictvím 12,1" dotykové obrazovky, rozlišení 1024×768
- Rozšířené funkce řízení a úspory energie
- Možnost obsluhy přes PC se systémem Windows (není součástí dodávky); max. 2 uživatelé současně
- Pro každou sběrnici TCC-Link vyžaduje připojení přes TCS-Net Relay Interface (BMS-IFLSV4E)
- Přesné měření a evidence spotřeby energie; vyžaduje rozhraní Energy Monitoring Relay Interface (BMS-IFWH5E),
- Vyžaduje generátor(y) pulzů a PC s MS Windows a aplikací Excel (nejsou součástí dodávky)
- Není skladovou položkou – dodací termín na vyžádání

BMS-IFLSV4E
TCS Net Relay Interface / NUTNÉ příslušenství pro Touch Screen Controller

- Interface mezi protokolem RS485 a TCC-Link
- Na každý TCS-Net lze připojit až 64 vnitřních jednotek / skupin
- Na sběrnici RS485 lze připojit až 12 interface

Rozhraní pro vyšší řídící systémy BMS

	TYP / POPIS
	BMS-IFMB1280U-E MODbus Interface® TU2C-Link • Řízení až 128 vnitřních jednotek • Interface pro připojení sběrnice TU2C-Link k řídicímu systému Modbus® (není součástí dodávky) • Vyžaduje řídící server systému Modbus (není součástí dodávky, max. 10 interface na jednu hlavní jednotku)
KNX IntesisBox®	**TO-AC-KNX-16** Modul pro řízení až 16 vnitřních jednotek přes sběrnici KNX® • Připojení prostřednictvím adaptéru TCC-Link • Nutný existující sběrnicový systém KNX® s řídicí centrálou (není součástí dodávky) • Není skladovou položkou – dodací termín na vyžádání
KNX IntesisBox®	**TO-AC-KNX-64** Modul pro řízení až 64 vnitřních jednotek přes sběrnici KNX® • Připojení prostřednictvím adaptéru TCC-Link • Nutný existující sběrnicový systém KNX® s řídicí centrálou (není součástí dodávky) • Není skladovou položkou – dodací termín na vyžádání
	TCB-IFLN642TLE LonWorks® Interface • Řízení až 64 vnitřních jednotek • Pro připojení sběrnice TCC-Link na sběrnici systému LonWorks® (server není součástí dodávky) • Vyžaduje server nebo síťovou kartu LonWorks® pro ovládání z počítače
	BMS-IFBN640TLE Small BACnet® Interface • Řízení až 64 vnitřních jednotek • Pro připojení sběrnice TCC-Link na sběrnici systému BACnet® (server není součástí dodávky) • Nevyžaduje rozhraní TCS-Net Relay Interface
	BMS-IFBN1280U-E Big BACnet® Interface TU2C-Link • Řízení až 128 vnitřních jednotek • Pro připojení sběrnice TU2C-Link na sběrnici systému BACnet® (server není součástí dodávky) • Nevyžaduje rozhraní TCS-Net Relay Interface
	TCB-IFCB640TLE Analog-Interface pro ovládání signálem 0–10 V nebo proměnlivým odporem • Řízení až 64 vnitřních jednotek • Přímé připojení na sběrnici TCC-Link • Řízení všech hlavních funkcí signálem 0–10 V nebo připojováním pevných rezistorů • Vstupy: 8 analogových, 2 digitální • Výstupy: 5 analogových, 5 digitálních
	Cool Master Net Centrální ovladač s možností rozhraní KNX® • Řízení až 64 vnitřních jednotek, volitelně až 128 • Přímé připojení na sběrnici TCC-Link • Interface s technologií RS232 (ASCII), RS485 (MODBUS RTU), Ethernet (ASCII a MODBUS IP) • Malý dotykový displej jako pomocné uživatelské rozhraní • Možnost přístupu prostřednictvím smartphonu, tabletu nebo počítače • Bezplatná aplikace „Cool Remote“ pro iOS nebo Android • Není skladovou položkou – dodací termín na vyžádání **CoolMaster License** Rozšíření licence pro řízení až 128 vnitřních jednotek

Externí řízení a monitoring provozu

	TYP / POPIS
	TCB-ACREDU2-E Modul zálohování provozu (střídání 2 jednotek RAV, hlášení poruchy) • Přepínání provozu dvou vnitřních jednotek (nebo skupin jednotek) pro pravidelné střídání provozu nebo při poruše jedné z nich • Rovnoměrné rozdělení provozních hodin mezi dvě jednotky (nebo skupiny) • Zapnutí obou zařízení/skupin, překročí-li teplota prostoru stanovenou hodnotu (nouzový provoz) • Připojení na konektor CN61 vnitřních jednotek • Plug & play, senzor teploty je součástí dodávky • PC-Port LAN, možnost dálkového monitorování prostřednictvím webového prohlížeče přes IP adresu
	TCB-PCMO4E Modul řízení venkovní jednotky až 4 funkce prostřednictvím 2 vstupů s beznapěťovými kontakty; 1 funkce na každý modul • Spuštění ventilátoru venkovní jednotky při detekci sněžení • Externí zapnutí/vypnutí celého systému (při instalaci na Master jednotku) • Noční provoz (snížení hlučnosti venkovní jednotky) • Priorita režimu provozu – topení/chlazení
	TCB-PCDM4E Modul omezení spotřeby venkovní jednotky (proudového odběru) 2 funkce pomocí 2 vstupů s beznapěťovými kontakty • Externí zapnutí/vypnutí zařízení • Snížení výkonu/příkonu: 100%, 85%, 75%, 60%, 0% (zastavení)
	TCB-PCIN4E Modul signalizace provozu venkovní jednotky 4 funkce prostřednictvím 3 výstupů s beznapěťovými kontakty • Hlášení provozu zařízení • Hlášení poruchy • Signalizace provozu kompresoru (alespoň jeden kompresor běží) • Signalizace výkonu v 8 krocích (výkon od 0 % až do hodnoty „nad 95 %“)
	TCB-PSMT1E Multi Tenant Kit • Není skladovou položkou – dodací termín na vyžádání
	TCB-KBCN32VEE CN32 - Výstup: ON/OFF řízení externího ventilátoru
	TCB-KBCN60OPE CN60 - Výstup: hlášení režimu provozu (režim chlazení, topení, jen ventilátor), hlášení odtávání a provozu kompresoru
	TCB-KBCN61HAE CN61 - Vstup/výstup HA-konektor: Vstup: zapnutí/vypnutí, uvolnění/uzamknutí; Výstup: hlášení provozu, Alarm
	TCB-KBCN70OAE CN70 - Vstup: externí alarm (blokace provozu od jiného zařízení)
	TCB-KBCN73DEE CN73 - Vstup: externí alarm (blokace provozu od jiného zařízení)
	TCB-KBCN80EXE CN80 - Vstup: externí alarm (blokace provozu od jiného zařízení)

Externí řízení a monitoring provozu

	TYP / POPIS
	TCB-LD1 Centrální řídicí jednotka detektoru **TCB-LDS1** Senzor úniku chladiva, kryt plastový
	TCB-LDS2 Senzor úniku chladiva, kryt kovový **TCB-LDSBB1** Box pro instalaci do SDK / do zdiva, plastový
	TCB-LDSBB2 Box pro instalaci na zeď **TCB-AW17861** Odpojovací ventil 12,7 mm **TCB-AW17862** Odpojovací ventil 15,9 mm
	TCB-LD2 Centrální řídicí jednotka detektoru **TCB-PCM04E.** Vstupy: řízení venkovní jednotky (ON/OFF, Cool/Heat, Noční provoz...)
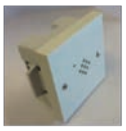	**TCB-PCIN4E.** Výstupy: hlášení poruchy venkovní jednotky **TCB-LDS1** Senzor úniku chladiva, kryt plastový
	TCB-LDS2 Senzor úniku chladiva, kryt kovový **TCB-LDSBB1** Box pro instalaci do SDK / do zdiva, plastový **TCB-LDSBB2** Box pro instalaci na zeď **TCB-AW17861** Odpojovací ventil 12,7 mm **TCB-AW17862** Odpojovací ventil 15,9 mm **TCB-AW17863** Odpojovací ventil 19,0 mm **TCB-AW17864** Odpojovací ventil 22,2 mm **TCB-AW17865** Odpojovací ventil 28,6 mm **TCB-AW17866** Odpojovací ventil 34,9 mm **TCB-AW17867** Odpojovací ventil 41,3 mm

* příslušenství pro detekci úniku: Není skladovou položkou – dodací termín na vyžádání.

Servisní programy TOSHIBA

- Počítačový software pro servisní techniky
- Zobrazení a záznam provozních údajů zařízení: zapnutí / vypnutí zařízení, provoz chlazení nebo topení, úhel otevření PMV ventilu, hodnoty teploty, hodnoty tlaku, zapnutí / vypnutí kompresoru, chybové kódy
- Složení: Interface se vstupy a výstupem USB, 3 ks různých kabelů pro připojení na zařízení, USB kabel pro propojení s PC, Instalační CD-ROM (ovladače, manuál)

TYP	DOPLŇUJÍCÍ INFORMACE
TCB-DK01SS-E	Dyna Doctor Hardware pro jednotky RAS, ESTIA, RAV a VRF
TCB-SS1UU-E	Adaptér servisního připojení SMMSu

Software pro Dyna Doc lze bezplatně stáhnout na adrese:
www.toshiba-aircondition.com

- Přihlášení partnera
- Software
- Ke stažení
- Dyna Doctor

Popis symbolů vlastností jednotek

Chladivo R32

WiFi ready – připraveno k použití WiFi modul není součástí dodávky!

Chladivo R410A

Provedení Single Split 1:1

Chladivo R32 nebo R410A (Bi-Ref provedení)

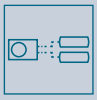

Provedení Multi-Split

Schéma měření hladiny akustického tlaku

Nástěnné jednotky

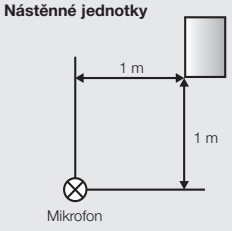

Kazetové 4cestné jednotky

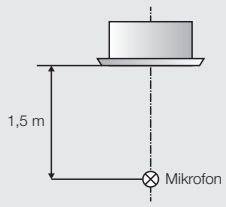

Podstropní jednotky

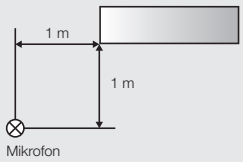

Parapetní jednotky (Console)

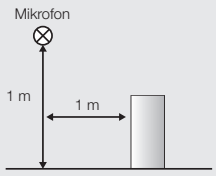

Mezistropní jednotky

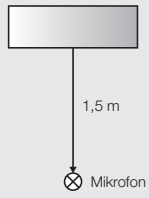

Parapetní neopláštěné jednotky

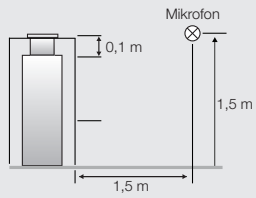

Venkovní jednotky SMMSu, SHRMe, SHRMa

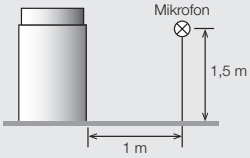

Venkovní jednotky RAS, RAV, ESTIA

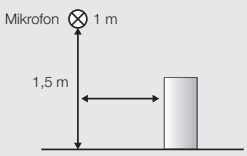

Venkovní jednotka MiNi SMMSe

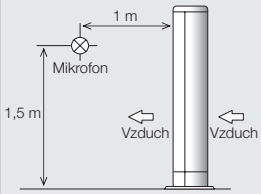

Skříňové jednotky

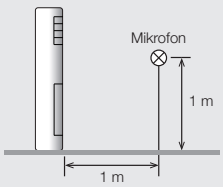

Podmínky měření parametrů klimatizačních zařízení a tepelných čerpadel TOSHIBA

Chlazení

Venkovní teplota: +35°C (měřeno suchým teploměrem)
Vnitřní teplota: +27°C (měřeno suchým teploměrem) / +19°C (měřeno mokrým teploměrem)
Vlhkost vzduchu: 50 – 55 % RV (relativní vlhkost)

Topení

Venkovní teplota: +7°C (měřeno suchým teploměrem) / +6°C (měřeno mokrým teploměrem)
Vnitřní teplota: +20°C (měřeno suchým teploměrem)

Rozvody chladiva

Výkonové údaje pro jednotky RAV a ESTIA platí pro délku rozvodu mezi vnitřní a venkovní jednotkou 7,5 m s max. převýšením 0 m. Pro standardní vnitřní jednotky VRF s hlavním rozvodem dlouhým 5,0 m, odbočkou ve vzdálenosti 2,5 m a max. převýšením 0 m.

Technické údaje, výkonové údaje a mezní hodnoty použití

Pokud jsou k dispozici, jsou uvedeny také minimální, jmenovité a maximální hodnoty, popř. více hodnot. Je-li uveden pouze jeden údaj bez dalšího označení, jedná se o hodnotu při jmenovitých podmínkách.

Hladina akustického tlaku

U split systémů se měří podle schématu měření uvedeného na straně 217 „Schéma měření hladiny akustického tlaku“.
Hodnoty se stanovují v tiché místnosti podle normy JIS B8616; v zabudovaném stavu mohou být tyto hodnoty vyšší, protože se projevuje vliv vnějších faktorů.

Účinnost a třída účinnosti

Všechny účinnosti a údaje jsou podrobně popsány na webu www.toshiba-aircondition.com. Zde také najdete odkaz na webové stránky TOSHIBA Ecodesign http://ecodesign.toshiba-airconditioning.eu. Na těchto stránkách jsou uvedeny všechny zákonem předepsané informace a údaje týkající se produktů Lot10, Lot21, Lot1, Lot2, Lot11 a Lot6. U systémů s možností různých kombinací závisí účinnost na konkrétní kombinaci. Hodnoty účinnosti RAS Multi venkovních jednotek jsou měřeny při konkrétní kombinaci jednotek, která je uvedena v příslušném servisním manuálu.

Jištění a přívod

Údaje uvedené v Katalogu produktů představují doporučené hodnoty. Za dimenzování všech prvků je zodpovědná instalační společnost a musí jej provést v souladu s místními předpisy.

Výpočet ročního výkonu a příkonu

Hodnoty výpočtu ročního výkonu a příkonu uvedené u produktů řady ESTIA odpovídají předběžnému výpočtu podle normy VDI 4650 při jmenovité venkovní teplotě -12°C, mezní teplotě při topení +15°C, teplotě na výstupu +30°C a ΔT = 10 K.

VRF venkovní jednotky

Rozsah provozních podmínek, venkovní teplota, instalace ochrany proti větru a minimální zatížení systému 50 %, převýšení (max.): vnitřní jednotky výše / níže

Výkonové údaje pro produkty řady ESTIA

Split

Topný výkon a příkon při jmenovitých provozních otáčkách kompresoru;
příkon bez oběhového čerpadla. Měřeno v souladu s normou EN 14511.
Max. převýšení mezi venkovní jednotkou a hydroboxem / jednotkou All in One 0 m.

Teplovodní moduly

Topné výkony při jmenovitých podmínkách;
MT (střední teplota): Teplota na vstupu topné vody +30°C,
teplota na výstupu topné vody +35°C.
HT (vysoká teplota): Teplota na vstupu topné vody +60°C,
teplota na výstupu topné vody +65°C.

Slovník pojmů

Tepelné čerpadlo	**Tepelné čerpadlo** je zařízení, které transportuje energii z jednoho prostoru (podíl na výkonu asi 75 %) a díky podílu hnací energie (asi 25 %) získává výsledné 100% užitkové teplo.
Invertorová technologie	Pojmem **Invertorová technologie** se rozumí plynulá regulace otáček kompresorů a případně motorů ventilátorů tak, aby se přizpůsobily danému zatížení, a to téměř beze ztrát.
Účinnost	**Účinnost** je poměr mezi získaným topným, resp. chladicím výkonem a spotřebovaným příkonem elektrické energie
Sezónní účinnost	Viz definice „účinnost“ vztažená na celý rok provozu zařízení.
Plné zatížení	**Plné zatížení** je provozní stav, při kterém zařízení pracuje na plný, tedy jmenovitý 100 % výkon a spotřebovává 100 % jmenovitý příkon.
Částečné zatížení	**Částečné zatížení** je provozní stav, při kterém zařízení dodává nižší výkon než jmenovitý, tj. s přizpůsobením otáček kompresoru, snížením příkonu a výkonu. Obvykle dochází k výraznému zvýšení účinnosti provozu oproti plnému zatížení.
Kompresor	**Kompresor** je zařízení, které se používá ke stlačování chladiva.
PWM, PAM	Invertor může řídit provoz kompresoru dvěma způsoby. Buď se použije **PWM – Modulace délkou pulzu** pro maximální účinnost provozu v oblasti částečného zatížení (maximálně úsporný provoz), nebo **PAM – Modulace amplitudy pulzu** pro maximální výkon a co nejrychlejší dosažení nastavené požadované teploty (co nejvyšší výkon zařízení).
Akustický výkon	**Akustický výkon** je akustická veličina, která vzniká na skutečném zdroji hluku. Udává se v dB(A).
Akustický tlak	**Akustický tlak** označuje působení akustického výkonu v závislosti na vzdálenosti od zdroje hluku. Měří se v dB(A).
Jmenovitý výkon	Trvalý výkon jednotky při zadaném jmenovitém pracovním bodu (jmenovité zatížení).
Maximální výkon	Maximální výkon jednotky při zadaném provozním bodu. (odpovídá maximálnímu zatížení)
Elektrické jištění	Přeruší elektrický obvod, když elektrický proud překročí stanovenou velikost proudu za předem stanovenou dobu nebo když vznikne nadproud nebo zkrat, popř. zkrat na kostru na elektrickém spotřebiči.
Chladivo	Chladivo je směs technických plynů, která v systému slouží jako médium pro transport energie při chlazení a topení. V současné době jsou běžnými chladivy R410A a R32, přičemž v budoucnosti se počítá více s chladivem R32. Chladivo R32 vykazuje nižší vliv na skleníkový efekt (hodnota GWP*), má vyšší energetickou účinnost a vyžaduje menší množství náplně.
GWP	Jedná se o zkratku pro Global Warming Potential (potenciál globálního oteplování) a popisuje příspěvek chladiva k ohřívání klimatu oproti účinkům oxidu uhličitého (CO_2). GWP oxidu uhličitého bylo stanoveno jako základ pro výpočet s hodnotou 1. Hodnota GWP pro chladivo R410A je 2.088 a pro chladivo R32 jen 675.
Ekvivalent CO_2	Ekvivalent CO_2 musí být od 1. ledna 2017 povinně uváděn na všech venkovních jednotkách. Jedná se o matematický výsledek kombinace GWP chladiva a celkové náplně chladiva systému. Ekvivalent CO_2 se udává v tunách.
HP (Horse Power)	Anglické označení výkonu pod označením PS (koňská síla) 1 PS = 0,7355 kW

HIGHER quality in LIFE

CHILLER & HEATPUMP *UNIVERSAL SMART X*

NOVÝ ROZMĚR CHLAZENÍ A TOPENÍ S CHLADIVEM R32

OSM CHYTRÝCH FUNKCÍ

Nový chiller UNIVERSAL SMART X od společnosti TOSHIBA vzbuzuje již na první pohled důvěru. Díky kompaktní modulární konstrukci s výrazným tvarem X se hodí na každé místo instalace. Prostorově úsporná kombinace až 128 modulů seřazených vedle sebe může dosáhnout celkového výkonu až 25.600 kW. Díky své modularitě a dokonalému výkonu při částečném zatížení může systém nabídnout tento obrovský výkon v teoreticky neomezeném počtu odstupňování – od 5 % jedné jediné jednotky až po maximální výkon.

Osm chytrých funkcí jasně ukazuje, jak tento inteligentní návrh systému vede k výrazným úsporám místa a zdrojů energie i k dokonalé spolehlivosti.

Další informace získáte u odborného partnera společnosti TOSHIBA.

TOSHIBA

Perlinger Gemüse GmbH Wallern / Burgenland, Robert Müllner GmbH

Velký rozsah provozu

Model USX zajišťuje po celý rok spolehlivé topení a chlazení – a to i v extrémních podmínkách použití.

Spolehlivost provozu díky modulární konstrukci

Maximální spolehlivost a zálohování pomocí modulární koncepce 4 v 1

Twin Rotary kompresor – plynulá regulace 5 – 100 %

Energeticky účinná regulace v oblasti částečného zatížení až do 5 % díky osvědčenému Twin Rotary kompresoru TOSHIBA

Celoročně rychlá dostupnost ze skladu ve Vídni

Standardizovaná konfigurace jednotek zajišťuje celoroční dostupnost ve vídeňském skladu

Škálovatelný rozsah výkonu 150 kW – 25,6 MW

Topný i chladicí výkon celého systému lze modulárně nakombinovat až na 25.600 kW

WiFi připojení

Mobilní monitorování systémů a spotřeby energie prostřednictvím jednoduché aplikace

Prostorově úsporný design ve tvaru X

Výrazná konstrukce ve tvaru X optimalizuje proudění vzduchu a zabírá menší užitnou plochu než běžné systémy

Vysoký koeficient účinnosti

Nižší investiční a provozní náklady díky standardnímu snížení připojené elektrické zátěže

TOSHIBA

Kompetence ve všech oblastech –
klimatizace a tepelná čerpadla pro chlazení a topení

Řada TOSHIBA HOME nabízí klimatizace pro domácnosti a menší kanceláře.

Řada TOSHIBA ESTIA – dokonalá tepelná čerpadla založená na znalostech a zkušenostech firmy TOSHIBA.

Řada TOSHIBA LIGHT BUSINESS / BUSINESS poskytuje řešení klimatizace pro servery, obchody, průmysl – ale i velké aplikace a budovy.

Řada TOSHIBA USX Chiller – nové blokové jednotky pro chlazení nebo topení, ale vždy plné superlativů.

Inovativní klimatizační zařízení TOSHIBA jsou navržena speciálně pro vaše pohodlí u vás doma nebo v kanceláři. Pokročilé technologie filtrace vzduchu zajistí pohodlí 365 dní v roce. Tichý provoz, nízká spotřeba, dokonalá filtrace a čištění vzduchu – to jsou jen základní výhody pro maximální pohodlí ve vaší domácnosti. Klimatizace není jen chlazení v létě, ale dokonalé přitápění v přechodném období a druhý zdroj tepla v zimě v bytech a rodinných domech.

Vysoká kvalita a excelentní výkon, navíc spořící potřebný instalační prostor. Systém ESTIA představuje tepelná čerpadla vzduch-voda s vynikající účinností, která přinášejí do vaší domácnosti velmi nízké náklady na topení, na ohřev teplé užitkové vody a případně i na chlazení. Ekologické, úsporné a efektivní – takové je topení teplem získaným ze vzduchu.

Klimatizační zařízení určená tam, kde je potřeba profesionální řešení, např. v serveru, kanceláři, prodejně nebo technické místnosti. Všude tam, kde je rozhodující spolehlivost, profesionální použití a trvalý provoz.
Přinášíme též řešení pro velkoprostorové kanceláře a malé či velké objekty, pro celé domy nebo technické aplikace – kancelářské budovy, nákupní střediska a třeba hotely.

Blokové jednotky USX Chiller od společnosti TOSHIBA představují novou dimenzi chlazení a vytápění. Když potřebný výkon překročí meze systémů přímého zvlhčování z hlediska technických možností a hospodárnosti, nastupují systémy na vodním základu.

TOSHIBA

Odbornost a osobní přístup

SÍŤ PARTNERŮ SPOLEČNOSTI TOSHIBA

Odborný partner společnosti TOSHIBA:

Better Air Solutions

Společnost TOSHIBA je hrdá na svou síť autorizovaných zastoupení a certifikovaných odborných partnerů v oblasti chladící a klimatizační techniky. S klimatizací TOSHIBA získáte nejen výrobek špičkové kvality, ale též záruku profesionálního poradenství, projekční podpory, odborné instalace a servisních služeb. Vsaďte na kvalitu z rukou odborníka!

Malá řešení i velké aplikace

Produkty společnosti TOSHIBA pokrývají širokou oblast použití – od zařízení pro domácnosti nebo kanceláře až po profesionální průmyslové a velké komerční aplikace. Bližší informace získáte u odborného partnera společnosti TOSHIBA nebo na našich webových stránkách.

Potřebujete více informací? Navštivte naše webové stránky!

Další informace o výrobcích společnosti TOSHIBA a našich autorizovaných distributorech najdete přímo na našich webových stránkách: **www.toshiba-aircondition.com**

AIR-COND INTERNATIONAL

Chyby tisku a sazby vyhrazeny. CZ / Katalog produktů / březen 2023. Za obsah odpovídá: AIR-COND International GmbH, Haushamer Straße 2, AT-8054 Graz-Seiersberg, Rakousko, tel.: +43 316 8089, office@air-cond.com. Fotografie: Adobe Stock, Getty Images, TOSHIBA Carrier Corporation, Simon Fischbacher, Alexander Wieselthaler, Walter Luttenberger, AIR-COND.